NN0015612

室内機

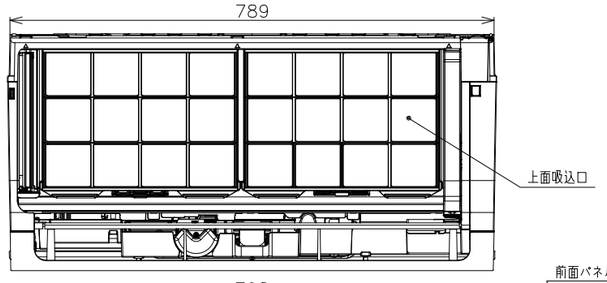

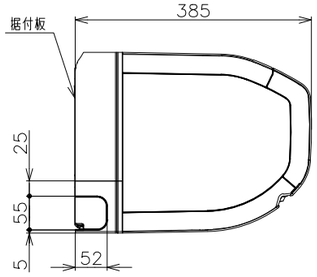

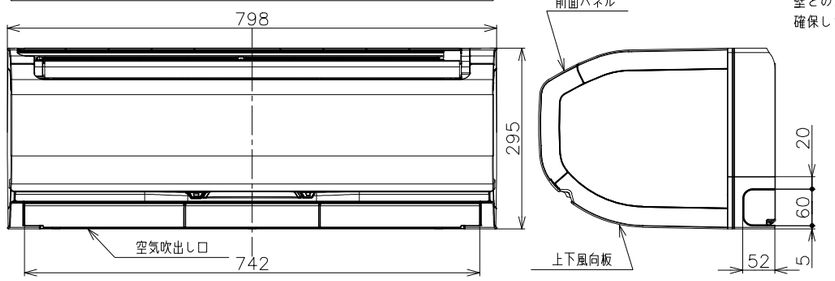

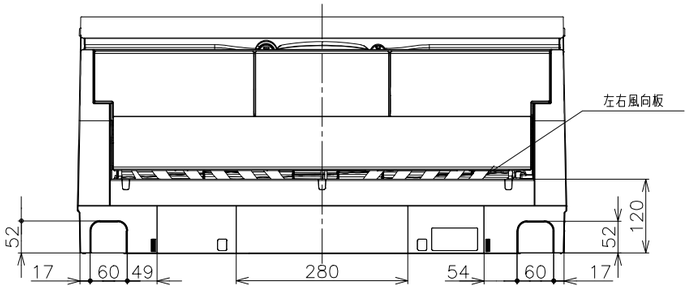

ワイヤレスリモコン

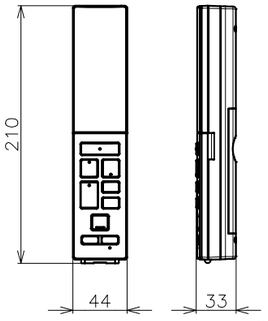

リモコンホルダー

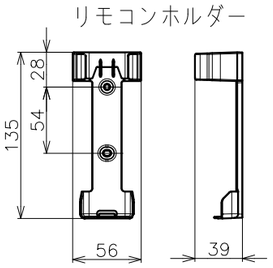

背面図

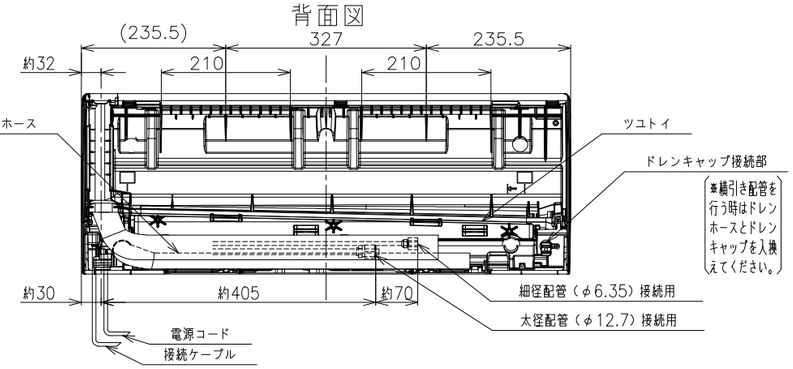

据付板　（正面図）　天井面（回縁）

（ユニットを引っ掛けるために必要な寸法です。）

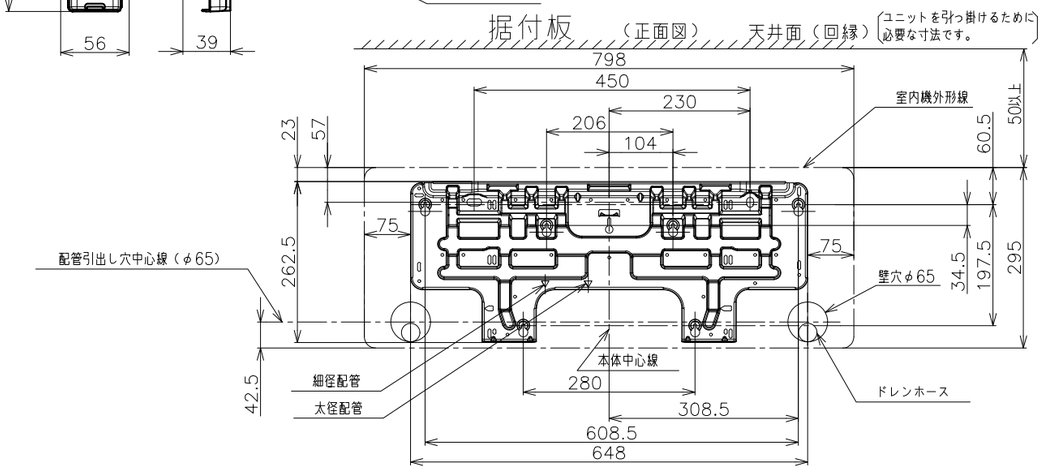

室内機サービススペース

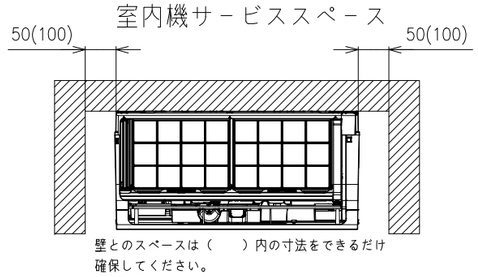

壁とのスペースは（　　）内の寸法をできるだけ確保してください。

※室内機の背面で配管接続する場合は110mm以上

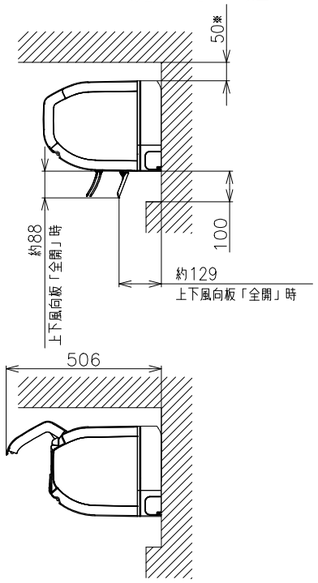

注記

1. 室内機のサービススペースは左・右が５０ｍｍ、上が５０ｍｍ、下が１００ｍｍ必要です。カーテンレール、カーテンボックス等の上に設置する場合は、風の流れを損なわない寸法を確保してください。
2. 配管は太径、細径とも断熱してあるものを使用します。
3. 配管は長さ２０ｍ以内です。
4. 室内・室外機の配管落差は１０ｍ以内です。
5. プラグの形状 ㉑
6. 電源コードの長さ

7. 接続ケーブルは、φ２．０×３の単線Ｆケーブルを使用します。

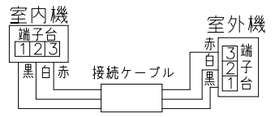

仕様表

ユニット				室内ユニット	室外ユニット
タイプ				壁掛型セパレート	
型式				RAS-JT63K2SE8	RAC-JT63K2SE8
電源（５０／６０Ｈｚ）				単相２００Ｖ	
冷房	定格	能力	kW	６．３（０．６ ～ ６．７）	
		消費電力	W	１，７６０（１７５ ～ ３，０５０）	
		運転電流	A	１０．１	
		力率	%	８７	
暖房	定格	能力	kW	７．１（０．６ ～１１．９）	
		消費電力	W	１，７００（１４５ ～ ３，９００）	
		運転電流	A	９．８（最大 ２０．０）	
		力率	%	８７	
	低温	能力	kW	８．９	
		消費電力	W	３，５６０	
始動電流			A	１０．１	
通年エネルギー消費効率	JISC9612:2013			６．４	
	JISC9612:2005（区分名）			６．３（F）	
冷凍装置	圧縮機出力		W	－	１，７００
	熱交換器フィン形状			片起し３本スリット	コルゲート
	冷媒	種類		フロン　Ｒ３２	
		封入量	g	１，６７０	
ファン	種類			貫流ファン	プロペラファン
	風量（冷房・暖房）	急速	m³／ｈ	１，１７０・１，３８０	３，０４０・２，７６０
		強風	m³／ｈ	９９０ ・１，１２０	－
		弱風	m³／ｈ	７８０ ・ ８３０	－
		微風	m³／ｈ	６３０ ・ ６３０	－
		静	m³／ｈ	４２０ ・ ４５０	－
音響パワーレベル運転音（冷房・暖房）		急速	dB	６６ ・ ７０	６６ ・ ６６
		強風	dB	６１ ・ ６２	－
		弱風	dB	５６ ・ ５６	－
		微風	dB	５１ ・ ５２	－
		静	dB	３７ ・ ３８	－
操作スイッチ　形名				ワイヤレスリモコン　ＲＡＲ－９Ｇ７	
電源プラグ	容量			２５０Ｖ－２０Ａ	
	形状			㉑	－
電源コード長さ（左／右）			m	０．６／１．３	－
室内外接続ケーブル	芯線径（φ）		mm	２．０	
	芯数		芯	３	
冷媒配管	接続方式			フレア	
	液側（φ）		mm	６．３５	
	ガス側（φ）		mm	１２．７	
	最大配管長		m	２０	
	最大高低差		m	１０	
	冷媒追加充填量		g	チャージレス	
ドレン接続口外径（φ）			mm	１６	
外装色（近似マンセルＮｏ．）				スターホワイト（N9.3）	ナチュラルグレー（2.9Y7.8/1）
製品寸法（高さ×幅×奥行）			mm	295×798×385	709x859(+97)x319(+68)
荷造寸法（幅×奥行×高さ）			cm	８６×３６×４７	９９×４２×７５
質量（製品・荷造）			kg	１７．０ ・ ２０．０	４１．５ ・ ４４．０

(1) 本仕様は予告なく変更することがあります。
(2) 定格冷房時の表示は、JIS条件（室内 27℃:DB・19℃:WB、室外 35℃:DB・24℃:WB）で運転した場合の数値です。
(3) 定格暖房時の表示は、JIS条件（室内 20℃:DB・15℃:WB、室外 7℃:DB・ 6℃:WB）で運転した場合の数値です。
(4) 低温暖房時の表示は、JIS条件（室内 20℃:DB・15℃:WB、室外 2℃:DB・ 1℃:WB）で運転した場合の数値です。
(5) 能力、消費電力の（ ）内の表示は、それぞれの可変幅（最小～最大）の数値です。
(6) 運転音の表示は、JIS C 9612に基づき、無響室で測定した数値です。
(7) 室外ユニットの製品寸法中（ ）内の寸法について、幅方向はトッテとサービスバルブカバーの突き出し寸法を、また、奥行方向は空気吐出口と固定足の突き出し寸法を示しています。

SIGNATURE		DATE
DWN.	S.Ushiyama	2020-03-04
CHKD.	Y.Ueda	2020-03-04
APPD.	Y.Ueda	2020-03-04

PROJECTION　SCALE NTS

TITLE　RAS-JT63K2SE8:RAC-JT63K2SE8　構造・寸法図　CAD

Hitachi-Johnson Controls Air Conditioning, Inc.

TOCHIGI DWG. No.　3YAA NN0015612

REGD. 2020 0304

002

NN0015639

室 外 機

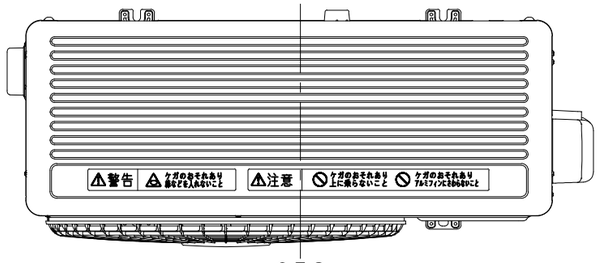

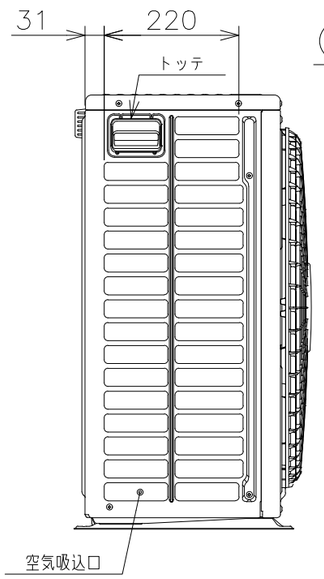

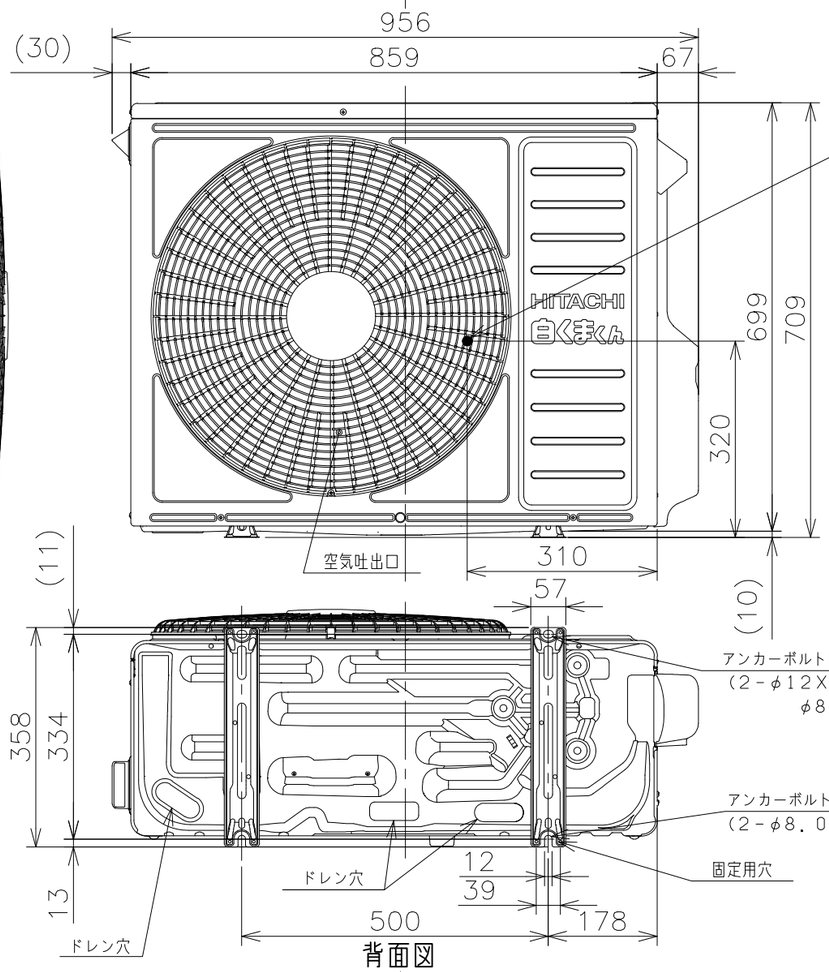

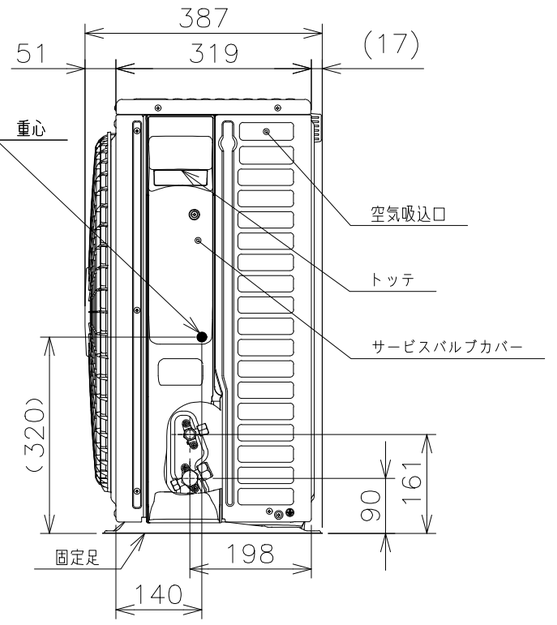

背面図

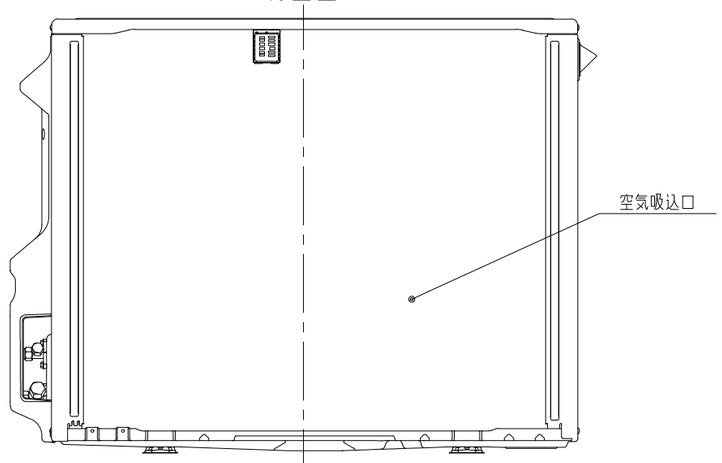

室外機標準据付寸法図

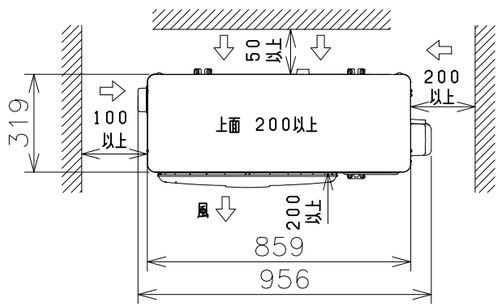

注記

1．本体の前、後、左、右、上方向に上図の ⟷ 印の間隔をあけ、
3方向以上開放できる所に据え付けてください。
ただし、2方向しか開放できない場合と前後面に壁がある場合は
右図に従い据え付けてください。

ベランダ等の室外機周囲に壁がある場合への据付けは、上面側と側面又は
正面の2方向以上を開放した上で、下図の必要寸法以上を確保してください。

3方向壁に囲まれている場合

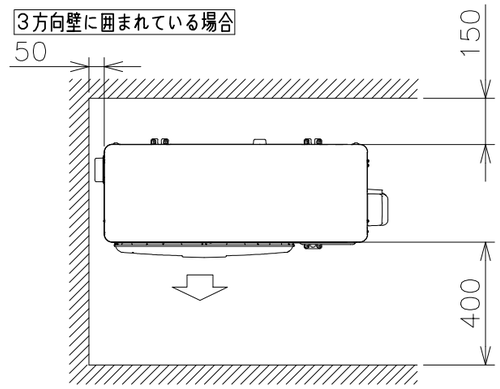

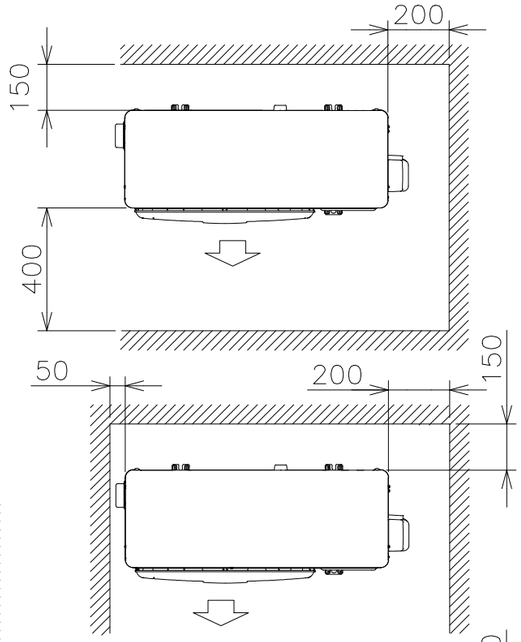

前後のみに壁がある場合

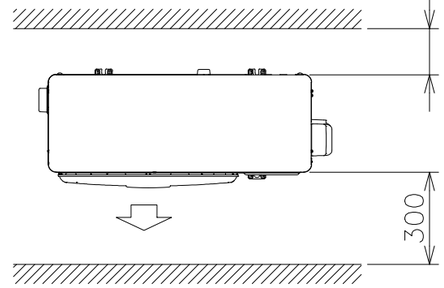

※吹出し側壁面高さ1．2m以下

SIGNATURE		DATE
DWN.	S.Ushiyama	2020-03-04
CHKD.	Y.Ueda	2020-03-04
APPD.	Y.Ueda	2020-03-04

PROJECTION | SCALE NTS | TITLE RAS-JT63K2SE8:RAC-JT63K2SE8 構造・寸法図 | CAD

Hitachi-Johnson Controls Air Conditioning, Inc.

TOCHIGI DWG. No. 3YAA NN0015639

REGD. REGD. 2020 0304

001

NN0015666

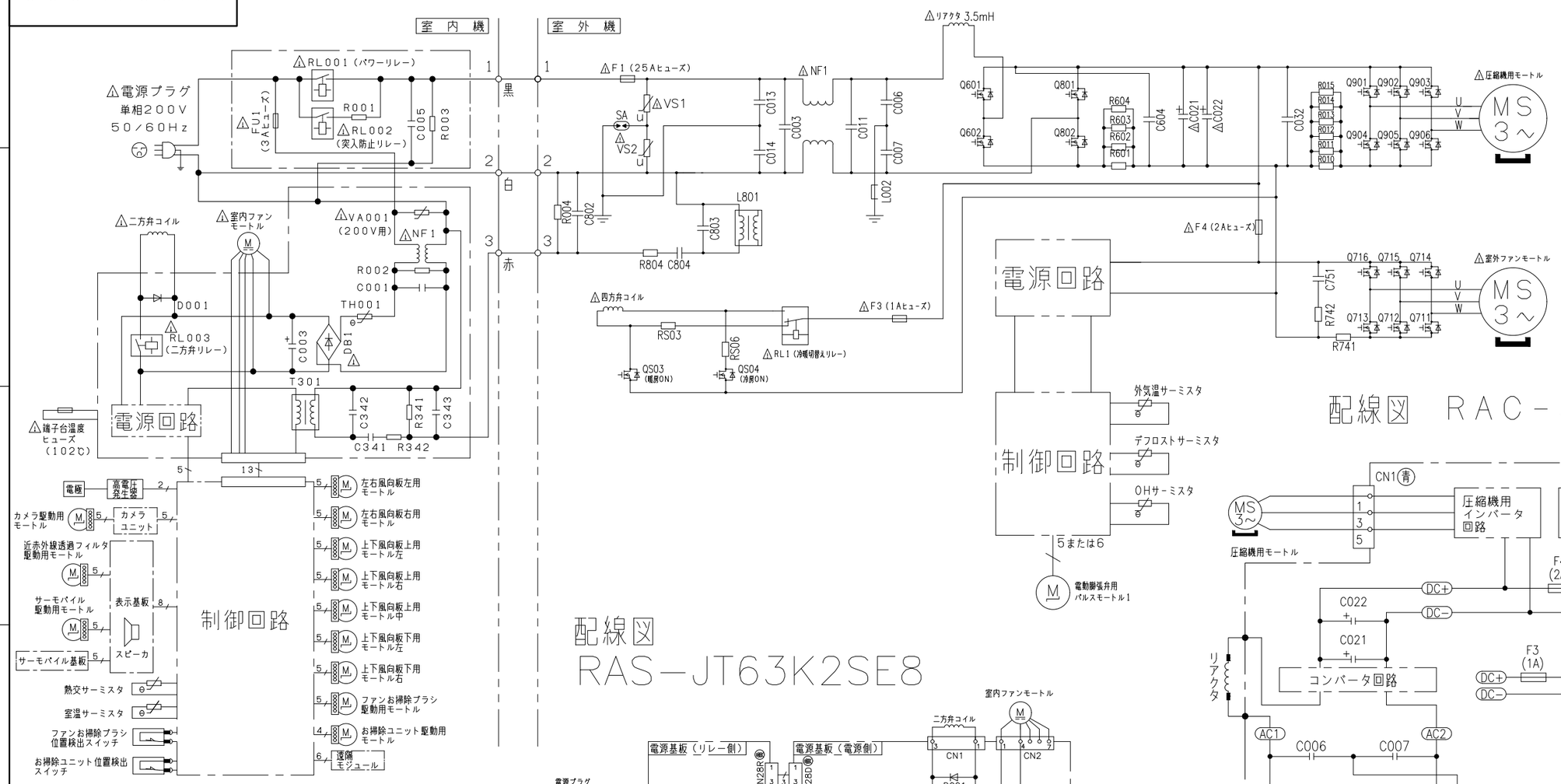

配線図 RAC-JT63K2SE8

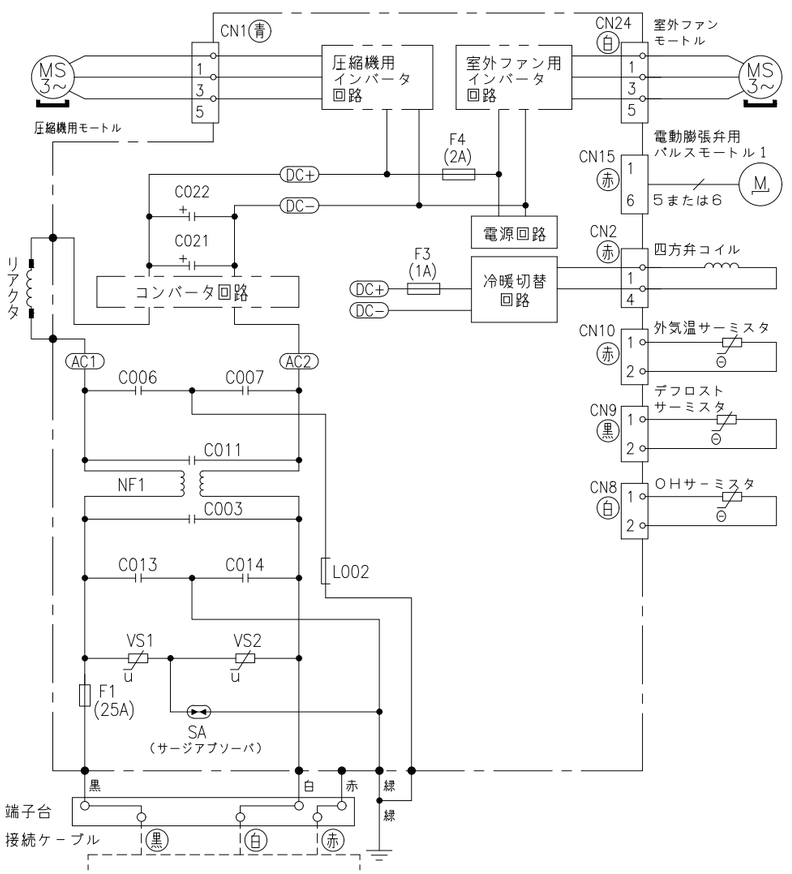

配線図 RAS-JT63K2SE8

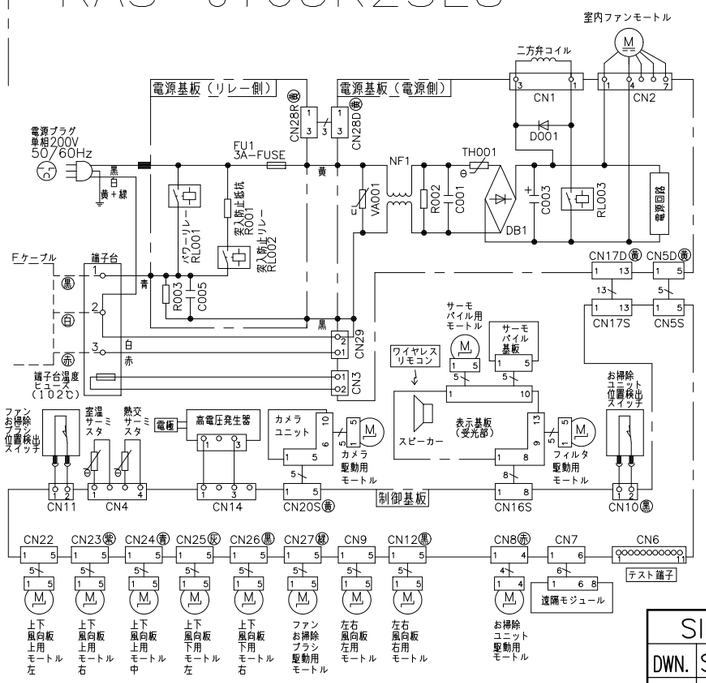

・ホームオートメーションを行う場合
室内基板のCN6に別売の※1HA接続コードを差込んで※2標準アダプターと接続してください。

・H-LINKに接続する場合
室内基板のCN7に接続されている遠隔モジュールの端子を外して、CN7に別売の※3RACアダプターの端子を差込んでください。

・HEMSを使用する場合
室内基板のCN7に接続されている遠隔モジュールの端子を外して、CN7に別売の※4HEMSアダプターの端子を差込んでください。

※1 HA接続コード：部品番号（SP-HAC1）
※2 標準アダプター：HA-S100TSA
※3 RACアダプター：PSC-6RAD
※4 HEMSアダプター：SP-EM1

SIGNATURE		DATE	PROJECTION	SCALE	TITLE
DWN.	S.Ushiyama	2020-03-04		NTS	RAS-JT63K2SE8:RAC-JT63K2SE8 回路図:配線図
CHKD.	Y.Ueda	2020-03-04	Hitachi-Johnson Controls Air Conditioning, Inc.		TOCHIGI DWG. No. 3YDA NN0015666
APPD.	Y.Ueda	2020-03-04			REGD. 2020 0304

CAD

001