NN0029037

日立ルームエアコン　壁掛Xシリーズ　仕様表

RAS−XR7125D/RAC−XR7125D

ユニット				室内ユニット	室外ユニット
タイプ				壁掛型セパレート	
型式				RAS−XR7125D	RAC−XR7125D
電源（50/60Hz）				単相200V	
冷房	定格	能力	kW	7.1（0.6 ～ 7.2）	
		消費電力	W	2,340（175 ～ 3,100）	
		運転電流	A	11.8	
		力率	%	99	
暖房	定格	能力	kW	8.5（0.6 ～ 11.9）	
		消費電力	W	2,140（145 ～ 3,900）	
		運転電流	A	12.3（最大 20.0）	
		力率	%	87	
	低温	能力	kW	8.9	
		消費電力	W	3,560	
始動電流			A	12.3	
通年エネルギー消費効率		JISC9612:2013（区分）		5.9（Ⅲ）	
冷凍装置	圧縮機出力		W	−	1,900
	熱交換器フィン形状			片起し3本スリット	コルゲートフィン
	冷媒	種類		フロン R32	
		封入量	g	1,550	
ファン	種類			貫流ファン	プロペラファン
	風量（冷房・暖房）	急速	m³/h	1,260 ・ 1,500	3,040 ・ 3,040
		強風	m³/h	990 ・ 1,120	−
		弱風	m³/h	780 ・ 830	−
		微風	m³/h	630 ・ 630	−
		静	m³/h	420 ・ 450	−
音響パワーレベル運転音（冷房・暖房）		急速	dB	67 ・ 71	67 ・ 69
		強風	dB	61 ・ 62	−
		弱風	dB	56 ・ 56	−
		微風	dB	51 ・ 52	−
		静	dB	37 ・ 38	−
操作スイッチ　形名				プッシュボタン（ワイヤレス） RAR−BM1	
電源プラグ		容量		250V 20A	
		形状		⊂⊃	−
電源コード長さ（左/右）			m	（左）0.6 /（右）1.3	−
室内外接続ケーブル		芯線径（φ）	mm	2.0	
		芯数	芯	3	
冷媒配管		接続方式		フレア	
		液側（φ）	mm	6.35	
		ガス側（φ）	mm	12.7	
		最大配管長	m	20	
		最大高低差	m	10	
		冷媒追加充填量	g	−	
ドレン接続口外径（φ）			mm	16	
外装色（近似マンセルNo.）				スターホワイト（N9.3）	ナチュラルグレー（2.9Y7.8/1）
製品寸法（高さ×幅×奥行）			mm	295×798×385	709×859（+97）×319（+68）
荷造寸法（幅×奥行×高さ）			cm	86×36×47	99×42×75
質量（製品・荷造）			kg	17.0 ・ 20.0	39.0 ・ 41.0

（1）本仕様は予告なく変更することがあります。
（2）定格冷房時の表示は、JIS条件（室内 27℃：DB・19℃：WB、室外 35℃：DB・24℃：WB）で運転した場合の数値です。
（3）定格暖房時の表示は、JIS条件（室内 20℃：DB・15℃：WB、室外 7℃：DB・ 6℃：WB）で運転した場合の数値です。
（4）低温暖房時の表示は、JIS条件（室内 20℃：DB・15℃：WB、室外 2℃：DB・ 1℃：WB）で運転した場合の数値です。
（5）能力、消費電力の（ ）内の表示は、それぞれの可変幅（最小～最大）の数値です。
（6）運転音の表示は、JIS C 9612に基づき、無響室で測定した数値です。
（7）室外ユニットの製品寸法中（ ）内の寸法について、幅方向はトッテとサービスバルブカバーの突き出し寸法を、
また、奥行方向は空気吐出口と外気温サーミスタカバーの突き出し寸法を示しています。

SIGNATURE		DATE	PROJECTION	SCALE	TITLE
DWN.	J.Haegwan	2024−09−19		NTS	2025 年度 X シリーズ 仕様表
CHKD.	S.Nakamura	2024−09−24	Hitachi-Johnson Controls Air Conditioning, Inc.	TOCHIGI DWG. No.	REGD.
				4YAA NN0029037	REGD. 2024 0924
APPD.	K.Hosokawa	2024−09−24			

CAD

001

NN0029026

日立ルームエアコン壁掛Xシリーズ
室内ユニット寸法図

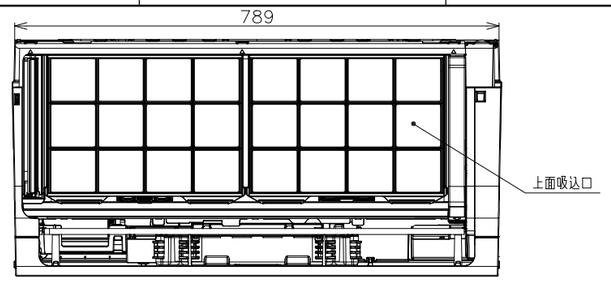

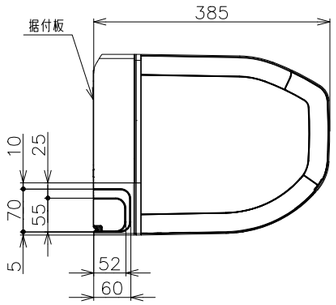

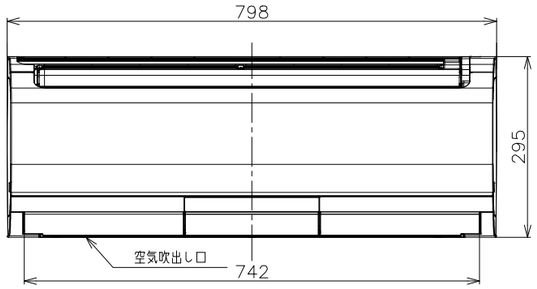

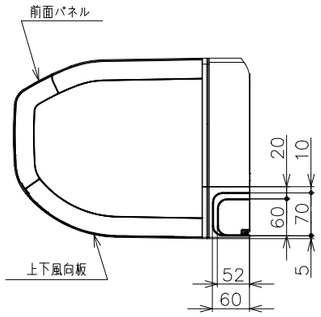

ワイヤレスリモコン

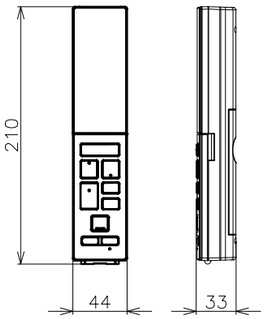

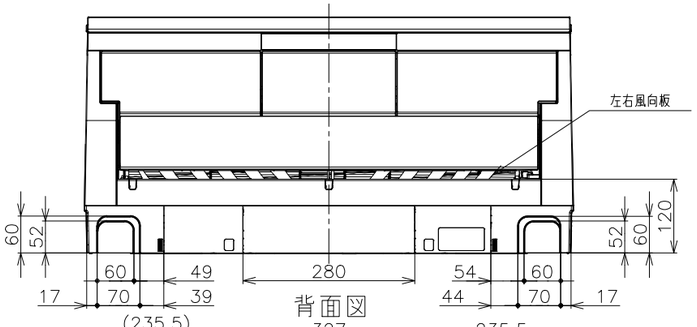

背面図

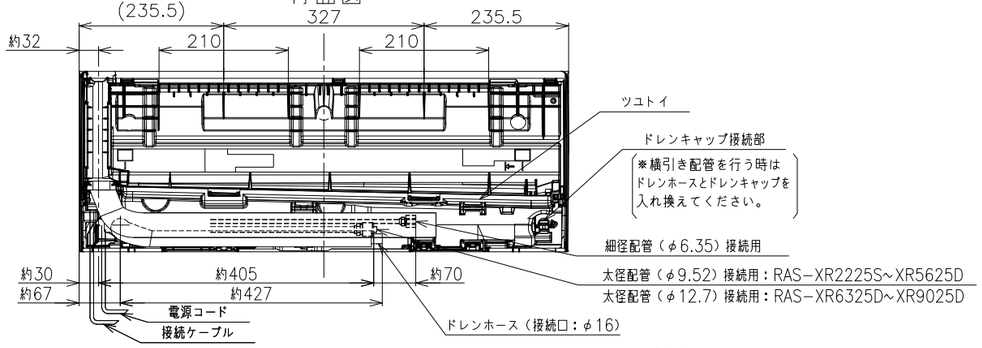

据付板　（正面図）　天井面（回縁）（ユニットを引っ掛けるために必要な寸法です。）

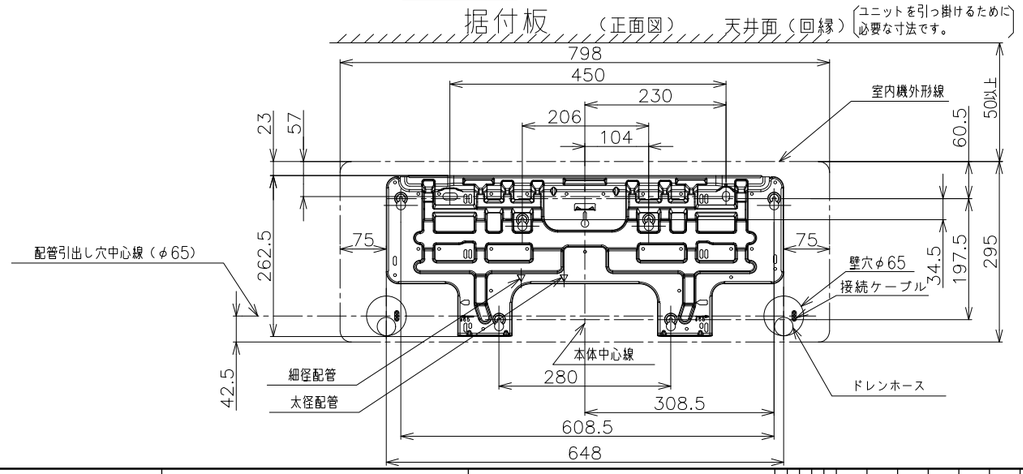

【参考】接続ケーブル必要長さの目安

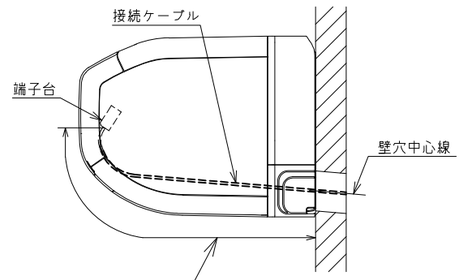

室内機配管位置	接続ケーブル必要長さ（被覆むき出し部寸法も含む）
右後直引き	530mm以上
左後直引き	1250mm以上

※据付状況により、必要長さは変動します。

注記

1．室内機のサービススペースは左・右が５０ｍｍ、
　上が５０ｍｍ、下が１００ｍｍ必要です。
　カーテンレール、カーテンボックス等の上に設置する
　場合は、風の流れを損なわない寸法を確保してください。
2．配管は太径、細径とも断熱してあるものを使用します。
3．配管は長さ２０ｍ以内です。
4．室内・室外機の配管落差は１０ｍ以内です。
5．プラグの形状
　RAS−XR2225S,XR2525S　Ⓘ
　RAS−XR2825S,XR3625S　Ⓘ
　RAS−XR4025D~XR9025D　Ⓙ
6．電源コードの長さ

7．接続ケーブルは、φ２．０×３の単線Ｆケーブルを
　使用します。

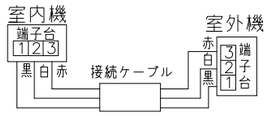

室内機サービススペース

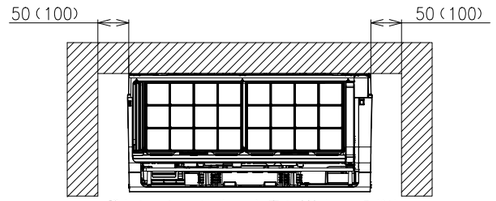

壁とのスペースは（　　）内の寸法をできるだけ
確保してください。

※室内機の背面で配管接続する
場合は110mm以上

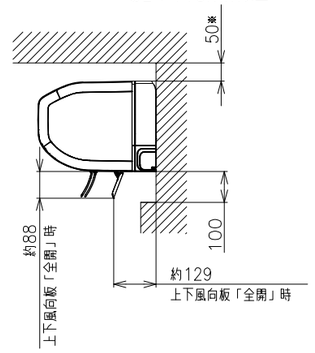

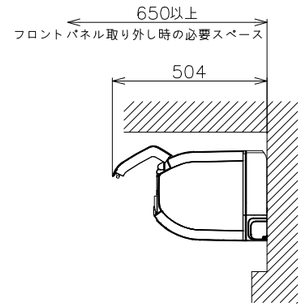

適用機種
RAS−XR2225S
RAS−XR2525S
RAS−XR2825S
RAS−XR3625S
RAS−XR4025D
RAS−XR5625D
RAS−XR6325D
RAS−XR7125D
RAS−XR8025D
RAS−XR9025D

SIGNATURE		DATE	PROJECTION	SCALE	TITLE
DWN.	J.Haegwan	2024−09−20		NTS	2025年度Xシリーズ寸法図
CHKD.	S.Nakamura	2024−09−20	Hitachi-Johnson Controls Air Conditioning, Inc.		TOCHIGI DWG. No. 3YAA NN0029026
APPD.	K.Hosokawa	2024−09−20			REGD. 2024 0920

CAD

003

NN0029033

日立ルームエアコン壁掛Xシリーズ
室外ユニット寸法図

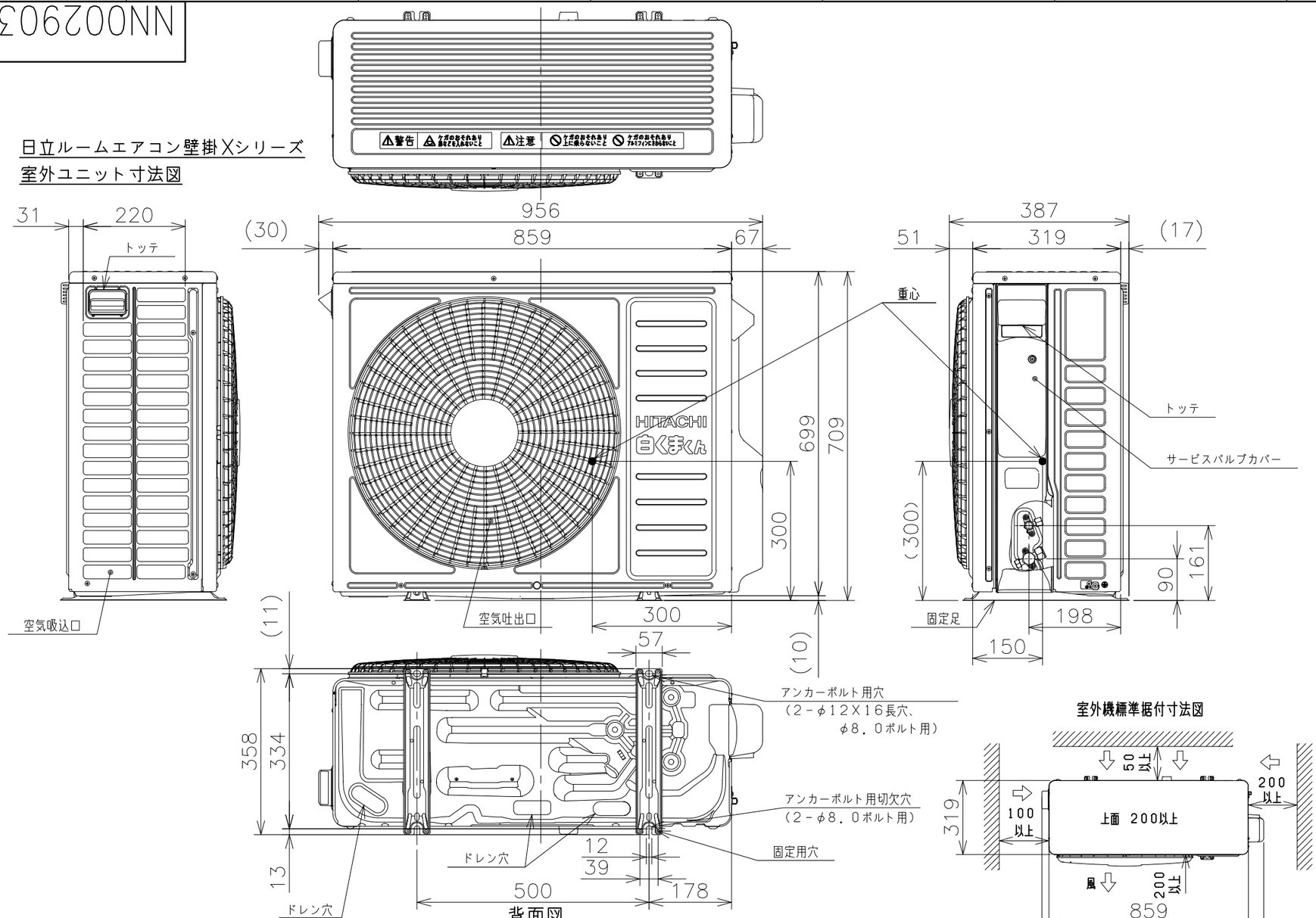

背面図

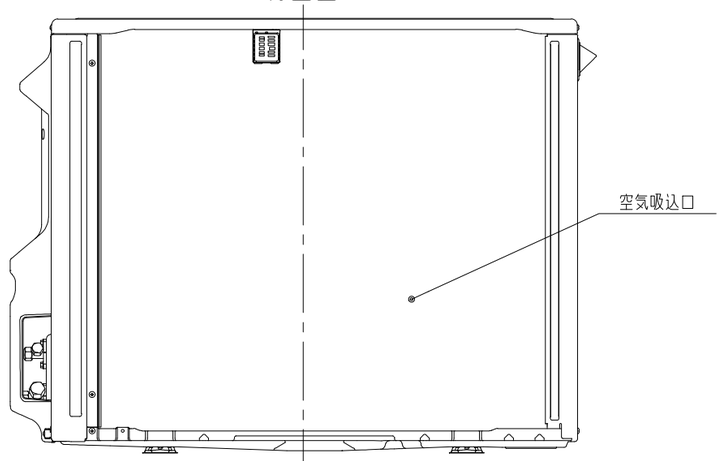

適用機種
RAC－XR4025D
RAC－XR5625D
RAC－XR6325D
RAC－XR7125D

室外機標準据付寸法図

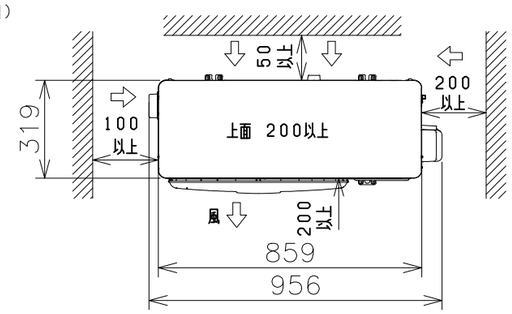

注記

1．本体の前、後、左、右、上方向に上図の ⟷ 印の間隔をあけ、
3方向以上開放できる所に据え付けてください。
ただし、2方向しか開放できない場合と前後面に壁がある場合は
右図に従い据え付けてください。

ベランダ等の室外機周囲に壁がある場合への据付けは、上面側と側面又は
正面の2方向以上を開放した上で、下図の必要寸法以上を確保してください。

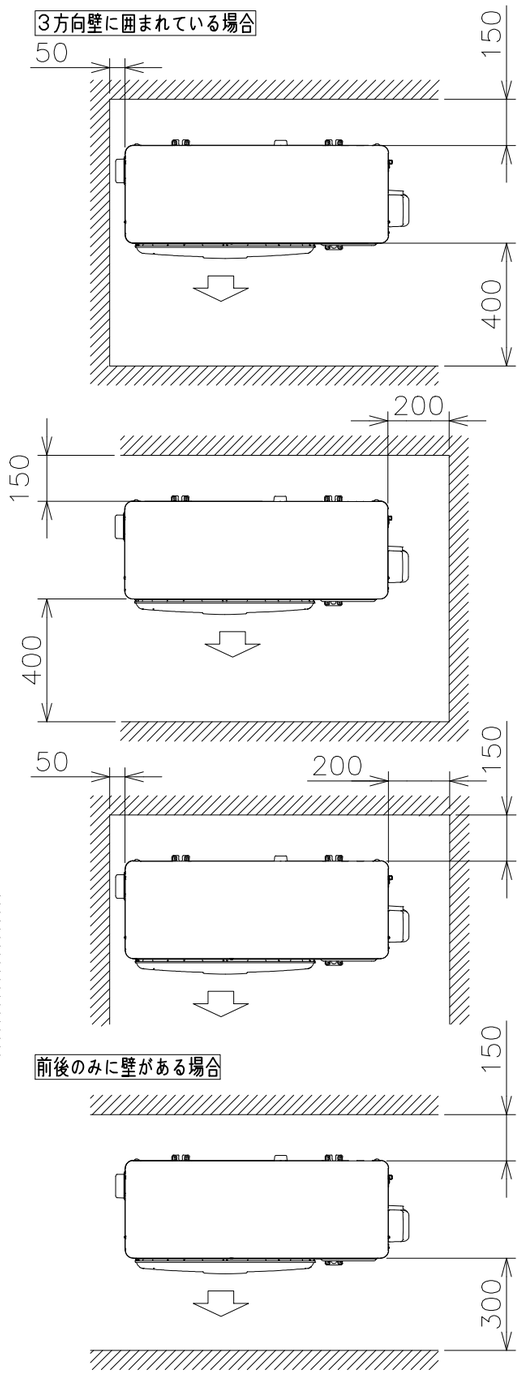

※吹出し側壁面高さ1．2m以下

SIGNATURE		DATE	PROJECTION	SCALE	TITLE
DWN.	J.Haegwan	2024-09-20		NTS	2025年度Xシリーズ寸法図
CHKD.	S.Nakamura	2024-09-20	Hitachi-Johnson Controls Air Conditioning, Inc.		TOCHIGI DWG. No. 3YAA NN0029033
APPD.	K.Hosokawa	2024-09-20			

CAD

REGD. REGD 2024 0920

001

NN0029034

日立ルームエアコン　壁掛Xシリーズ
室内室外ユニット　回路図・配線図

回路図

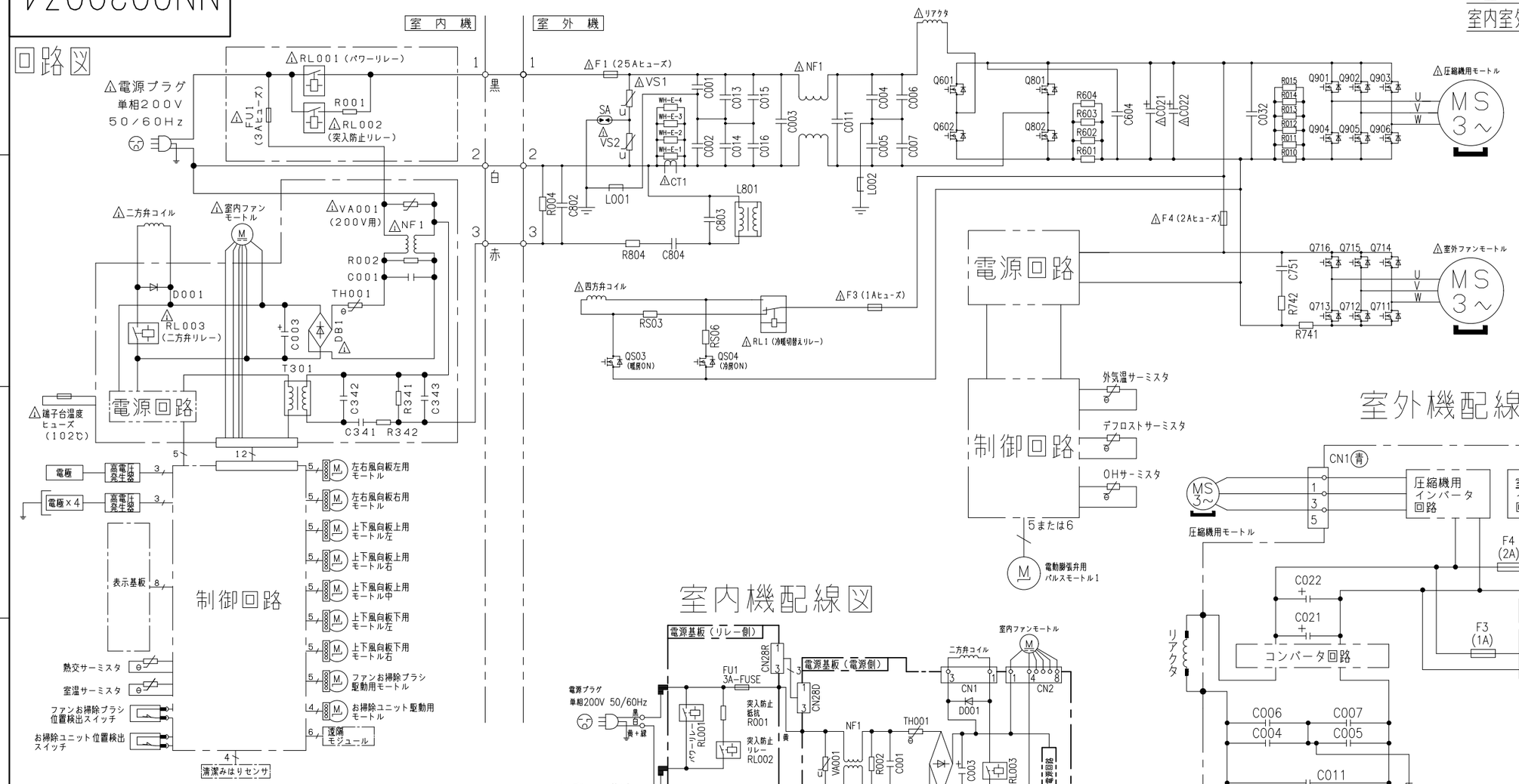

室内機　室外機

室内機	室外機
RAS−XR4025D	RAC−XR4025D
RAS−XR5625D	RAC−XR5625D
RAS−XR6325D	RAC−XR6325D
RAS−XR7125D	RAC−XR7125D
RAS−XR8025D	RAC−XR8025D

室外機配線図

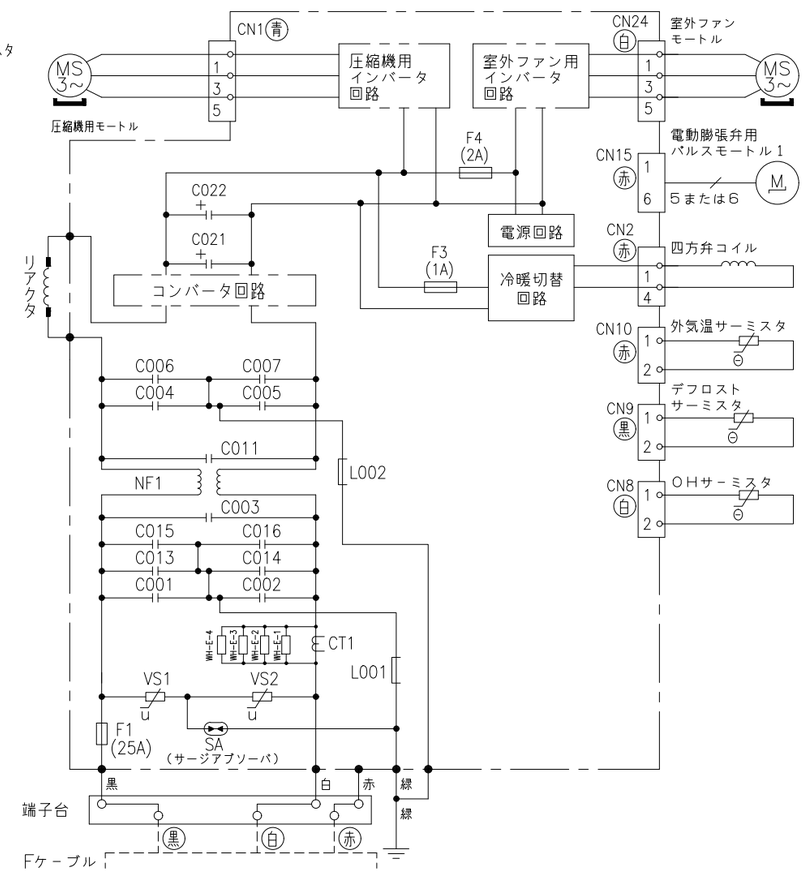

※部品が実装されていない場合やジャンパー線になっている場合があります。

室内機配線図

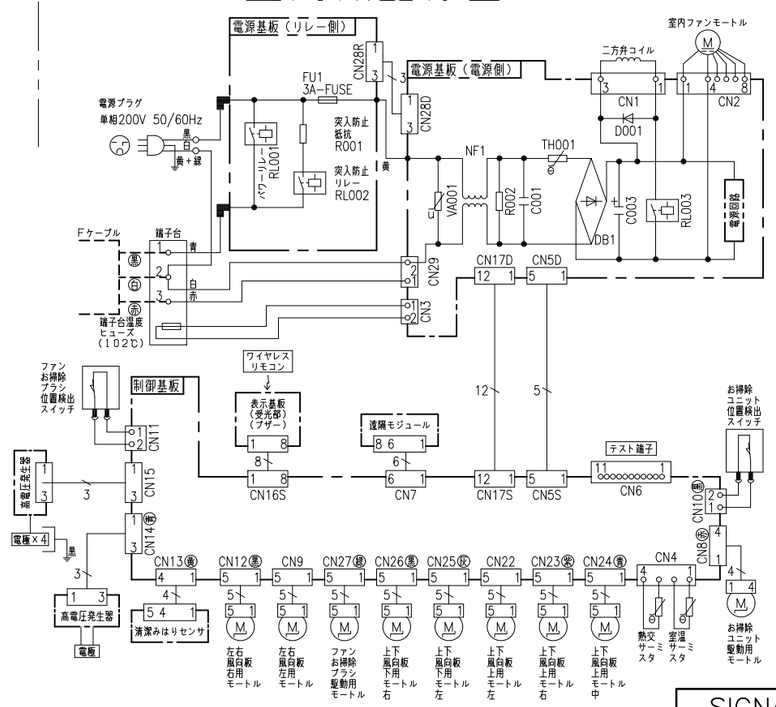

・ホームオートメーションを行う場合
室内基板のCN6に別売の※1HA接続コードを差込んで※2標準アダプターと接続してください。
・換気ユニットを接続する場合
室内基板のCN6に換気ユニット付属のHA接続コードを差込んで、換気ユニットと接続してください。
・H-LINKに接続する場合
室内基板のCN7に接続されている遠隔モジュールの端子を外して、CN7に別売の※3RACアダプターの端子を差込んでください。
・HEMSを使用する場合
室内基板のCN7に接続されている遠隔モジュールの端子を外して、CN7に別売のHEMSアダプターの端子を差込んでください。

※1　HA接続コード：部品番号（SP-HAC1）
※2　標準アダプター：HA-S100TSA
※3　RACアダプター：PSC-6RAD

SIGNATURE		DATE
DWN.	M.Hotta	2024-09-19
CHKD.	T.Isoda	2024-09-19
	M.Okabe	2024-09-19
APPD.	H.Hashimoto	2024-09-19

PROJECTION　SCALE NTS　TITLE 2025年度 Xシリーズ 回路図：配線図　CAD

Hitachi-Johnson Controls Air Conditioning, Inc.

TOCHIGI DWG. No. 3YDA NN0029034

REGD. 2024 0919

002