NN0026447

日立ルームエアコン　壁掛XBKシリーズ　仕様表

RAS−X40R2BK/RAC−X40R2BK

ユニット				室内ユニット	室外ユニット
タ　イ　プ				壁掛型セパレート	
型　式				RAS−X40R2BK	RAC−X40R2BK
電　源　（50／60Hz）				単相200V	
冷房	定格	能力	kW	4.0（0.5　～　5.5）	
		消費電力	W	880（155　～　1,800）	
		運転電流	A	5.2	
		力率	%	85	
暖房	定格	能力	kW	5.0（0.4　～　11.9）	
		消費電力	W	920（135　～　3,900）	
		運転電流	A	5.4（最大　20.0）	
		力率	%	85	
	低温	能力	kW	8.9	
		消費電力	W	3,560	
始動電流			A	5.4	
通年エネルギー消費効率		JISC9612:2013（区分）		7.3（Ⅲ）	
冷凍装置	圧縮機出力		W	−	1,100
	熱交換器フィン形状			片起し3本スリット	コルゲートフィン
	冷　媒	種　類		フロン　R32	
		封入量	g	1,550	
ファン	種　類			貫流ファン	プロペラファン
	風　量（冷房・暖房）	急　速	m³／h	1,110　・　1,380	2,700　・　1,950
		強　風	m³／h	900　・　960	−
		弱　風	m³／h	700　・　760	−
		微　風	m³／h	520　・　570	−
		静	m³／h	300　・　370	−
音響パワーレベル運転音（冷房・暖房）		急　速	dB	65　・　69	62　・　60
		強　風	dB	60　・　61	−
		弱　風	dB	56　・　56	−
		微　風	dB	51　・　52	−
		静	dB	36　・　36	−
操作スイッチ　形名				プッシュボタン（ワイヤレス）　RAR−BD1	
電源プラグ		容　量		250V　20A	
		形　状		⊂⊃	−
電源コード長さ（左／右）			m	（左）0.6　／（右）1.3	−
室内外接続ケーブル		芯線径（φ）	mm	2.0	
		芯　数	芯	3	
冷媒配管		接続方式		フレア	
		液側（φ）	mm	6.35	
		ガス側（φ）	mm	9.52	
		最大配管長	m	20	
		最大高低差	m	10	
		冷媒追加充填量	g	−	
ドレン接続口外径（φ）			mm	16	
外装色（近似マンセルNo.）				スターホワイト（N9.3）	ナチュラルグレー（2.9Y7.8／1）
製品寸法（高さ×幅×奥行）			mm	295×798×385	709×859（+97）×319（+68）
荷造寸法（幅×奥行×高さ）			cm	86×36×47	99×42×75
質量（製品・荷造）			kg	16.5　・　20.0	40.0　・　42.0

（1）本仕様は予告なく変更することがあります。
（2）定格冷房時の表示は、JIS条件（室内　27℃：DB・19℃：WB、室外　35℃：DB・24℃：WB）で運転した場合の数値です。
（3）定格暖房時の表示は、JIS条件（室内　20℃：DB・15℃：WB、室外　7℃：DB・　6℃：WB）で運転した場合の数値です。
（4）低温暖房時の表示は、JIS条件（室内　20℃：DB・15℃：WB、室外　2℃：DB・　1℃：WB）で運転した場合の数値です。
（5）能力、消費電力の（　）内の表示は、それぞれの可変幅（最小～最大）の数値です。
（6）運転音の表示は、JIS C 9612に基づき、無響室で測定した数値です。
（7）室外ユニットの製品寸法中（　）内の寸法について、幅方向はトッテとサービスバルブカバーの突き出し寸法を、
また、奥行方向は空気吐出口と外気温サーミスタカバーの突き出し寸法を示しています。

SIGNATURE		DATE	PROJECTION	SCALE	TITLE
DWN.	M.Yoshida	2023−09−21		NTS	2024 年度 XBK シリーズ 仕様表
CHKD.	J.Cai	2023−09−21	Hitachi-Johnson Controls Air Conditioning, Inc.		TOCHIGI DWG. No. 4YAA NN0026447
APPD.	K.Daigou	2023−09−21			REGD. 2023 0921

CAD

001

NN0026441

日立ルームエアコン壁掛XBKシリーズ
室内ユニット寸法図

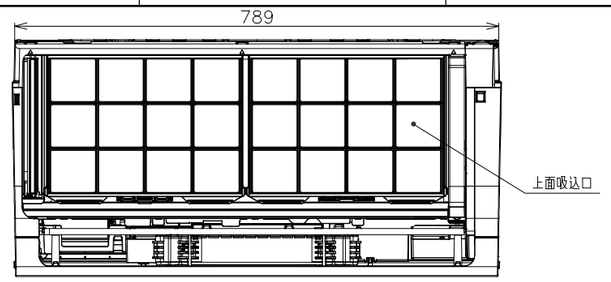

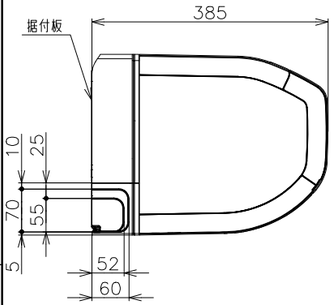

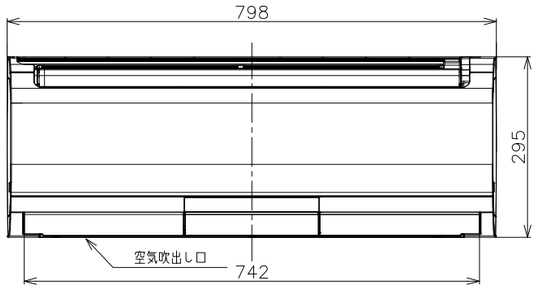

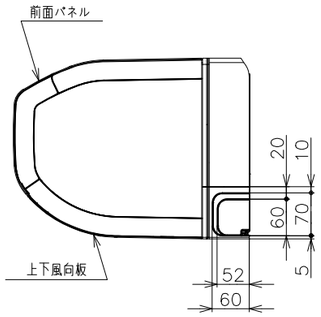

ワイヤレスリモコン

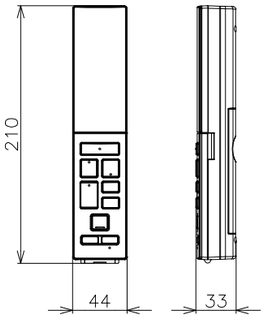

リモコンホルダー

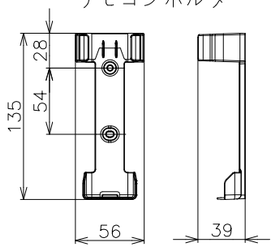

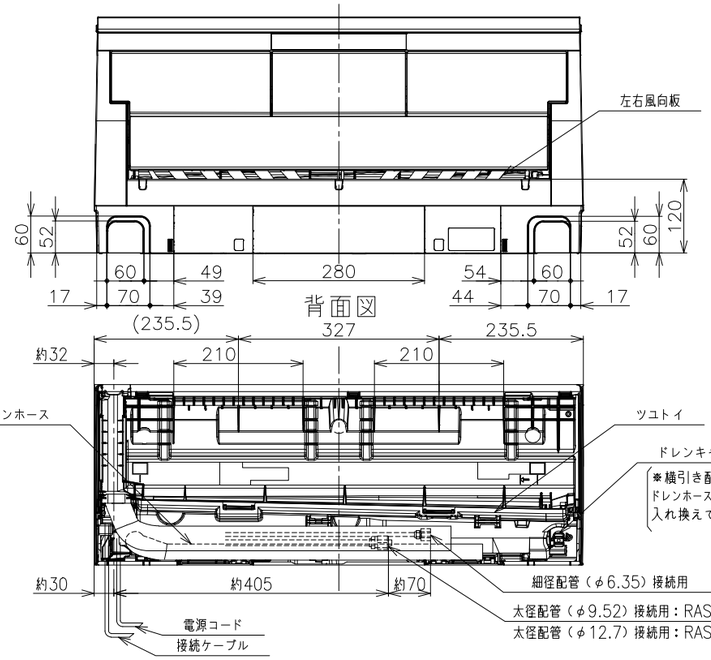

背面図

据付板　（正面図）　天井面（回縁）（ユニットを引っ掛けるために必要な寸法です。）

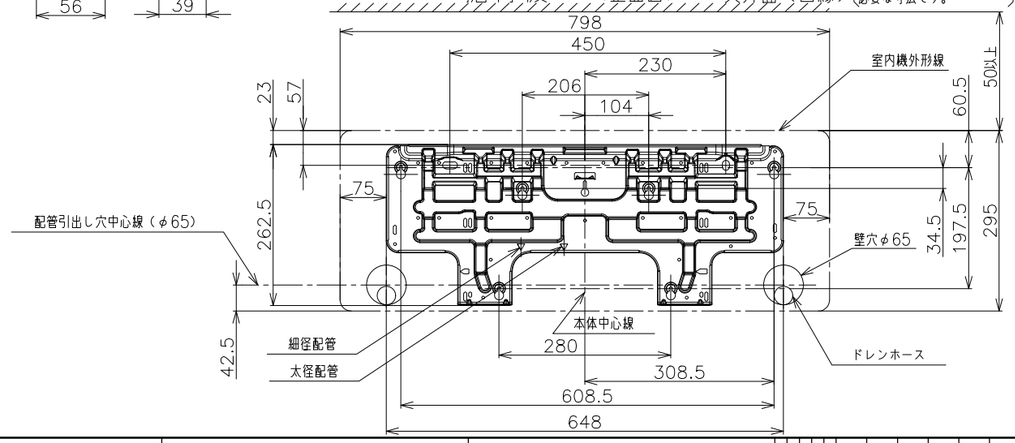

室内機サービススペース

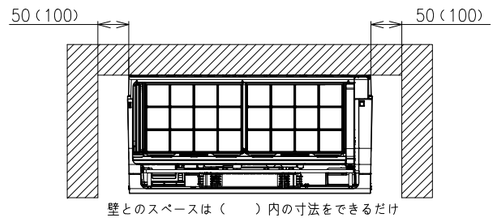

壁とのスペースは（　　）内の寸法をできるだけ
確保してください。

※室内機の背面で配管接続する
場合は110mm以上

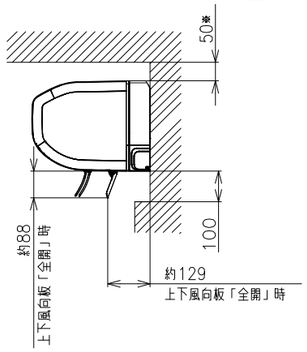

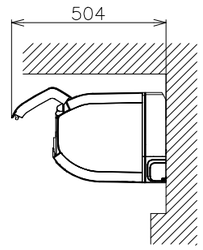

注記

1．室内機のサービススペースは左・右が５０ｍｍ、
　上が５０ｍｍ、下が１００ｍｍ必要です。
　カーテンレール、カーテンボックス等の上に設置する
　場合は、風の流れを損なわない寸法を確保してください。
2．配管は太径、細径とも断熱してあるものを使用します。
3．配管は長さ２０ｍ以内です。
4．室内・室外機の配管落差は１０ｍ以内です。
5．プラグの形状
　RAS−X22RBK,X25RBK　Ⓘ
　RAS−X28RBK,X36RBK　Ⓘ
　RAS−X40R2BK~X90R2BK　Ⓘ
6．電源コードの長さ
　[左側]RAS−X22RBK,X25RBK 約1.0m
　　RAS−X28RBK,X36RBK 約0.6m
　　RAS−X40R2BK~X90R2BK 約0.6m
　[右側]RAS−X22RBK,X25RBK 約1.7m
　　RAS−X28RBK,X36RBK 約1.3m
　　RAS−X40R2BK~X90R2BK 約1.3m

7．接続ケーブルは、φ２．０×３の単線Ｆケーブルを
　使用します。

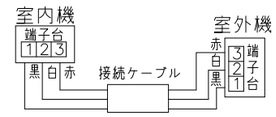

適用機種
RAS−X22RBK
RAS−X25RBK
RAS−X28RBK
RAS−X36RBK
RAS−X40R2BK
RAS−X56R2BK
RAS−X63R2BK
RAS−X71R2BK
RAS−X80R2BK
RAS−X90R2BK

SIGNATURE		DATE	PROJECTION	SCALE	TITLE
DWN.	M.Yoshida	2023−09−21		NTS	2024年度XBKシリーズ寸法図
CHKD.	J.Cai	2023−09−21	Hitachi-Johnson Controls Air Conditioning, Inc.		TOCHIGI DWG. No. 3YAA NN0026441
APPD.	K.Daigou	2023−09−21			REGD. 2023 0921

CAD

001

NN0026448

日立ルームエアコン壁掛XBKシリーズ 室外ユニット寸法図

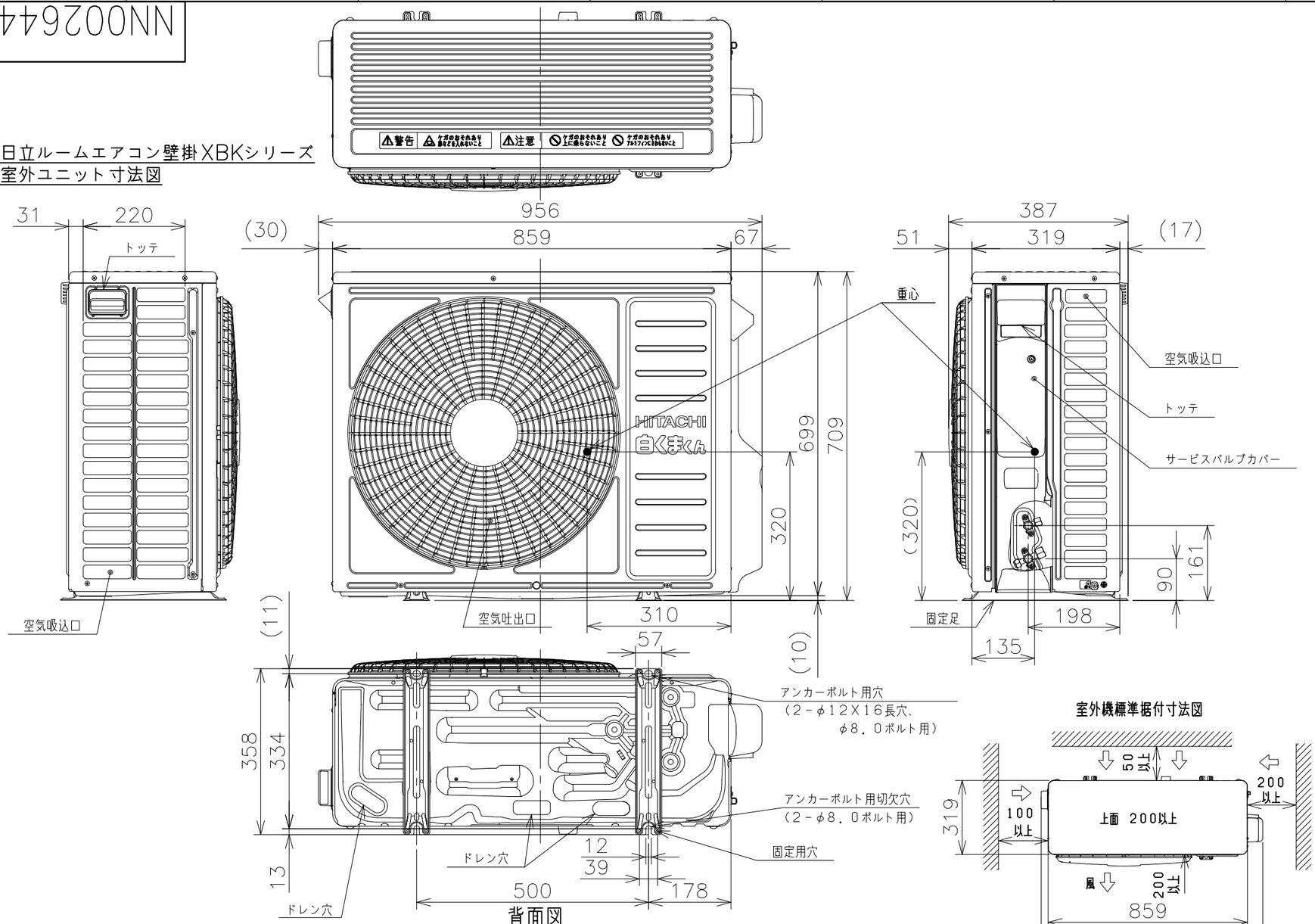

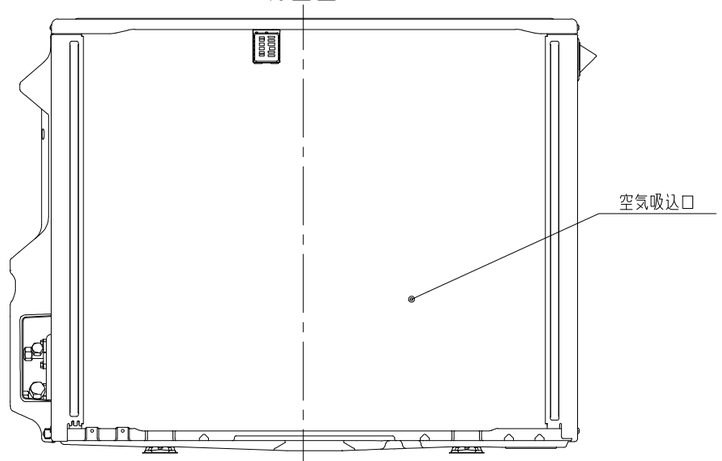

室外機標準据付寸法図

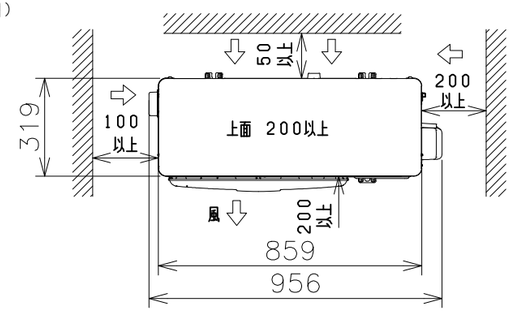

ベランダ等の室外機周囲に壁がある場合への据付けは、上面側と側面又は正面の2方向以上を開放した上で、下図の必要寸法以上を確保してください。

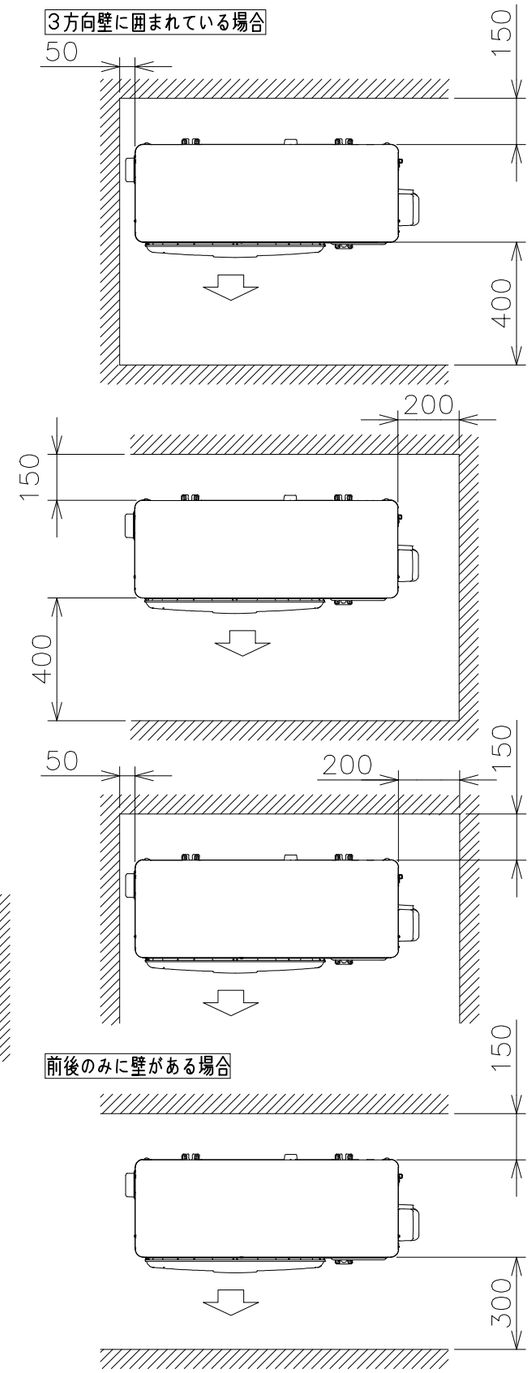

※吹出し側壁面高さ1．2m以下

注記

1．本体の前、後、左、右、上方向に上図の ⟷ 印の間隔をあけ、3方向以上開放できる所に据え付けてください。
ただし、2方向しか開放できない場合と前後面に壁がある場合は右図に従い据え付けてください。

適用機種
RAC－X40R2BK
RAC－X56R2BK
RAC－X63R2BK
RAC－X71R2BK
RAC－X80R2BK

SIGNATURE		DATE
DWN.	J.Haegwan	2023-09-14
CHKD.	K.Fukuhara	2023-09-14
APPD.	K.Daigou	2023-09-14

PROJECTION | SCALE NTS | TITLE 2024年度XBKシリーズ寸法図 | CAD

Hitachi-Johnson Controls Air Conditioning, Inc.

TOCHIGI DWG. No. 3YAA NN0026448

REGD. 2023 0914

001

NN0026449

日立ルームエアコン　壁掛XBKシリーズ
室内室外ユニット　回路図・配線図

回路図

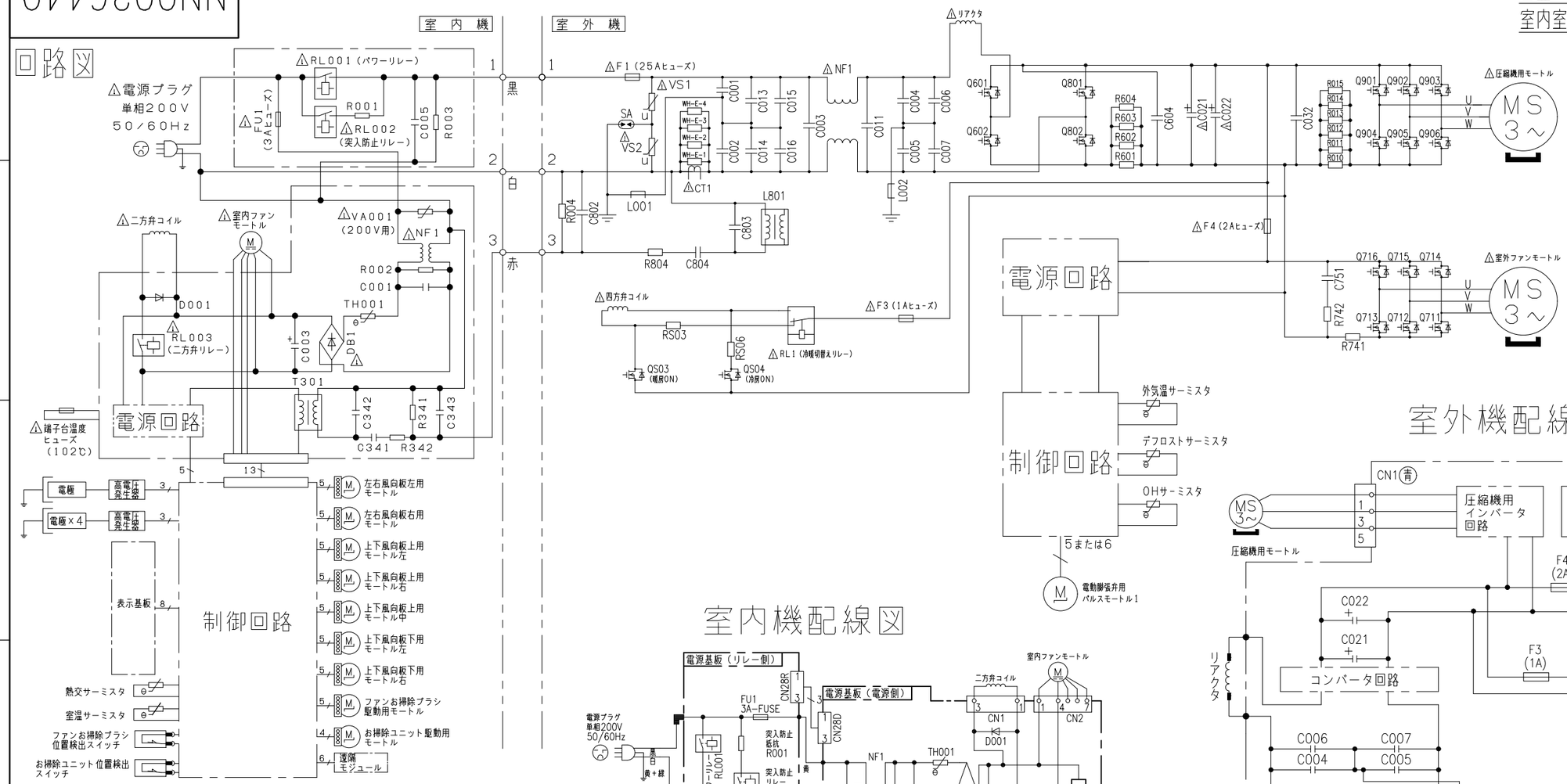

室内機	室外機
RAS−X40R2BK	RAC−X40R2BK
RAS−X56R2BK	RAC−X56R2BK
RAS−X63R2BK	RAC−X63R2BK
RAS−X71R2BK	RAC−X71R2BK
RAS−X80R2BK	RAC−X80R2BK

室外機配線図

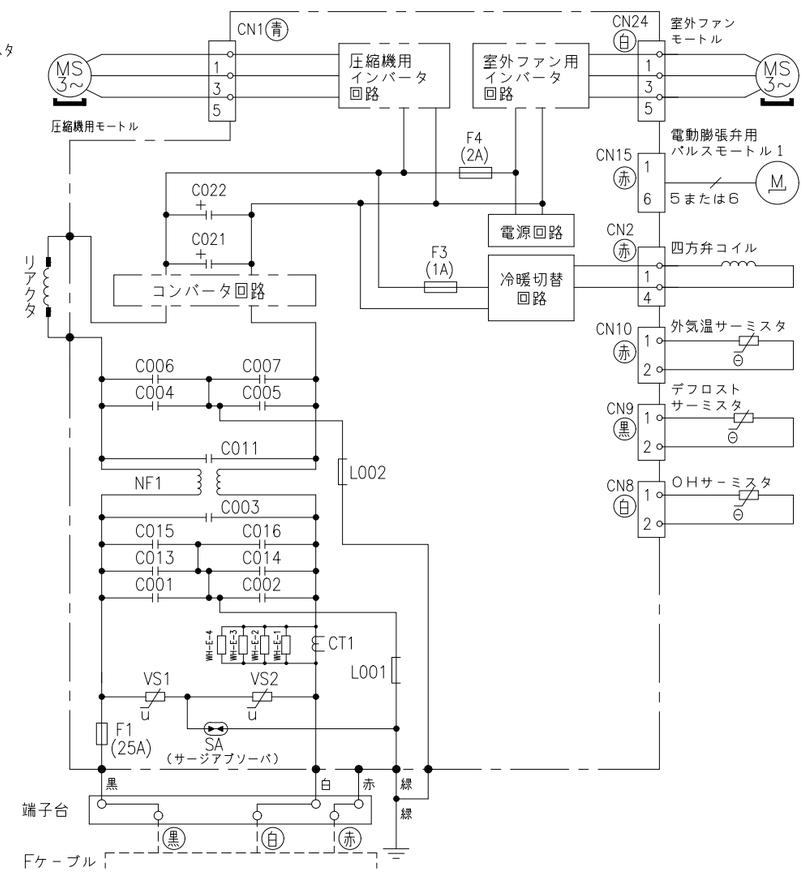

※部品が実装されていない場合やジャンパー線になっている場合があります。

室内機配線図

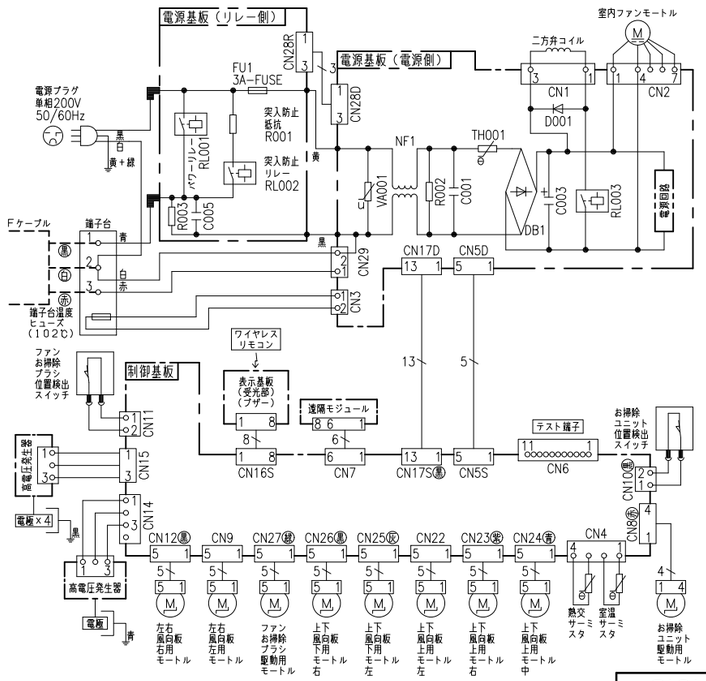

・ホームオートメーションを行う場合
室内基板のCN6に別売の※1HA接続コードを差込んで※2標準アダプターと接続してください。
・換気ユニットを接続する場合
室内基板のCN6に換気ユニット付属のHA接続コードを差込んで、換気ユニットと接続してください。
・H-LINKに接続する場合
室内基板のCN7に接続されている遠隔モジュールの端子を外して、CN7に別売の※3RACアダプターの端子を差込んでください。
・HEMSを使用する場合
室内基板のCN7に接続されている遠隔モジュールの端子を外して、CN7に別売のHEMSアダプターの端子を差込んでください。

※1　HA接続コード：部品番号（SP-HAC1）
※2　標準アダプター：HA-S100TSA
※3　RACアダプター：PSC-6RAD

SIGNATURE		DATE
DWN.	J.Cai	2023-09-21
CHKD.	M.Okabe	2023-09-21
	T.Isoda	2023-09-25
APPD.	K.Daigou	2023-09-25

PROJECTION　SCALE NTS　TITLE 2024年度 XBKシリーズ 回路図・配線図　CAD

Hitachi-Johnson Controls Air Conditioning, Inc.

TOCHIGI DWG. No. 3YDA NN0026449

REGD. 2023 0925

001