NN0007325

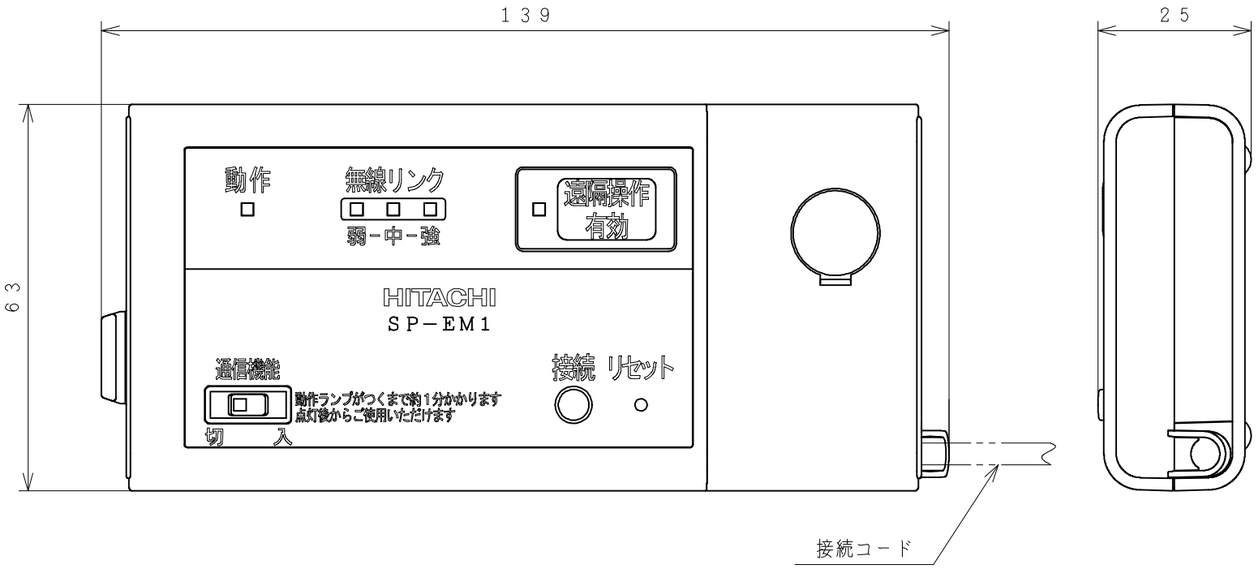

注記

1．機能拡張用コードの長さは室内機から約２５０ｍｍです。

操作用スペース

室内機下部に取り付けの場合

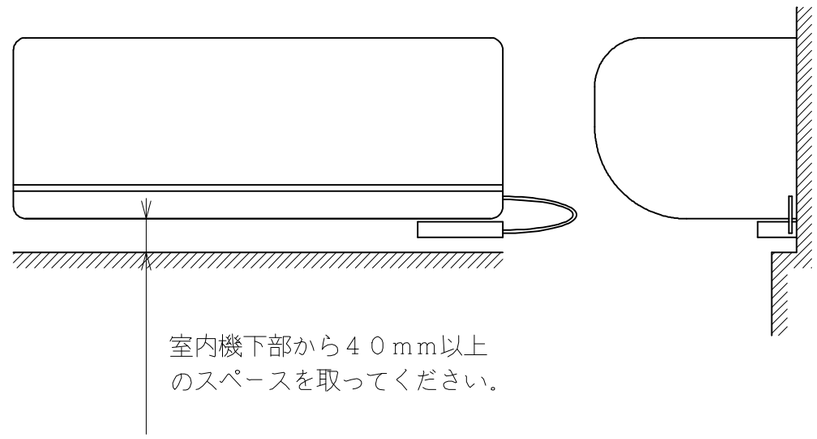

壁に取り付けの場合

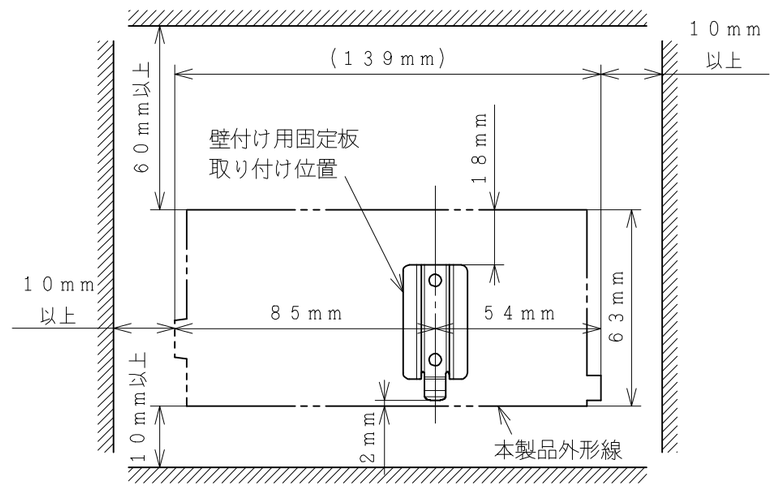

	SIGNATURE	DATE
DWN.	K. Yahagi	2017-07-14
CHKD.	S. Iijima	2017-07-14
APPD.	K. Kezuka	2017-07-14

PROJECTION | SCALE NTS | TITLE SP-EM1 (HEMSアダプター) 構造・寸法図

Hitachi-Johnson Controls Air Conditioning, Inc.

TOCHIGI DWG. No. 3YAA NN0007325

REGD. REGD 2017 0714

This drawing is under license by Johnson Controls-Hitachi Air Conditioning Technology (Hong Kong) Limited

001