BB0015951

注記
1．表面処理は、溶融亜鉛めっきにアクリルカチオン電着塗装
（ベージュ色：マンセルＮｏ．５Ｙ７／２）を施しています．

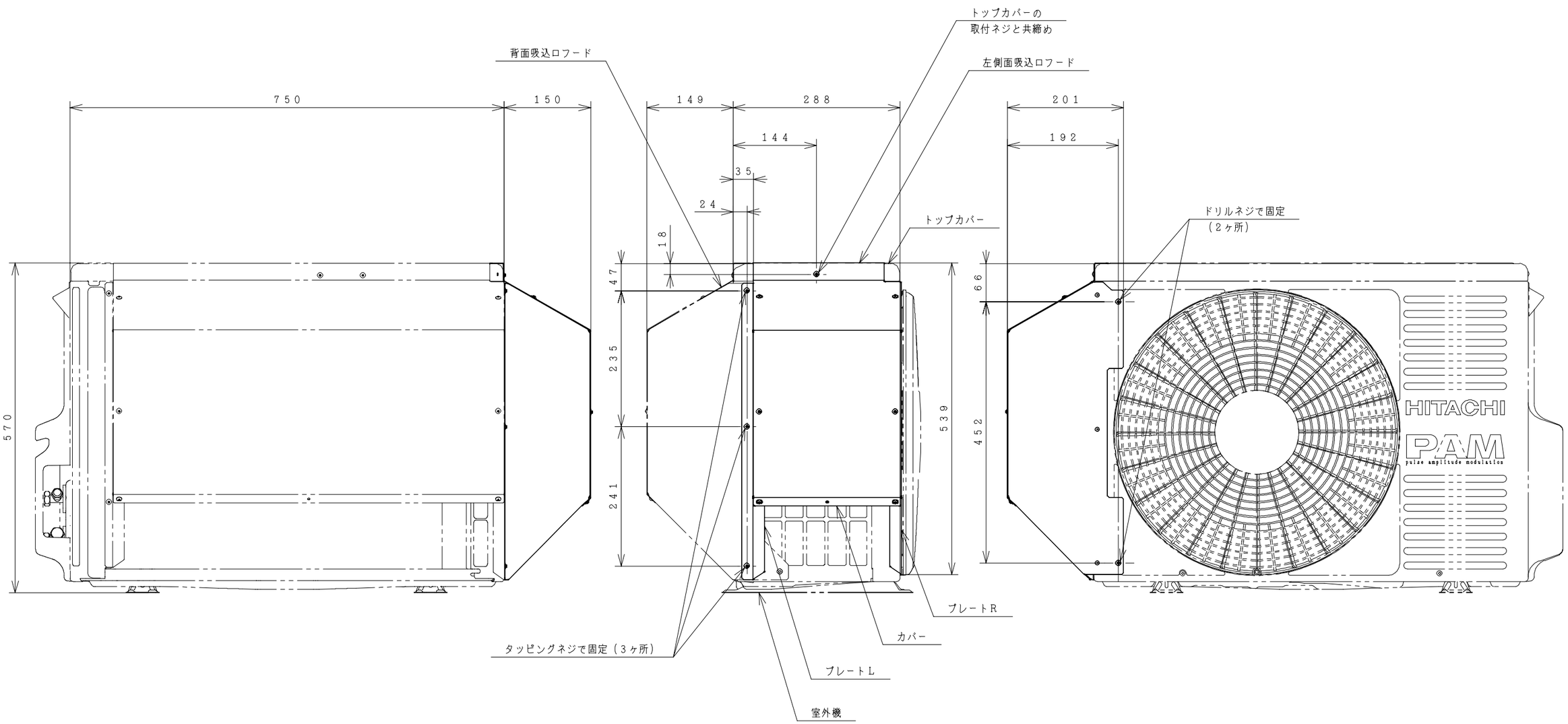

SIGNATURE		DATE
DWN.	K. Fukuhara	2008-11-14
CHKD.	Y. Ohta	2008-11-14
APPD.	K. Kaneko	2008-11-14

PROJECTION

SCALE NTS

TITLE SP－BF－BL構造：寸法図

Hitachi Appliances, Inc.
Tokyo Japan

TOCHIGI DWG. No.
3YAA BB0015951

REGD. REGD 2008 1114