NN0026423

日立ルームエアコン　壁掛JTシリーズ　仕様表

RAS−JT22RE4/RAC−JT22RE4

ユニット				室内ユニット	室外ユニット
タ　イ　プ				壁掛型セパレート	
型　式				RAS−JT22RE4	RAC−JT22RE4
電　源　（50/60Hz）				単相100V	
冷房	定格	能力	kW	2.2（0.4　～　3.5）	
		消費電力	W	400（115　～　900）	
		運転電流	A	4.7	
		力率	%	85	
暖房	定格	能力	kW	2.5（0.3　～　6.0）	
		消費電力	W	430（110　～　1,490）	
		運転電流	A	5.1（最大　15.0）	
		力率	%	85	
	低温	能力	kW	4.5	
		消費電力	W	1,360	
始動電流			A	5.1	
通年エネルギー消費効率		JISC9612:2013（区分）		7.3（Ⅰ）	
冷凍装置	圧縮機出力		W	−	600
	熱交換器フィン形状			片起し2本スリット	コルゲートフィン
	冷　媒	種　類		フロン　R32	
		封入量	g	1,160	
ファン	種　類			貫流ファン	プロペラファン
	風　量（冷房・暖房）	急　速	m³/h	870　・　960	1,800　・　1,800
		強　風	m³/h	680　・　730	−
		弱　風	m³/h	510　・　610	−
		微　風	m³/h	420　・　510	−
		静	m³/h	330　・　390	−
音響パワーレベル運転音（冷房・暖房）		急　速	dB	59　・　60	57　・　54
		強　風	dB	51　・　52	−
		弱　風	dB	48　・　49	−
		微　風	dB	42　・　44	−
		静	dB	35　・　35	−
操作スイッチ　形名				プッシュボタン（ワイヤレス）　RAR−BD6	
電源プラグ		容　量		125V　15A	
		形　状		Ⓘ	−
電源コード長さ（左/右）			m	（左）1.0　/（右）1.7	−
室内外接続ケーブル		芯線径（φ）	mm	2.0	
		芯　数	芯	3	
冷媒配管		接続方式		フレア	
		液側（φ）	mm	6.35	
		ガス側（φ）	mm	9.52	
		最大配管長	m	20	
		最大高低差	m	10	
		冷媒追加充填量	g	−	
ドレン接続口外径（φ）			mm	16	
外装色（近似マンセルNo.）				スターホワイト（N9.3）	ナチュラルグレー（2.9Y7.8/1）
製品寸法（高さ×幅×奥行）			mm	295×798×385	629×799（+97）×299（+68）
荷造寸法（幅×奥行×高さ）			cm	86×36×47	93×40×67
質量（製品・荷造）			kg	15.5　・　19.0	32.0　・　34.0

（1）本仕様は予告なく変更することがあります。
（2）定格冷房時の表示は、JIS条件（室内　27℃：DB・19℃：WB、室外　35℃：DB・24℃：WB）で運転した場合の数値です。
（3）定格暖房時の表示は、JIS条件（室内　20℃：DB・15℃：WB、室外　7℃：DB・　6℃：WB）で運転した場合の数値です。
（4）低温暖房時の表示は、JIS条件（室内　20℃：DB・15℃：WB、室外　2℃：DB・　1℃：WB）で運転した場合の数値です。
（5）能力、消費電力の（　）内の表示は、それぞれの可変幅（最小～最大）の数値です。
（6）運転音の表示は、JIS C 9612に基づき、無響室で測定した数値です。
（7）室外ユニットの製品寸法中（　）内の寸法について、幅方向はトッテとサービスバルブカバーの突き出し寸法を、
また、奥行方向は空気吐出口と外気温サーミスタカバーの突き出し寸法を示しています。

SIGNATURE		DATE	PROJECTION	SCALE	TITLE
DWN.	M.Yoshida	2023−09−21		NTS	2024 年度 JT シリーズ 仕様表
CHKD.	J.Cai	2023−09−21	Hitachi-Johnson Controls Air Conditioning, Inc.	TOCHIGI DWG. No. 4YAA NN0026423	REGD. REGD 2023 0921
APPD.	K.Daigou	2023−09−21			

CAD

001

NN0026424

日立ルームエアコン壁掛JTシリーズ
室内ユニット寸法図

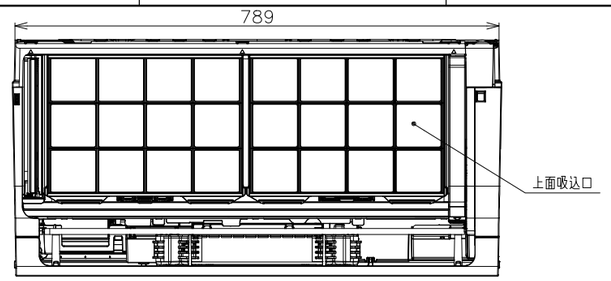

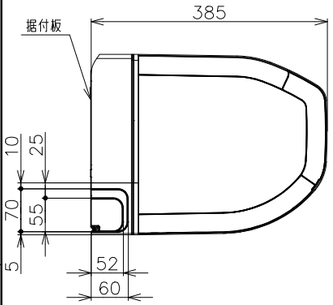

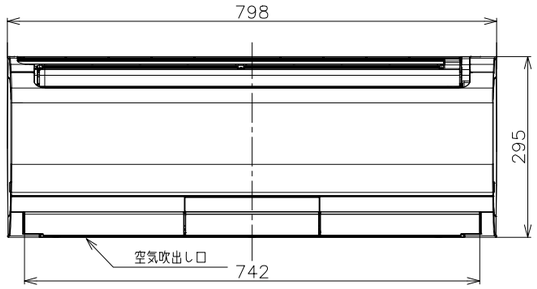

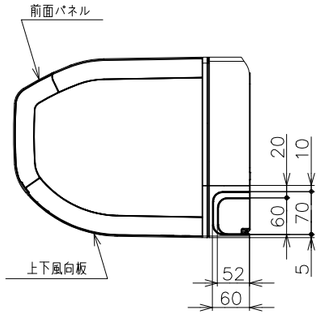

ワイヤレスリモコン

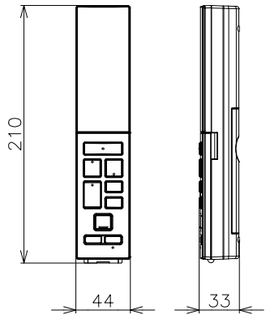

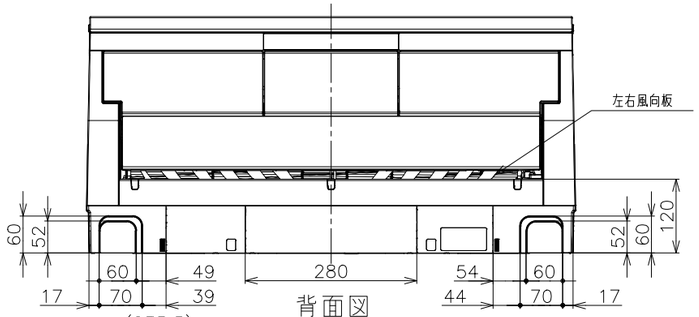

リモコンホルダー

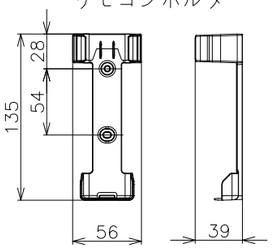

背面図

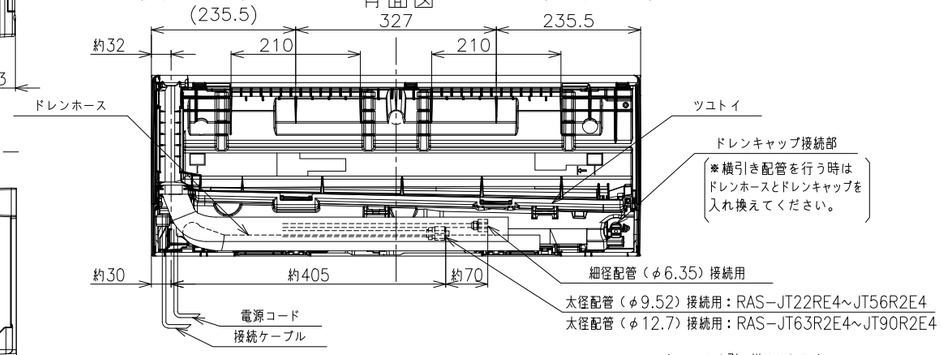

据付板　（正面図）　天井面（回縁）（ユニットを引っ掛けるために必要な寸法です。）

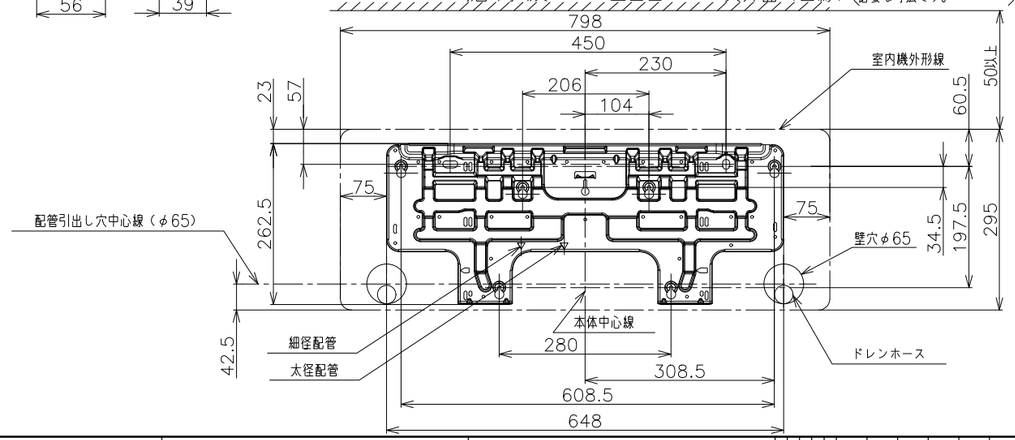

室内機サービススペース

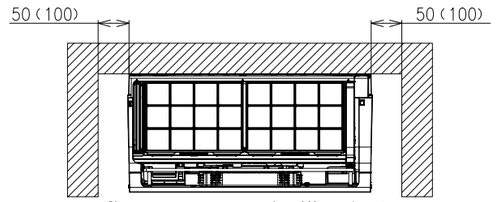

壁とのスペースは（　　）内の寸法をできるだけ
確保してください。

※室内機の背面で配管接続する
場合は110mm以上

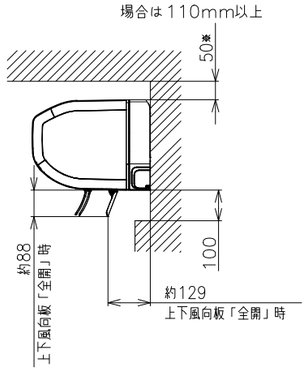

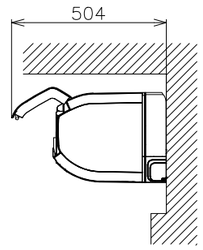

注記

1．室内機のサービススペースは左・右が５０ｍｍ、
　上が５０ｍｍ、下が１００ｍｍ必要です。
　カーテンレール、カーテンボックス等の上に設置する
　場合は、風の流れを損なわない寸法を確保してください。
2．配管は太径、細径とも断熱してあるものを使用します。
3．配管は長さ２０ｍ以内です。
4．室内・室外機の配管落差は１０ｍ以内です。
5．プラグの形状
　RAS−JT22RE4,JT25RE4
　RAS−JT28RE4,JT36RE4
　RAS−JT40R2E4~JT90R2E4
6．電源コードの長さ
　[左側]RAS−JT22RE4,JT25RE4　約1.0m
　　RAS−JT28RE4,JT36RE4　約0.6m
　　RAS−JT40R2E4~JT90R2E4　約0.6m
　[右側]RAS−JT22RE4,JT25RE4　約1.7m
　　RAS−JT28RE4,JT36RE4　約1.3m
　　RAS−JT40R2E4~JT90R2E4　約1.3m

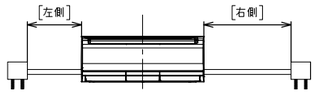

7．接続ケーブルは、φ２．０×３の単線Ｆケーブルを
　使用します。

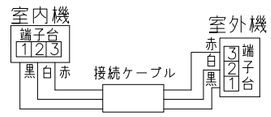

適用機種
RAS−JT22RE4
RAS−JT25RE4
RAS−JT28RE4
RAS−JT36RE4
RAS−JT40R2E4
RAS−JT56R2E4
RAS−JT63R2E4
RAS−JT71R2E4
RAS−JT80R2E4
RAS−JT90R2E4

SIGNATURE		DATE	PROJECTION	SCALE	TITLE
DWN.	M.Yoshida	2023−09−21		NTS	2024年度JTシリーズ寸法図
CHKD.	J.Cai	2023−09−21	Hitachi-Johnson Controls Air Conditioning, Inc.	TOCHIGI DWG. No. 3YAA NN0026424	REGD. 2023 0921
APPD.	K.Daigou	2023−09−21			

CAD

001

NN0026425

日立ルームエアコン壁掛JTシリーズ
室外ユニット 寸法図

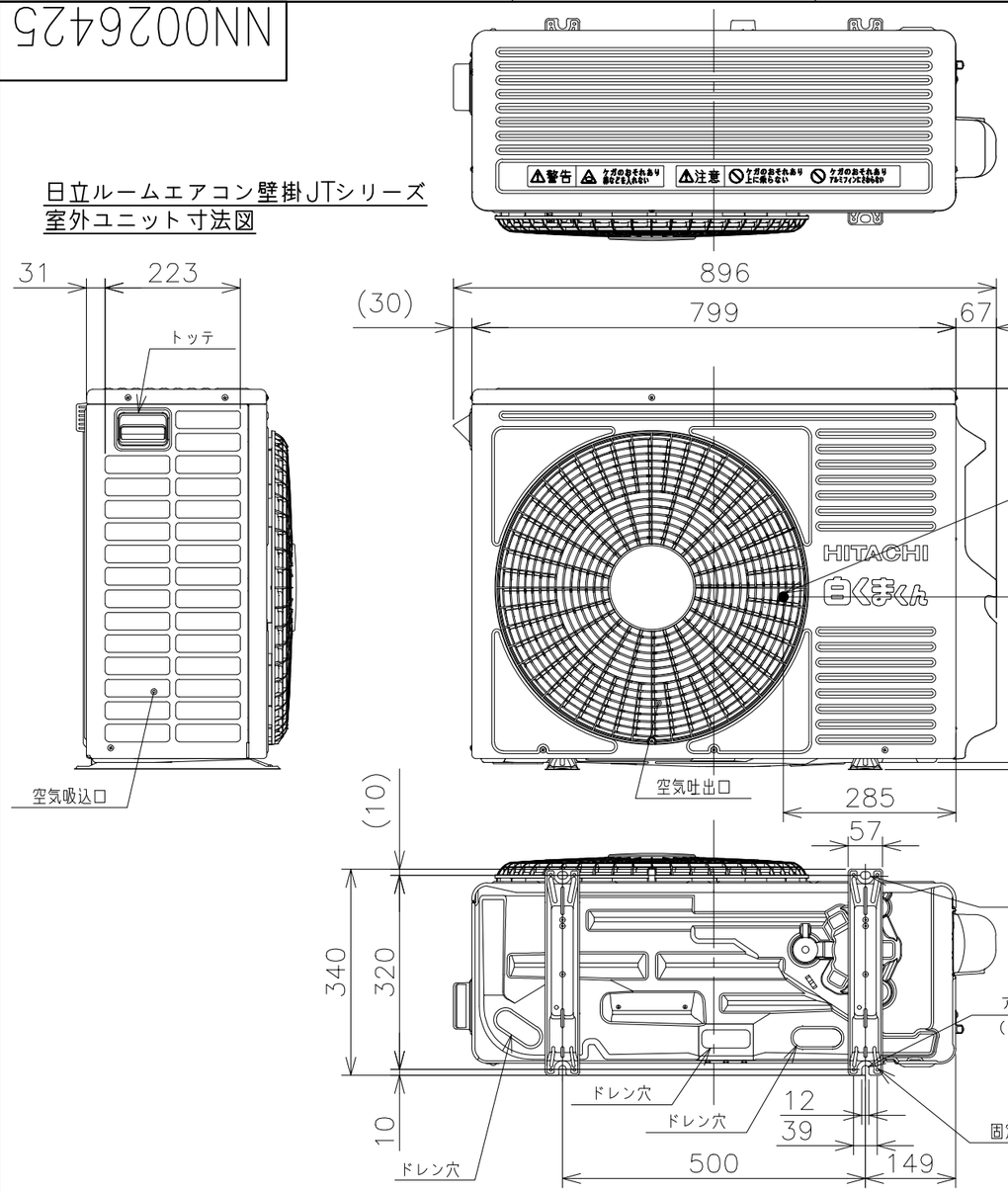

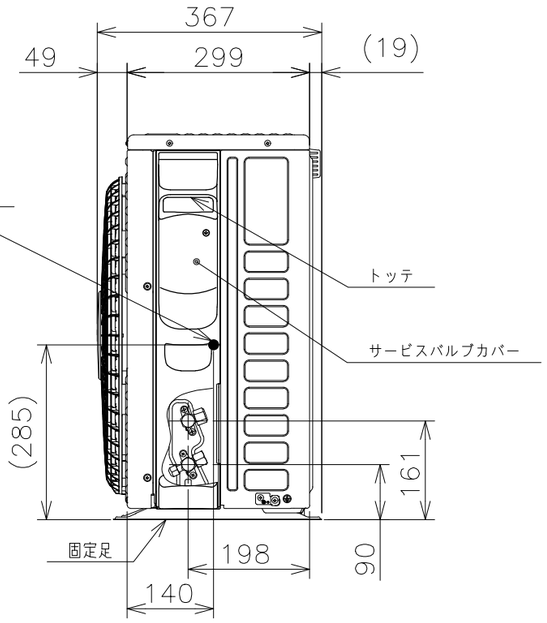

背面図

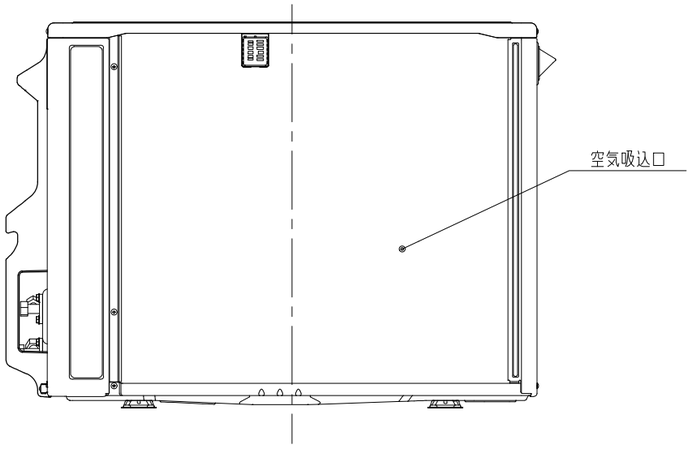

適用機種
RAC－JT22RE4
RAC－JT25RE4
RAC－JT28RE4
RAC－JT36RE4

室外機標準据付寸法図

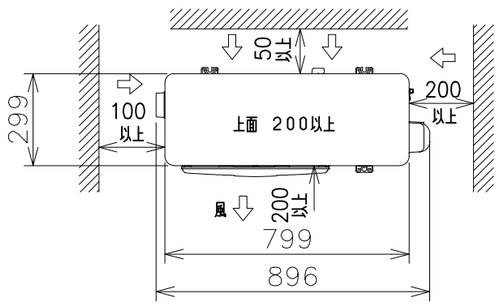

注記
1．本体の前、後、左、右、上面に上図の ←→ 印の間隔をあけ、
3面以上開放できる所に据え付けてください。
ただし、2面しか開放できない場合と前後面に壁がある場合は、
右図に従い据え付けてください。

ベランダ等の室外機周囲に壁がある場合への据付けは、上面側と側面又は
正面の2方向以上を開放した上で、下図の必要寸法以上を確保してください。

3方向壁に囲まれている場合

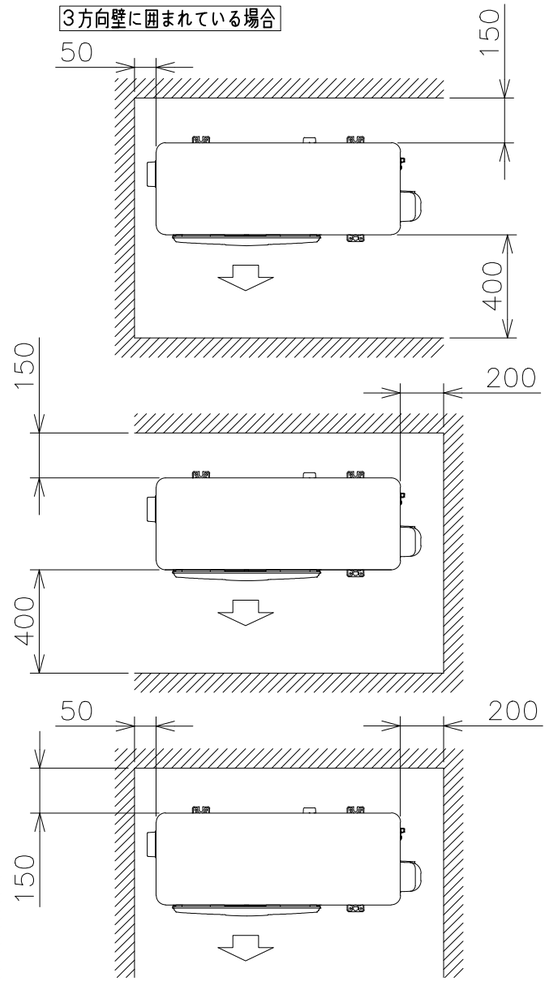

前後のみに壁がある場合

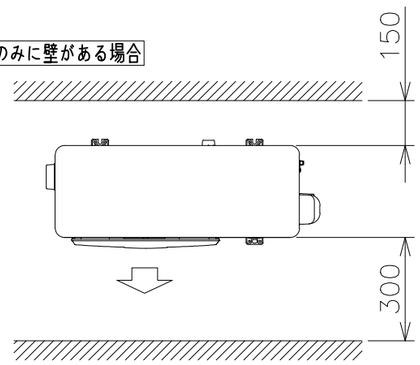

※吹出し側壁面高さ1．2m以下

SIGNATURE		DATE	PROJECTION	SCALE	TITLE
DWN.	J.Haegwan	2023-09-14		NTS	2024年度JTシリーズ寸法図
CHKD.	K.Fukuhara	2023-09-14	Hitachi-Johnson Controls Air Conditioning, Inc.		TOCHIGI DWG. No. 3YAA NN0026425
APPD.	K.Daigou	2023-09-14			REGD. 2023 0914

CAD

001

NN0026426

日立ルームエアコン　壁掛JTシリーズ
室内室外ユニット　回路図・配線図

室内機	室外機
RAS-JT22RE4	RAC-JT22RE4
RAS-JT25RE4	RAC-JT25RE4
RAS-JT28RE4	RAC-JT28RE4
RAS-JT36RE4	RAC-JT36RE4

回路図

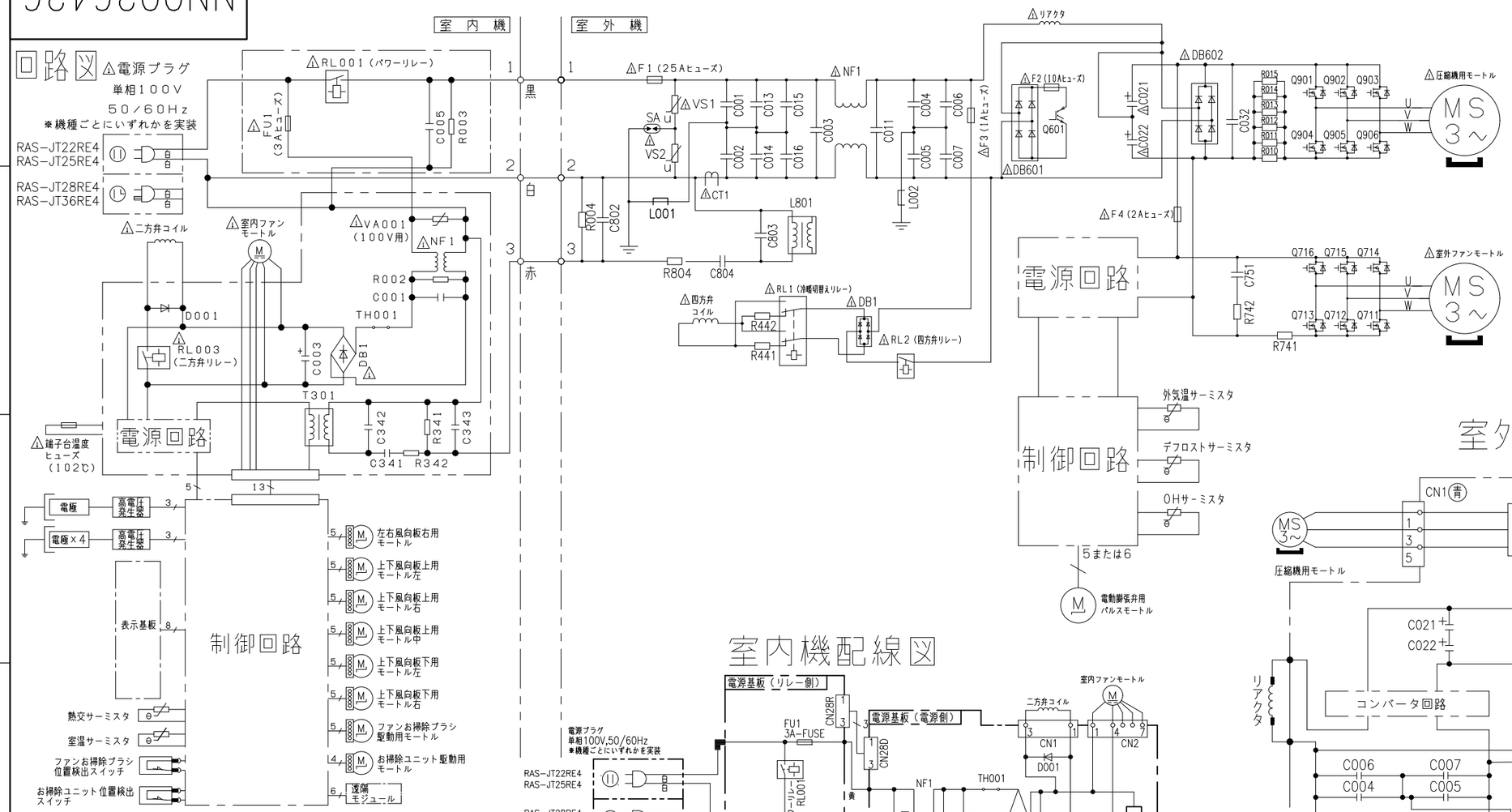

・ホームオートメーションを行う場合
室内基板のCN6に別売の*1HA接続コードを差込んで*2標準アダプターと接続してください。
・換気ユニットを接続する場合
室内基板のCN6に換気ユニット付属のHA接続コードを差込んで、換気ユニットと接続してください。
・H-LINKに接続する場合
室内基板のCN7に接続されている遠隔モジュールの端子を外して、CN7に別売の*3RACアダプターの端子を差込んでください。
・HEMSを使用する場合
室内基板のCN7に接続されている遠隔モジュールの端子を外して、CN7に別売のHEMSアダプターの端子を差込んでください。

※1　HA接続コード：部品番号（SP-HAC1）
※2　標準アダプター：HA-S100TSA
※3　RACアダプター：PSC-6RAD

室内機配線図

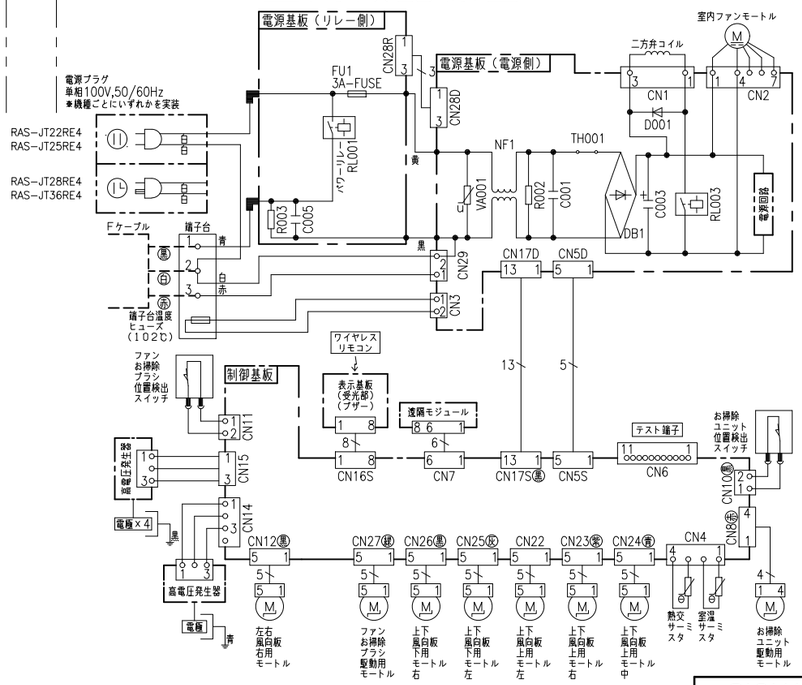

室外機配線図

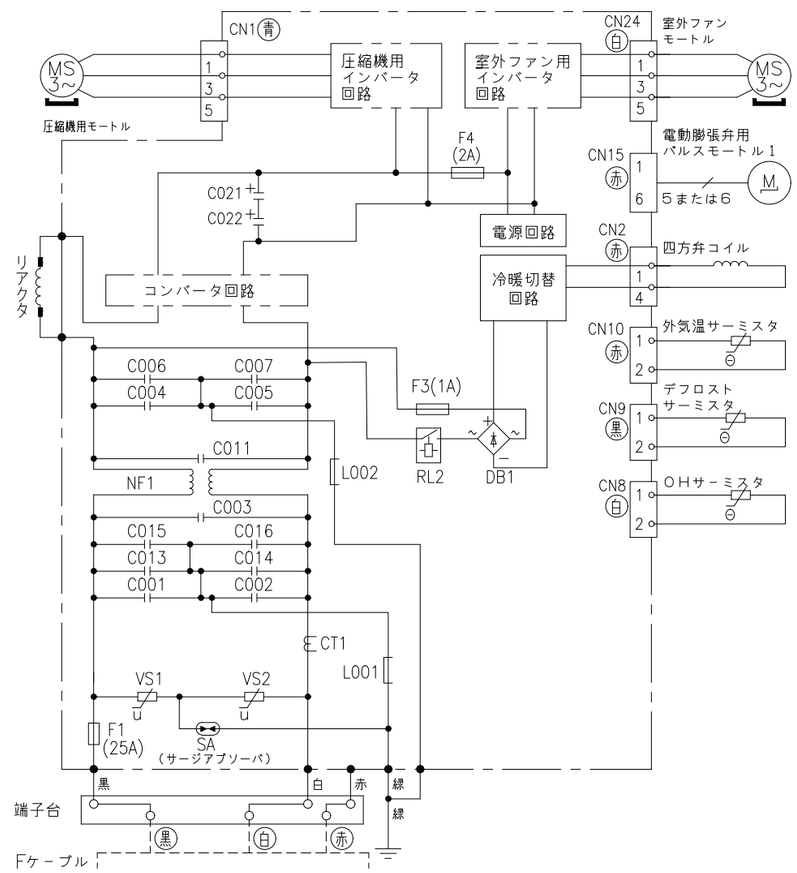

※部品が実装されていない場合やジャンパー線になっている場合があります。

SIGNATURE		DATE
DWN.	J.Cai	2023-09-21
CHKD.	M.Okabe	2023-09-21
	T.Isoda	2023-09-25
APPD.	K.Daigou	2023-09-25

PROJECTION　SCALE NTS

TITLE 2024年度 JTシリーズ 回路図・配線図

Hitachi-Johnson Controls Air Conditioning, Inc.

TOCHIGI DWG. No. 3YDA NN0026426

REGD. 2023 0925

001