BB0047397

室内機

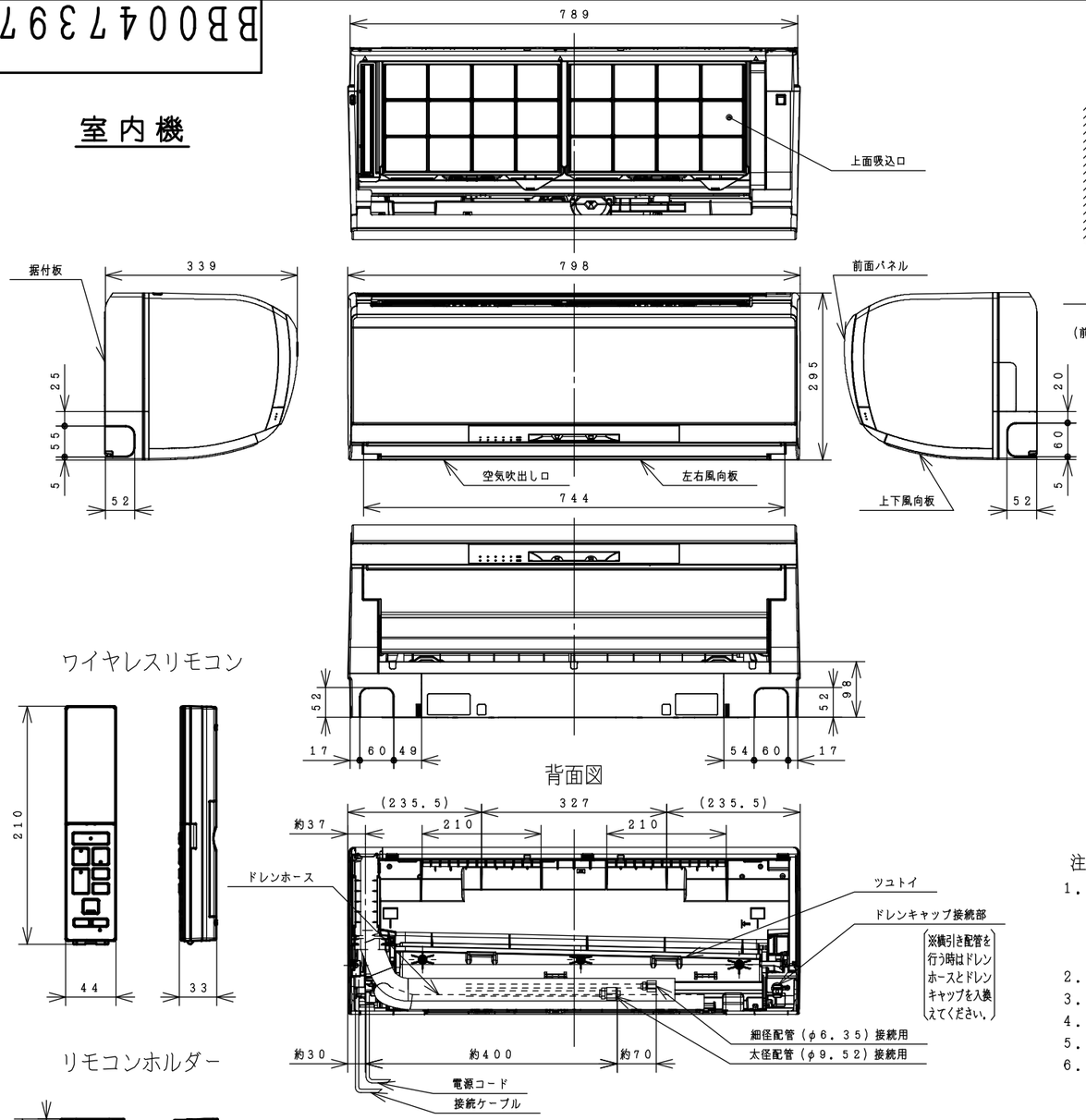

ワイヤレスリモコン

リモコンホルダー

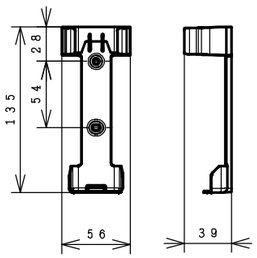

据付板（正面図）

天井面（回縁）（ユニットを引っ掛けるために必要な寸法です。）

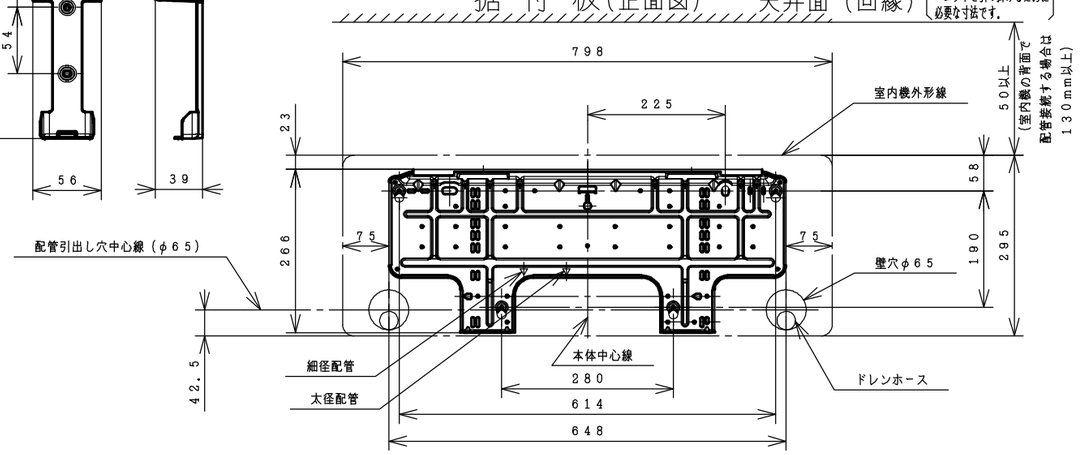

室内機サービススペース

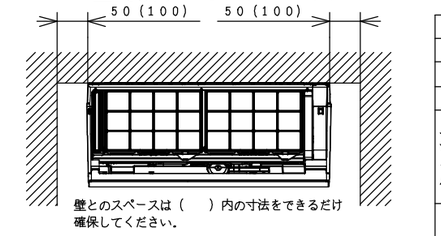

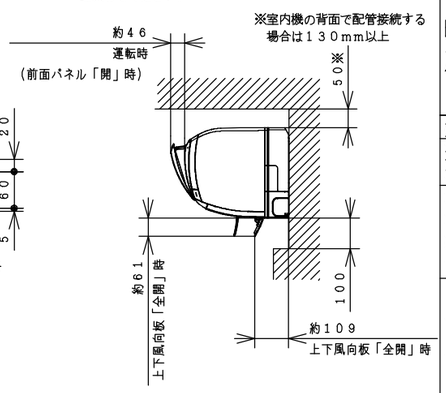

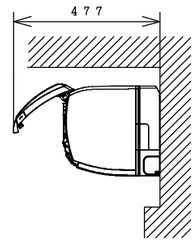

注記

1. 室内機のサービススペースは左・右が50mm、上が50mm、下が100mm必要です。
   カーテンレール、カーテンボックス等の上に設置する場合は、風の流れを損なわない寸法を確保してください。
2. 配管は太径、細径とも断熱してあるものを使用します。
3. 配管は長さ20m以内です。
4. 室内・室外機の配管落差は10m以内です。
5. プラグの形状 ⑪
6. 電源コードの長さ

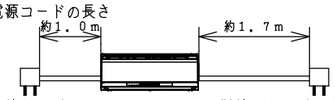

7. 接続ケーブルは、φ2.0×3の単線Pケーブルを使用します。

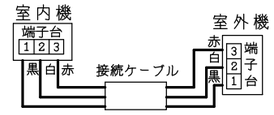

仕様表

ユニット				室内ユニット	室外ユニット
タイプ				壁掛型セパレート	
型式				RAS-JT22EE3	RAC-JT22EE3
電源			(50/60Hz)	単相100V	
冷房	定格	能力	kW	2.2（0.4 ～ 3.4）	
		消費電力	W	405（115 ～ 880）	
		運転電流	A	4.5	
		力率	%	90	
暖房	定格	能力	kW	2.5（0.3 ～ 6.0）	
		消費電力	W	435（110 ～ 1,490）	
		運転電流	A	5.0（最大 15.0）	
		力率	%	87	
	低温	能力	kW	4.5	
		消費電力	W	1,360	
始動電流			A	5.0	
通年エネルギー消費効率		JIS C9612:2013		6.8	
		JIS C9612:2005 (区分名)		6.8（A）	
冷凍装置	圧縮機出力		W	－	800
	熱交換器フィン形状			細幅スリット	コルゲート
	冷媒	種類		フロン R32	
		封入量	g	1,100	
ファン	種類			貫流ファン	プロペラファン
	ファンモータ出力		W	25	40
	風量（冷房・暖房）	急速	m³/h	790・810	1,760・1,700
		強風	m³/h	490・570	－
		弱風	m³/h	420・510	－
		微風	m³/h	350・430	－
		静	m³/h	300・350	－
音響パワーレベル 運転音（冷房・暖房）		急速	dB	59・60	57・54
		強風	dB	50・51	－
		弱風	dB	48・49	－
		微風	dB	42・44	－
		静	dB	35・37	－
操作スイッチ	形名			ワイヤレスリモコン RAR-6M2	
電源プラグ	容量			125V-15A	
	形状			⑪	－
電源コード長さ（左／右）			m	1.0／1.7	－
室内外接続ケーブル	芯線径（φ）		mm	2.0	
	芯数		芯	3	
冷媒配管	接続方式			フレア	
	液側（φ）		mm	6.35	
	ガス側（φ）		mm	9.52	
	最大配管長		m	20	
	最大高低差		m	10	
	冷媒追加充填量		g	チャージレス	
ドレン接続口外径（φ）			mm	16	
外装色（近似マンセルNo.）				クリアホワイト（N9.5）	ナチュラルグレー（2.9Y7.8/1）
製品寸法（高さ×幅×奥行）			mm	295×798×339	570×750（+91）×288（+56）
荷造寸法（幅×奥行×高さ）			cm	86×36×44	86×38×61
質量（製品・荷造）			kg	14.5・17.0	35.5・37.0

（1）本仕様は予告なく変更することがあります。
（2）定格冷房時の表示は、JIS条件（室内 27℃:DB・19℃:WB、室外 35℃:DB・24℃:WB）で運転した場合の数値です。
（3）定格暖房時の表示は、JIS条件（室内 20℃:DB・15℃:WB、室外 7℃:DB・6℃:WB）で運転した場合の数値です。
（4）低温暖房時の表示は、JIS条件（室内 20℃:DB・15℃:WB、室外 2℃:DB・1℃:WB）で運転した場合の数値です。
（5）能力、消費電力の（ ）内の表示は、それぞれの可変幅（最小～最大）の数値です。
（6）運転音の表示は、JIS C 9612に基づき、無響室で測定した数値です。
（7）室外ユニットの製品寸法中（ ）内の寸法について、幅方向はトッテとサービスバルブカバーの突き出し寸法を、また、奥行方向は空気吐出口と固定足の突き出し寸法を示しています。

	SIGNATURE	DATE
DWN.	T. Matsumoto	2014-10-29
CHKD.	H. Daisaka	2014-11-10
APPD.	Y. Notoya	2014-11-10

PROJECTION | SCALE: NTS | TITLE: RAS-JT22EE3:RAC-JT22EE3 構造・寸法図 | CAD

Hitachi Appliances, Inc.
Tokyo Japan

TOCHIGI DWG. No. 3YAA BB0047397

REGD. 2014 1110

001

BB0047406

室 外 機

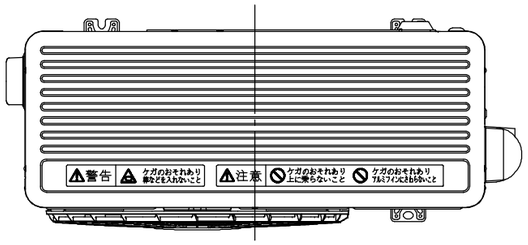

室外機サービススペース

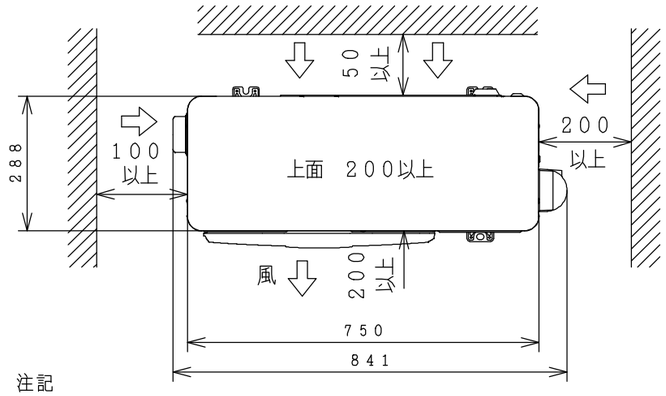

注記

1．本体の前、後、左、右、上方向に上図の ⟷ 印の間隔をあけ、
　3方向以上開放できる所に据え付けてください。
　ただし、2方向しか開放できない場合と前後面に壁がある場合は
　右図に従い据え付けてください。

2．効率のよい運転のため、周囲のスペースをできるだけ広くあけてください。

ベランダ等の室外機周囲に壁がある場合への据付けは、上面側と側面又は正面の2方向以上を開放した上で、下図の必要寸法以上を確保してください。

3方向壁に囲まれている場合

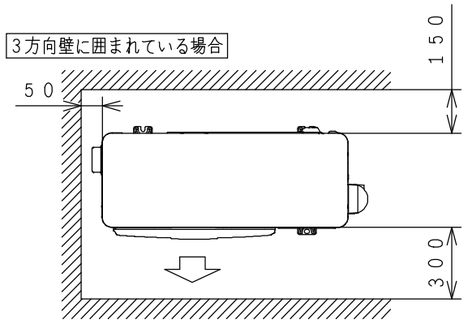

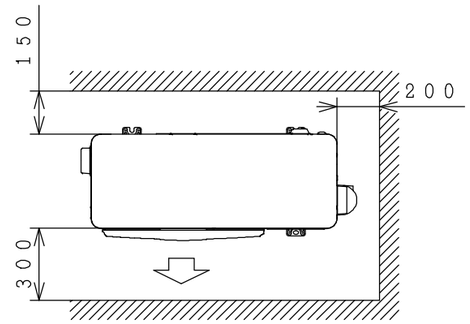

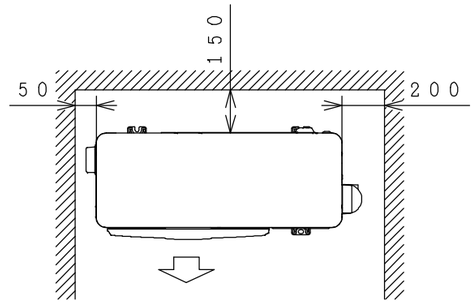

前後のみに壁がある場合

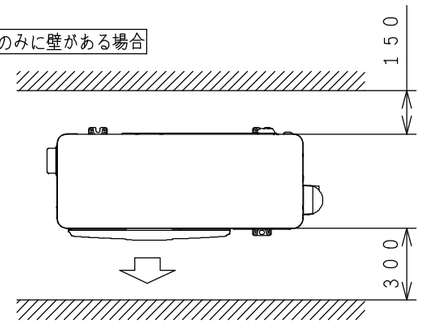

※吹出し側壁面高さ1．2m以下

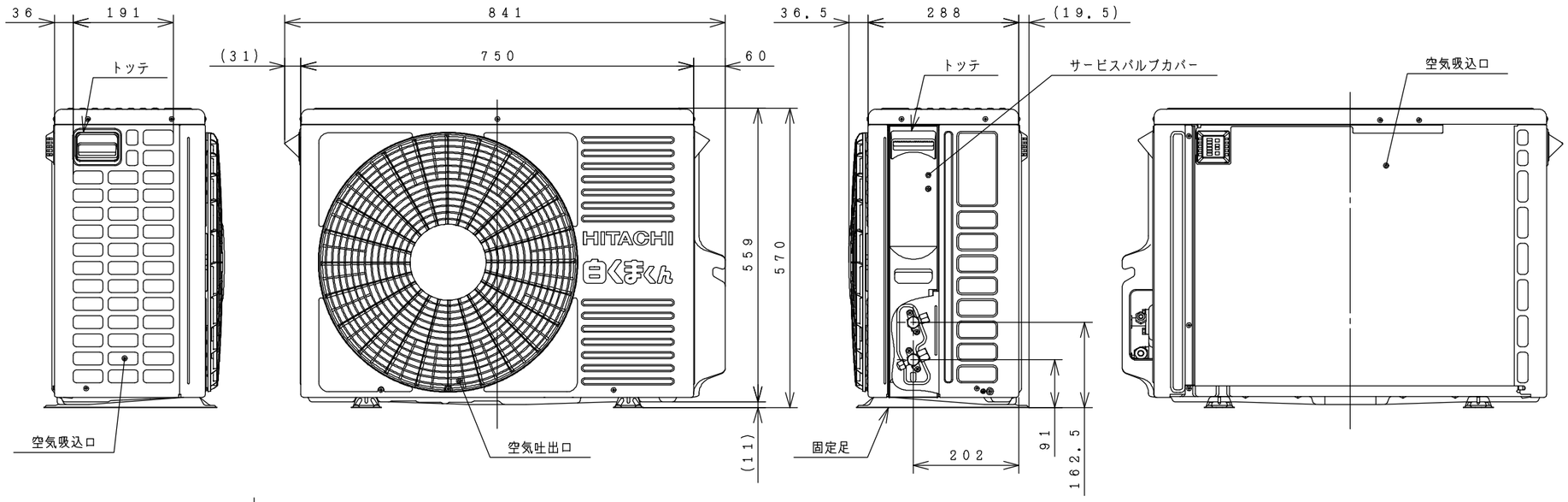

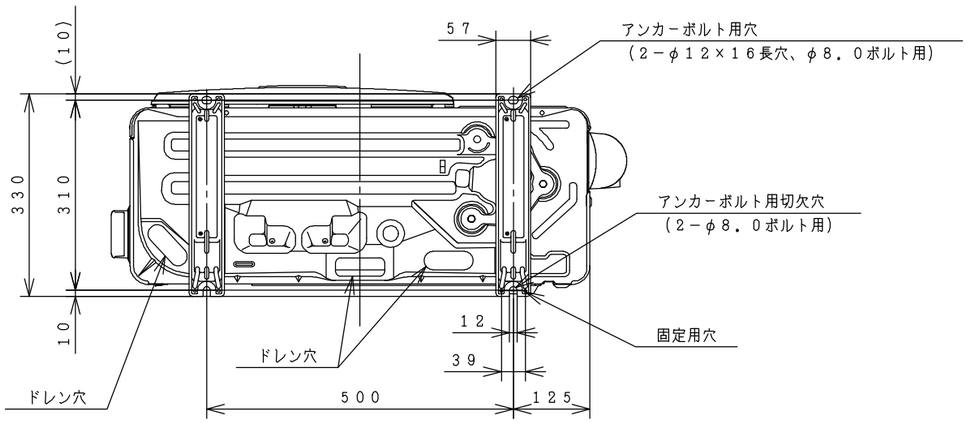

	SIGNATURE	DATE
DWN.	S. Todokoro	2014-11-17
CHKD.	I. Matsunuma	2014-11-17
APPD.	Y. Notoya	2014-11-18

PROJECTION | SCALE: NTS | TITLE: RAS-JT22EE3:RAC-JT22EE3 構造:寸法図 | CAD

Hitachi Appliances, Inc.
Tokyo Japan

TOCHIGI DWG. No. 3YAA BB0047406

REGD. REGD 2014 1118

001

BB0047415

回路図

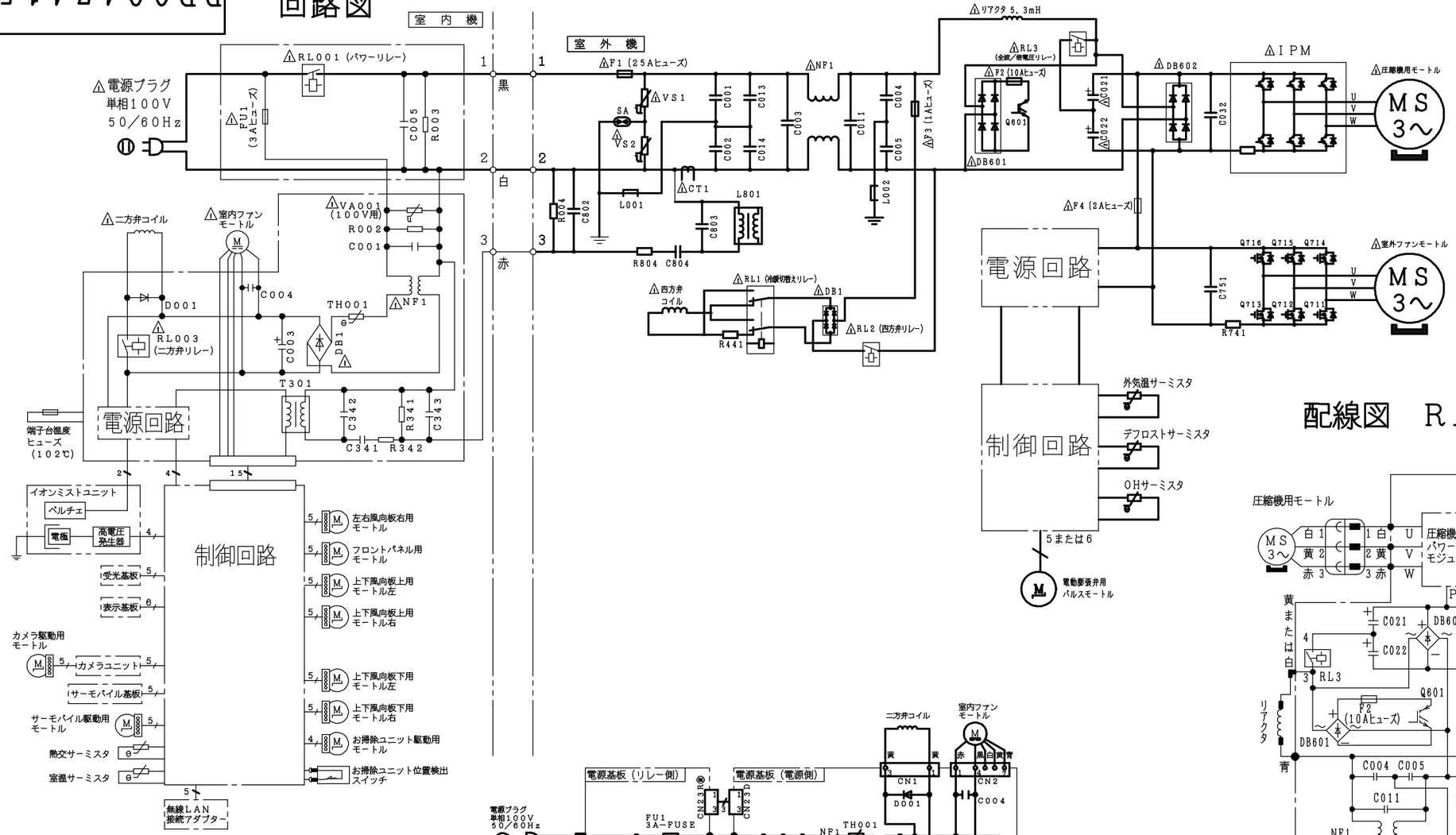

配線図 RAC－JT22EE3

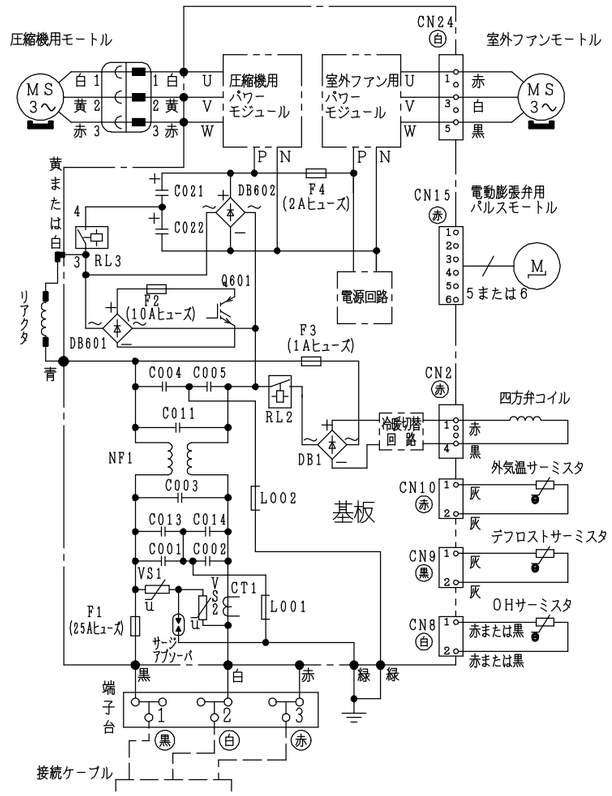

配線図
RAS－JT22EE3

・ホームオートメーションを行う場合
室内基板のCN6に別売の※1HA接続コードを
差込んで※2標準アダプターと接続してください。

・H－LINKに接続する場合
室内基板のCN7に別売の※3RACアダプター
の端子を差込んでください。
日立エアコンモバイルコントロール（遠隔操作機能）との
並用は出来ません。

※1　HA接続コード：部品番号〔SP－HAC1〕
※2　標準アダプター：HA－S100TSA
※3　RACアダプター：PSC－6RAD

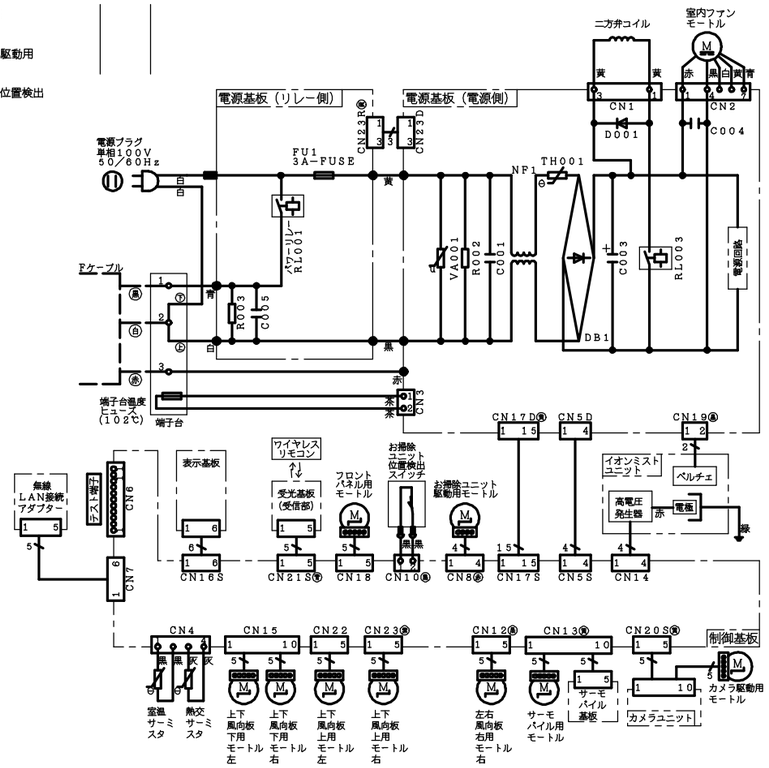

	SIGNATURE	DATE
DWN.	S. Todokoro	2014-11-12
CHKD.	Y. Ueda	2014-11-13
	H. Hashimoto	2014-11-13
APPD.	Y. Notoya	2014-11-18

PROJECTION

SCALE: NTS

TITLE: RAS-JT22EE3:RAC-JT22EE3 回路図:配線図

CAD

Hitachi Appliances, Inc.
Tokyo Japan

TOCHIGI DWG. No.
3YDA BB0047415

REGD. REGD 2014 1118

001