BB0040508

室内機

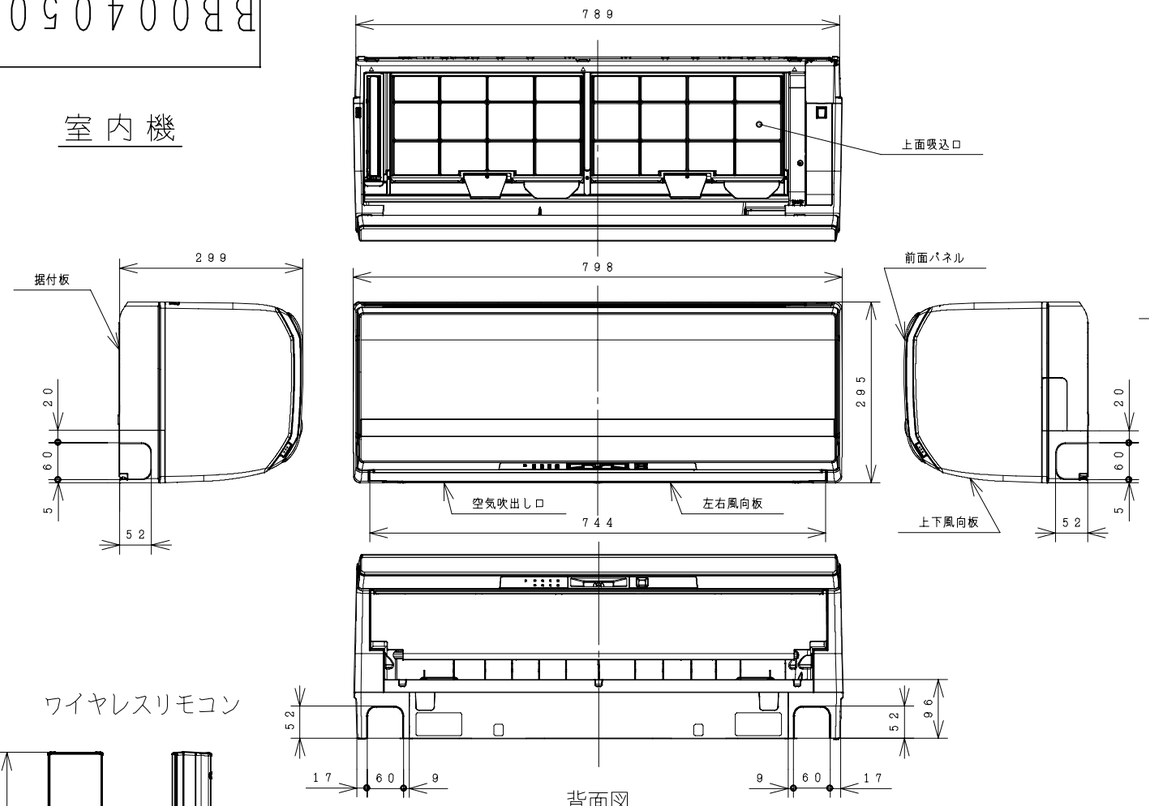

背面図

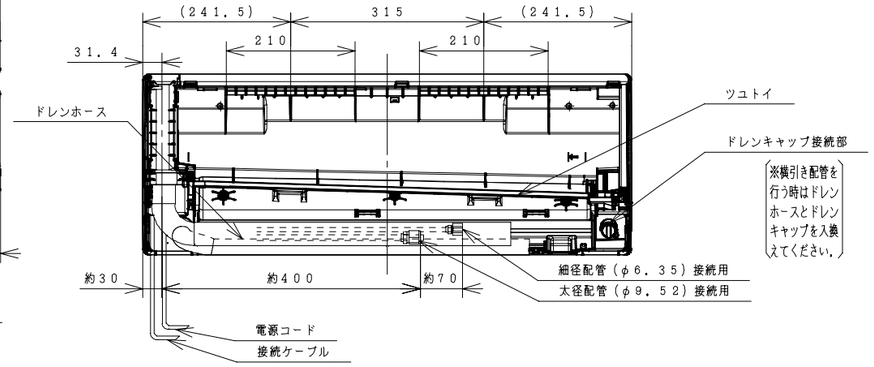

ワイヤレスリモコン

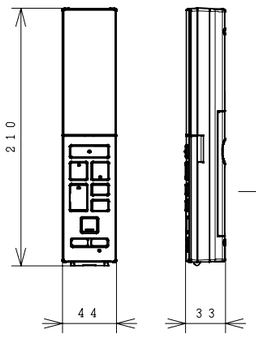

リモコンホルダー

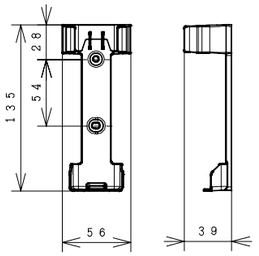

据付板（正面図）　天井面（回縁）（ユニットを引っ掛けるために必要な寸法です。）

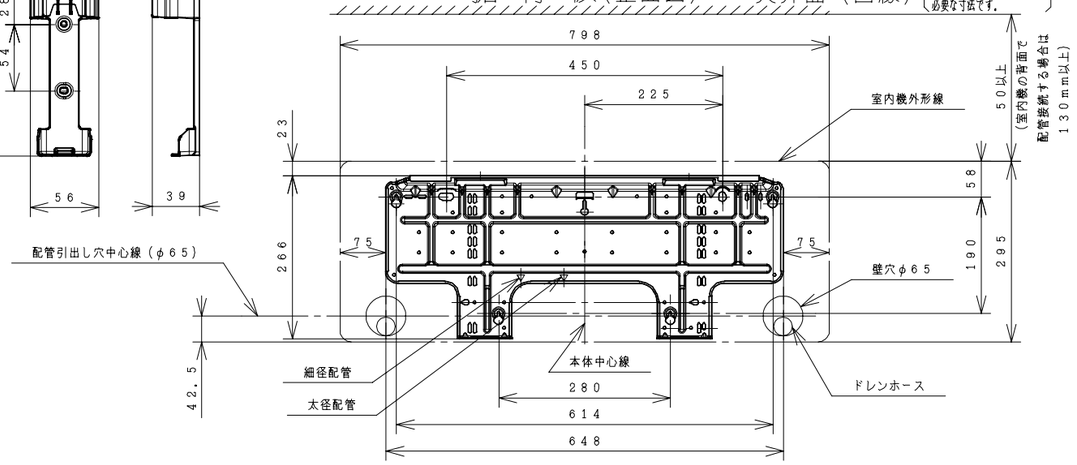

室内機サービススペース

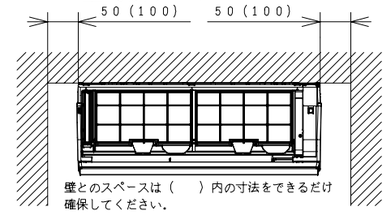

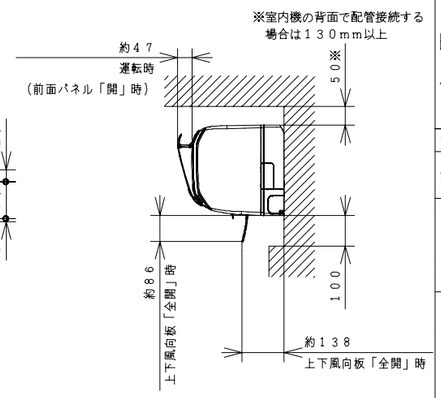

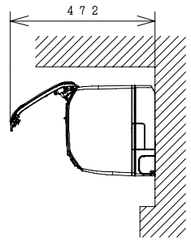

注記

1. 室内機のサービススペースは左・右が50mm、上が50mm、下が100mm必要です。
   カーテンレール、カーテンボックス等の上に設置する場合は、風の流れを損なわない寸法を確保してください。
2. 配管は太径、細径とも断熱してあるものを使用します。
3. 配管は長さ20m以内です。
4. 室内・室外機の配管落差は10m以内です。
5. プラグの形状 ⑪
6. 電源コードの長さ

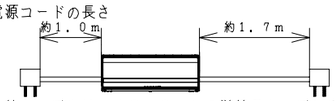

7. 接続ケーブルは、φ2.0×3の単線Fケーブルを使用します。

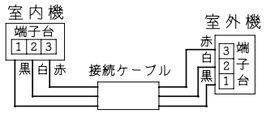

仕様表

ユニット				室内ユニット	室外ユニット
タイプ				壁掛型セパレート	
型式				RAS−JH25DE2	RAC−JH25DE2
電源			(50/60Hz)	単相100V	
冷房	定格	能力	kW	2.5（0.4 ～ 3.5）	
		消費電力	W	510（115 ～ 900）	
		運転電流	A	5.8	
		力率	%	88	
暖房	定格	能力	kW	2.8（0.3 ～ 6.0）	
		消費電力	W	495（110 ～ 1,490）	
		運転電流	A	5.6（最大 15.0）	
		力率	%	88	
	低温	能力	kW	4.5	
		消費電力	W	1,360	
始動電流			A	5.8	
通年エネルギー消費効率	JISC9612:2013			6.7	
	JISC9612:2005（区分名）			6.7（A）	
冷凍装置	圧縮機出力		W	−	800
	熱交換器フィン形状			細幅スリット	コルゲート
	冷媒	種類		フロン R410A	
		封入量	g	1,300	
ファン	種類			貫流ファン	プロペラファン
	ファンモータ出力		W	25	40
	風量（冷房・暖房）	急速	m³/h	790・880	1,760・1,700
		強風	m³/h	490・570	−
		弱風	m³/h	420・510	−
		微風	m³/h	350・430	−
		静	m³/h	300・350	−
音響パワーレベル運転音（冷房・暖房）		急速	dB	62・64	59・59
		強風	dB	53・54	−
		弱風	dB	51・52	−
		微風	dB	45・47	−
		静	dB	38・40	−
操作スイッチ	型名			ワイヤレスリモコン RAR−5T5	
電源プラグ	容量			125V−15A	
	形状			⑪	−
電源コード長さ（左/右）			m	1.0/1.7	−
室内外接続ケーブル	芯線径（φ）		mm	2.0	
	芯数		芯	3	
冷媒配管	接続方式			フレア	
	液側（φ）		mm	6.35	
	ガス側（φ）		mm	9.52	
	最大配管長		m	20	
	最大高低差		m	10	
	冷媒追加充填量		g	チャージレス	
ドレン接続口外径（φ）			mm	16	
外装色（近似マンセルNo.）				クリアホワイト（N9.5）	ナチュラルグレー（2.9Y7.8/1）
製品寸法（高さ×幅×奥行）			mm	295×798×299	570×750（+91）×288（+56）
荷造寸法（幅×奥行×高さ）			cm	86×36×40	86×38×61
質量（製品・荷造）			kg	13.5・17.0	35.5・37.0

（1）本仕様は予告なく変更することがあります。
（2）定格冷房時の表示は、JIS条件（室内 27℃:DB・19℃:WB、室外 35℃:DB・24℃:WB）で運転した場合の数値です。
（3）定格暖房時の表示は、JIS条件（室内 20℃:DB・15℃:WB、室外 7℃:DB・6℃:WB）で運転した場合の数値です。
（4）低温暖房時の表示は、JIS条件（室内 20℃:DB・15℃:WB、室外 2℃:DB・1℃:WB）で運転した場合の数値です。
（5）能力、消費電力の（ ）内の表示は、それぞれの可変幅（最小～最大）の数値です。
（6）運転音の表示は、JIS C 9612に基づき、無響室で測定した数値です。
（7）室外ユニットの製品寸法中（ ）内の寸法について、幅方向はトッテとサービスバルブカバーの突き出し寸法を、また、奥行方向は空気吐出口と固定足の突き出し寸法を示しています。

	SIGNATURE	DATE
DWN.	S.Todokoro	2013-09-26
CHKD.	K.Yoshida	2013-09-27
APPD.	E.Matsubara	2013-09-27

PROJECTION　SCALE: NTS

TITLE: RAS-JH25DE2:RAC-JH25DE2 構造・寸法図

Hitachi Appliances, Inc.
Tokyo Japan

TOCHIGI DWG. No. 3YAA BB0040508

REGD. REGD 2013 0927

002

BB0040559

室　外　機

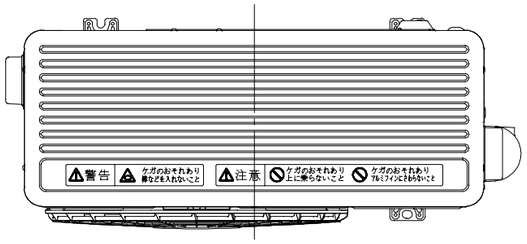

室外機サービススペース

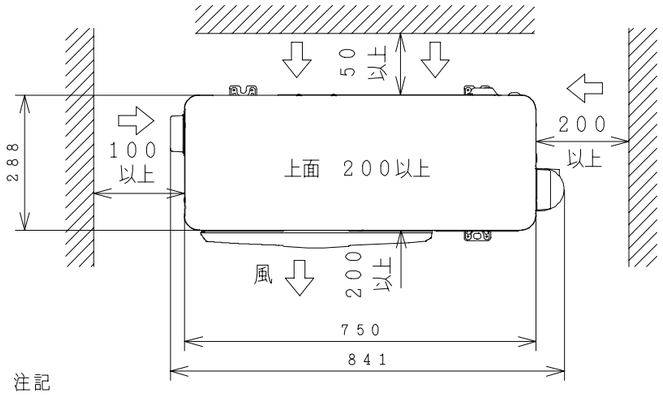

注記

1．本体の前、後、左、右、上方向に上図の ⟷ 印の間隔をあけ、
　3方向以上開放できる所に据え付けてください。
　ただし、2方向しか開放できない場合と前後面に壁がある場合は
　右図に従い据え付けてください。

2．効率のよい運転のため、周囲のスペースをできるだけ広くあけてください。

ベランダ等の室外機周囲に壁がある場合への据付けは、上面側と側面又は正面の2方向以上を開放した上で、下図の必要寸法以上を確保してください。

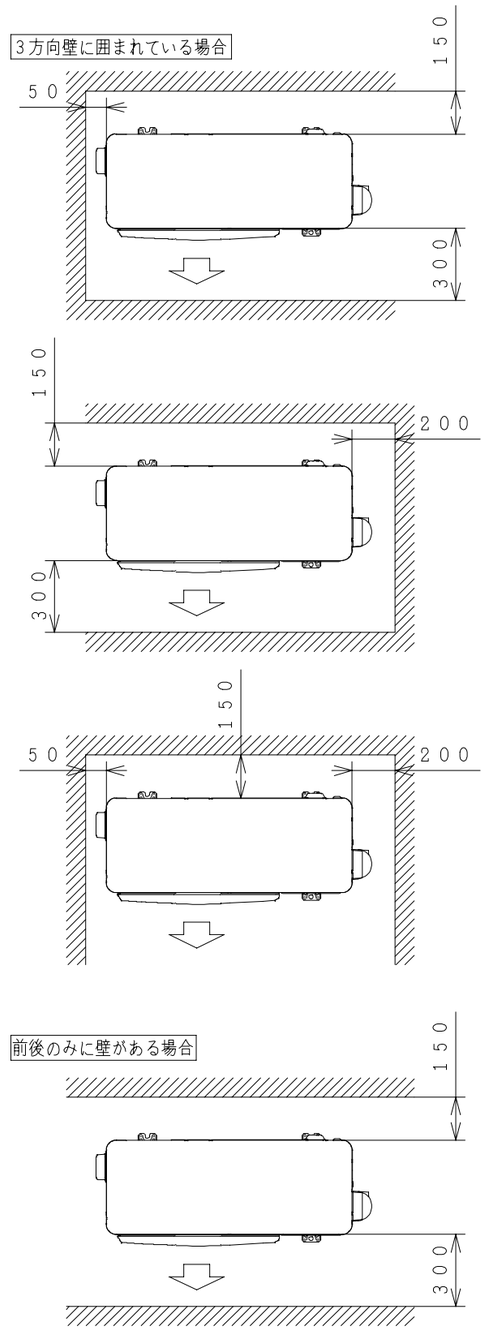

※吹出し側壁面高さ1．2m以下

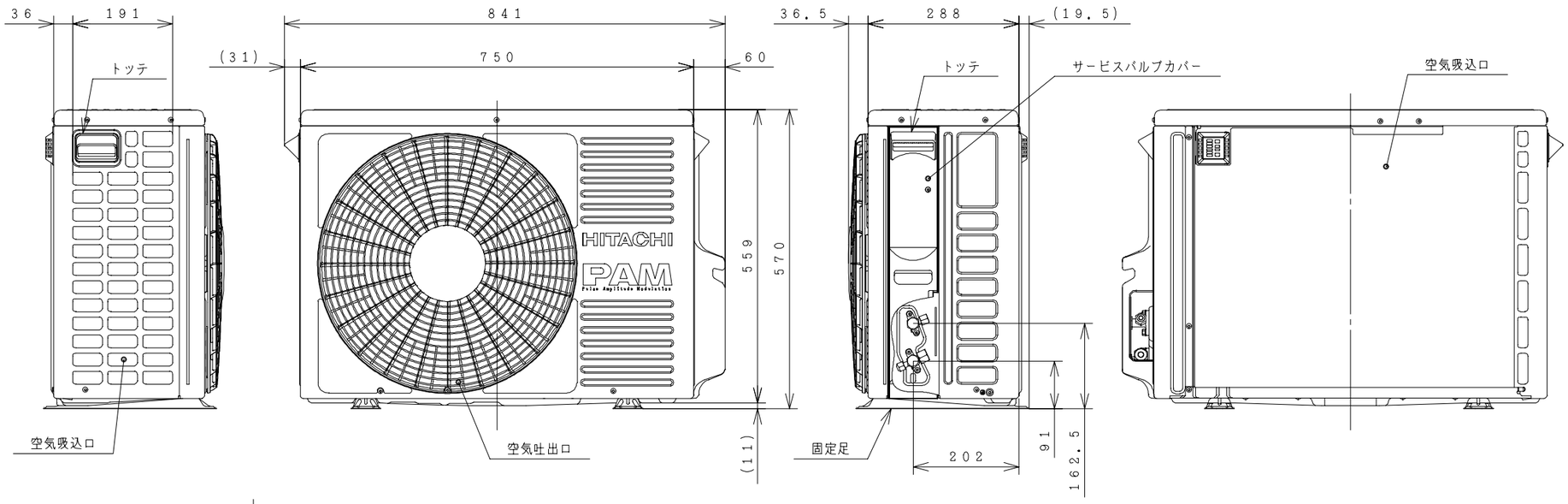

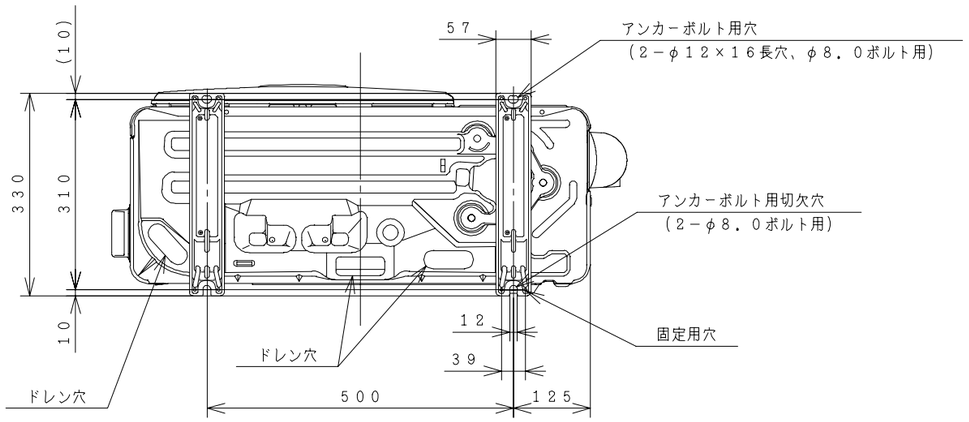

	SIGNATURE	DATE	PROJECTION	SCALE	TITLE
DWN.	S. Todokoro	2013-09-26		NTS	RAS-JH25DE2:RAC-JH25DE2 構造:寸法図
CHKD.	K. Yoshida	2013-09-27	Hitachi Appliances, Inc. Tokyo Japan	TOCHIGI DWG. No. 3YAA BB0040559	REGD. REGD 2013 0927
APPD.	E. Matsubara	2013-09-27			

001

BB0040854

回路図

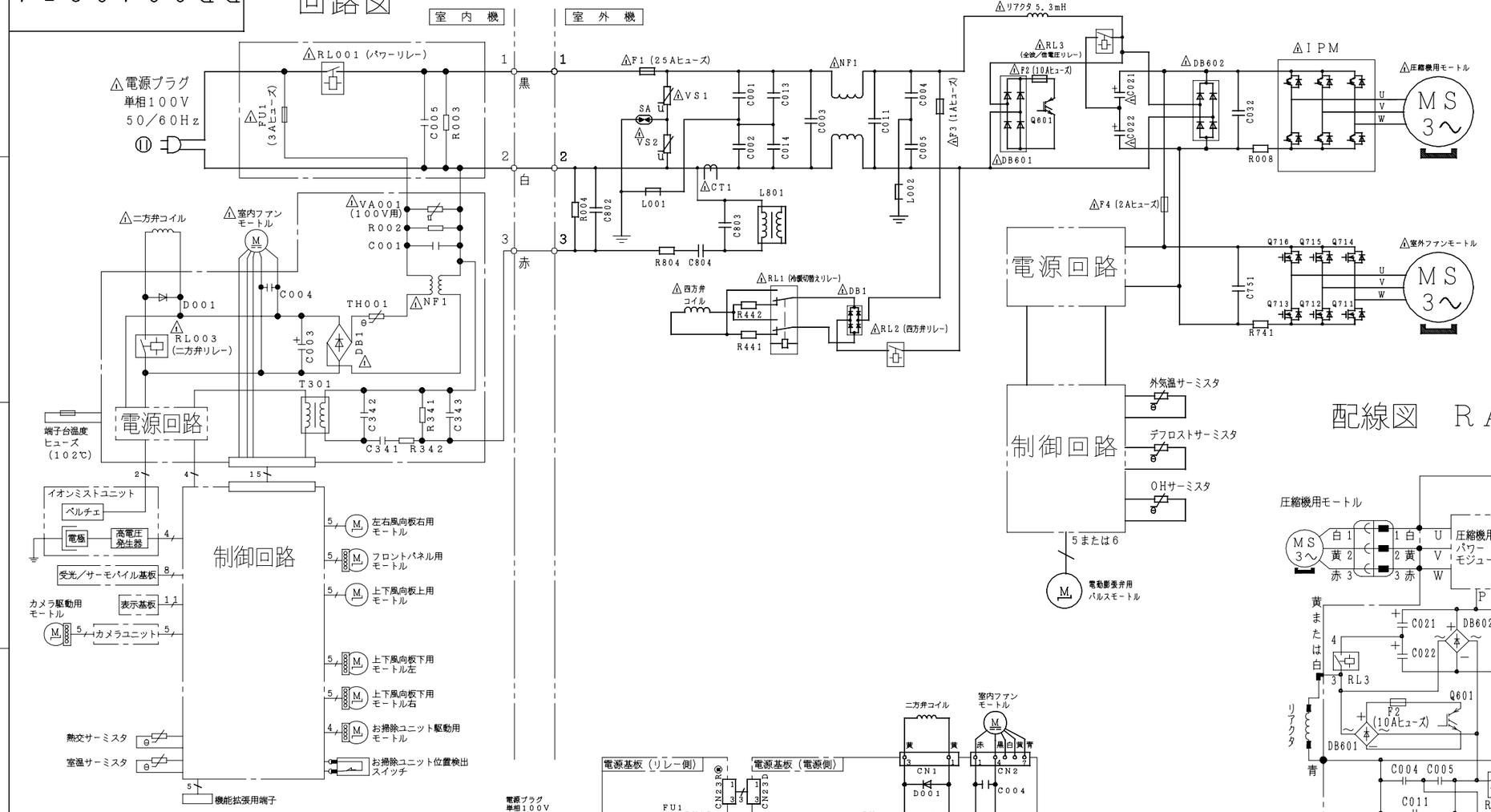

配線図　RAC－JH25DE2

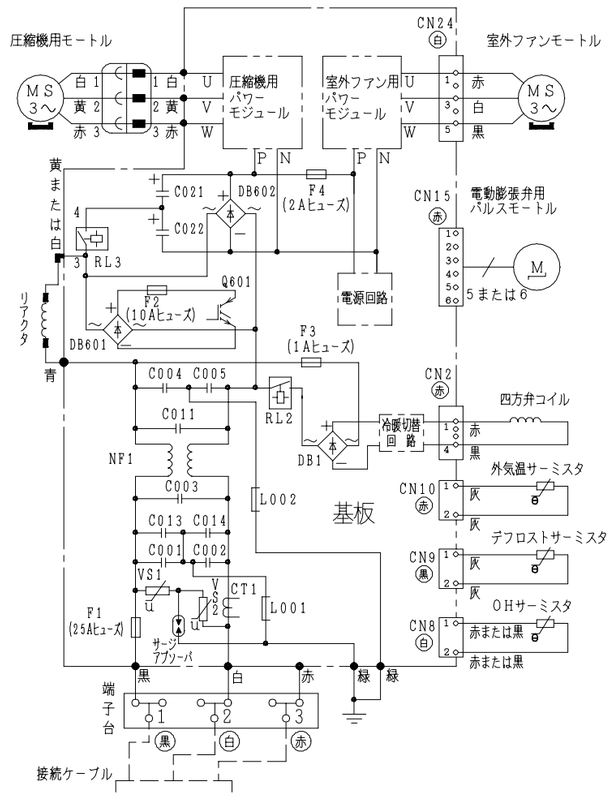

配線図
RAS－JH25DE2

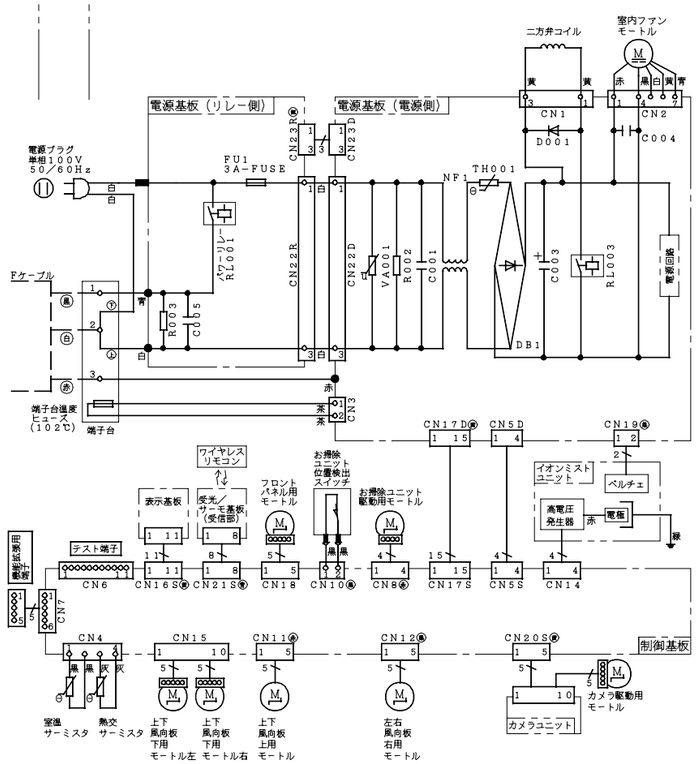

・ホームオートメーションを行う場合
室内基板の［テスト端子］CN6に別売の※1HA接続コードを差込んで※2標準アダプターと接続してください。

・H－LINKに接続する場合
室内基板の［H－LINK］CN7に別売の※3RACアダプターの端子を差込んでください。

※1　HA接続コード：部品番号〔SP－HAC1〕
※2　標準アダプター：HA－S100TSA
※3　RACアダプター：PSC－6RAD

	SIGNATURE	DATE	PROJECTION	SCALE	TITLE
DWN.	S.Todokoro	2013-09-26		NTS	RAS-JH25DE2:RAC-JH25DE2 回路図:配線図
CHKD.	Y.Ueda	2013-09-27	Hitachi Appliances, Inc. Tokyo Japan	TOCHIGI DWG. No.	REGD. REGD 2013 0927
	M.Tamura	2013-09-27		3YDA BB0040854	
APPD.	E.Matsubara	2013-09-27			

CAD

002