BB0021023

室内機

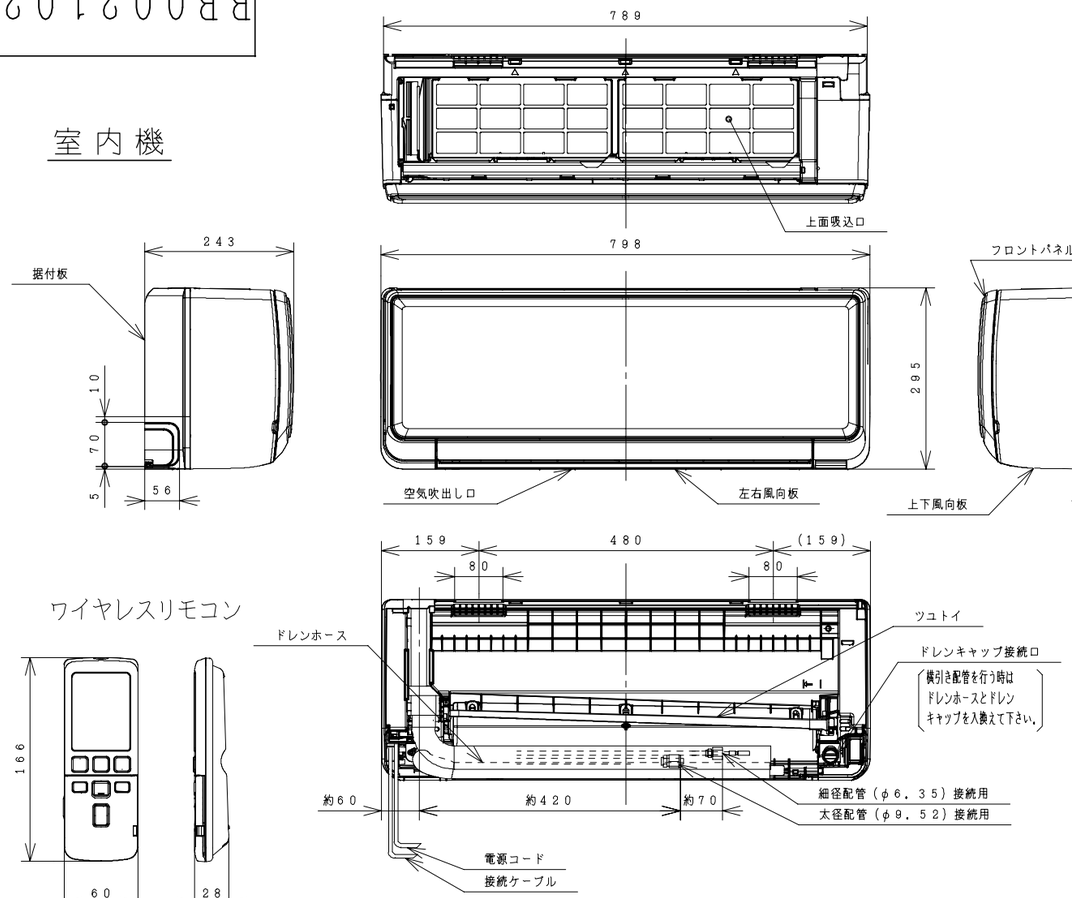

ワイヤレスリモコン

室内機サービススペース

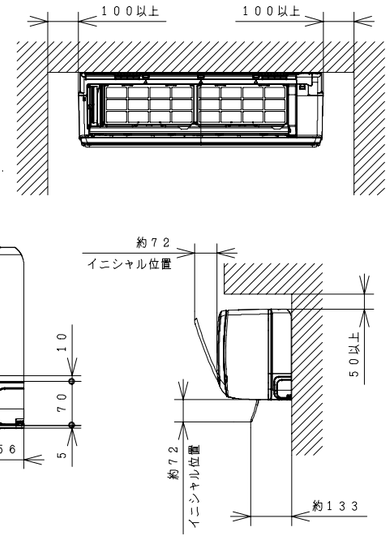

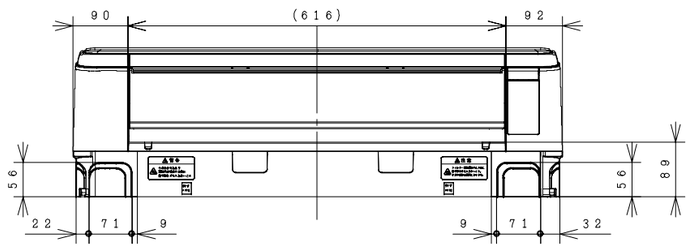

据付板　天井面（回縁）

（ユニットを引っ掛けるために必要な寸法です。）

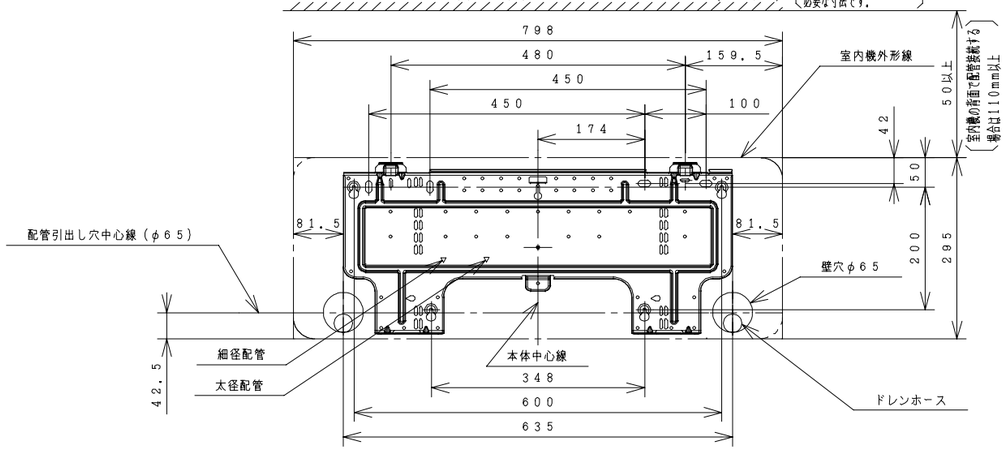

注記

1．室内機のサービススペースは上記寸法が必要です。
　カーテンレール、カーテンボックス等の上に設置する
　場合は、風の流れを損なわない寸法を確保してください。
2．配管は太径、細径とも断熱してあるものを使用します。
3．配管は長さ２０ｍ以内です。
4．室内・室外機の配管落差は１０ｍ以内です。
5．プラグの形状
6．電源コードの長さ

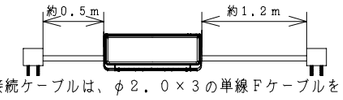

7．接続ケーブルは、φ２．０×３の単線Ｆケーブルを
　使用します。

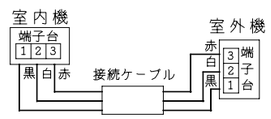

仕様表

項目 ＼ 形式			室内機	室外機
			RAS-AJL50Z2	RAC-AJL50Z2
電源（50/60Hz）			単相200V	
冷凍装置	圧縮機出力（W）		－	1,000
	熱交換器フィン形状		細幅スリット	コルゲート
	冷媒制御装置		－	電動膨張弁
	冷媒切換装置		－	四方弁
	冷媒	種類	フロン R410A	
		封入量（g）	1,500	
	過負荷保護装置		自動復帰形	
	配管	配管接続方式	フレア	
		パイプ径（外径φmm） 細径	6.35	
		パイプ径（外径φmm） 太径	9.52	
送風装置	ファンモータ出力（W）		25	40
	ファン（冷房・暖房）	種類	貫流ファン	プロペラファン
		風量（m³/h） 強風	750・870	2,410・2,190
		風量（m³/h） 弱風	570・650	－
		風量（m³/h） 微風	485・570	－
		風量（m³/h） 静	330・390	－
電気特性	運転電流（A）	冷房	8.1	
		暖房	6.8（最大 15.0）	
	消費電力（W）	冷房	1,495（230～1,720）	
		暖房	1,255（240～2,925）	
	力率（%）	冷房	92	
		暖房	92	
	始動電流（A）	冷房	8.1	
		暖房	6.8	
	接続ケーブルの本数		3	
	電源プラグ	容量（V-A）	250V-15A	
		形状	⑥	－
冷房特性	冷房能力（kW）		5.0（0.9～5.1）	
	除湿能力（ℓ/h）		2.8	
	冷房のめやす		14～21畳（23～34m²）	
暖房特性	暖房能力（kW）	標準	6.0（0.9～8.7）	
		低温	6.3	
	暖房のめやす		13～17畳（22～27m²）	
機能	据付方式		背面引掛	－
	主操作スイッチ		プッシュボタン（ワイヤレス）RAR-4K3	
	表示ランプ		運転・タイマー・クリーン	
	風速切換		自動，強風，弱風，微風，静	
色調（近似マンセルNO.）			クリアホワイト（N9.5）	Tベージュ（5Y7/2）
外形寸法（mm）	高さ		295	600
	幅		798	792+85
	奥行		243	299+55
製品質量（kg）			12.5	41
騒音（dB）（冷房・暖房）	強風		48・49	50・50
	弱風		40・41	－
	微風		37・38	－
	静		23・23	－
ドレン接続口（外径φmm）			16	
付属品			壁掛据付部品一式	
電源コード長さ（m）	左／右		0.5／1.2	－

●本仕様は予告なく変更することがあります。

	SIGNATURE	DATE	PROJECTION	SCALE	TITLE
DWN.	S.Todokoro	2010-02-01		NTS	RAS-AJL50Z2:RAC-AJL50Z2 構造・寸法図
CHKD.	H.Yamazaki	2010-02-01	Hitachi Appliances, Inc. Tokyo Japan	TOCHIGI DWG. No. 3YAA BB0021023	REGD. 2010 0201
APPD.	E.Matsubara	2010-02-01			

BB0021024

室 外 機

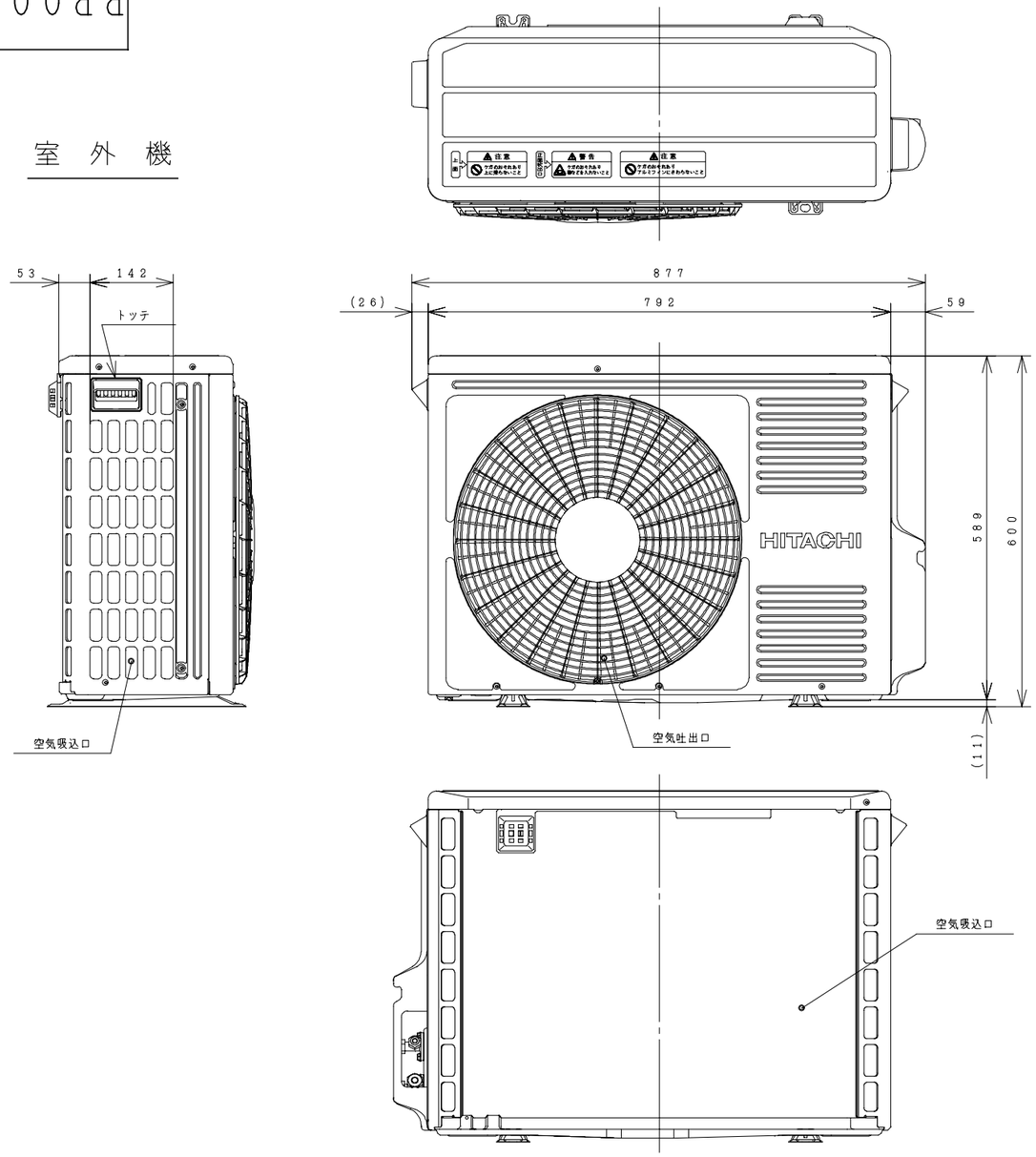

背面図

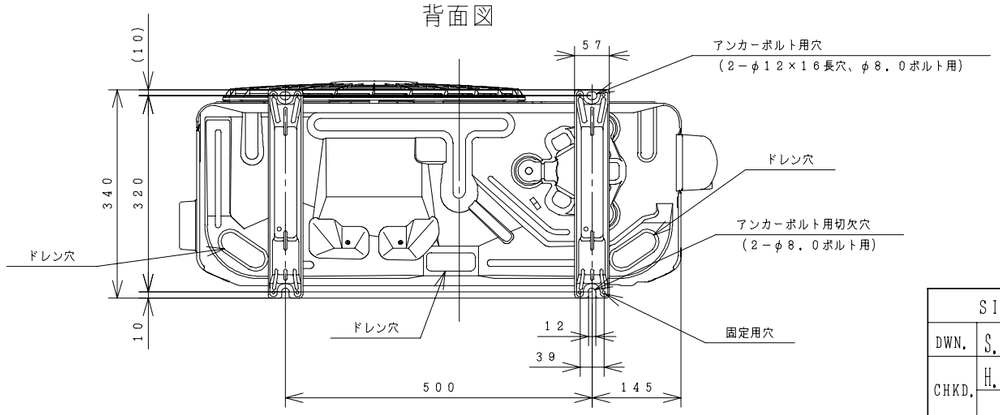

室外機サービススペース

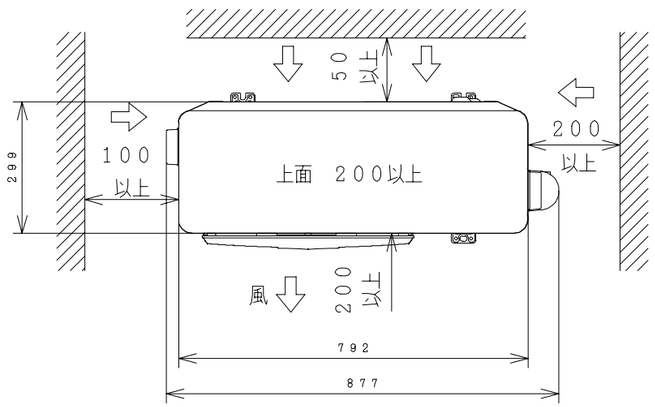

注記

1．本体の前、後、左、右、上面に上図の⟷印の間隔をあけられ
　2方向以上開放できるところに据え付けてください．

	SIGNATURE	DATE	PROJECTION	SCALE	TITLE
DWN.	S.Todokoro	2010-02-01		NTS	RAS-AJL50Z2:RAC-AJL50Z2 構造:寸法図
CHKD.	H.Yamazaki	2010-02-01	Hitachi Appliances, Inc. Tokyo Japan	TOCHIGI DWG. No.	REGD. REGD 2010 0201
APPD.	E.Matsubara	2010-02-01		3YAA BB0021024	

BB0021025

回路図

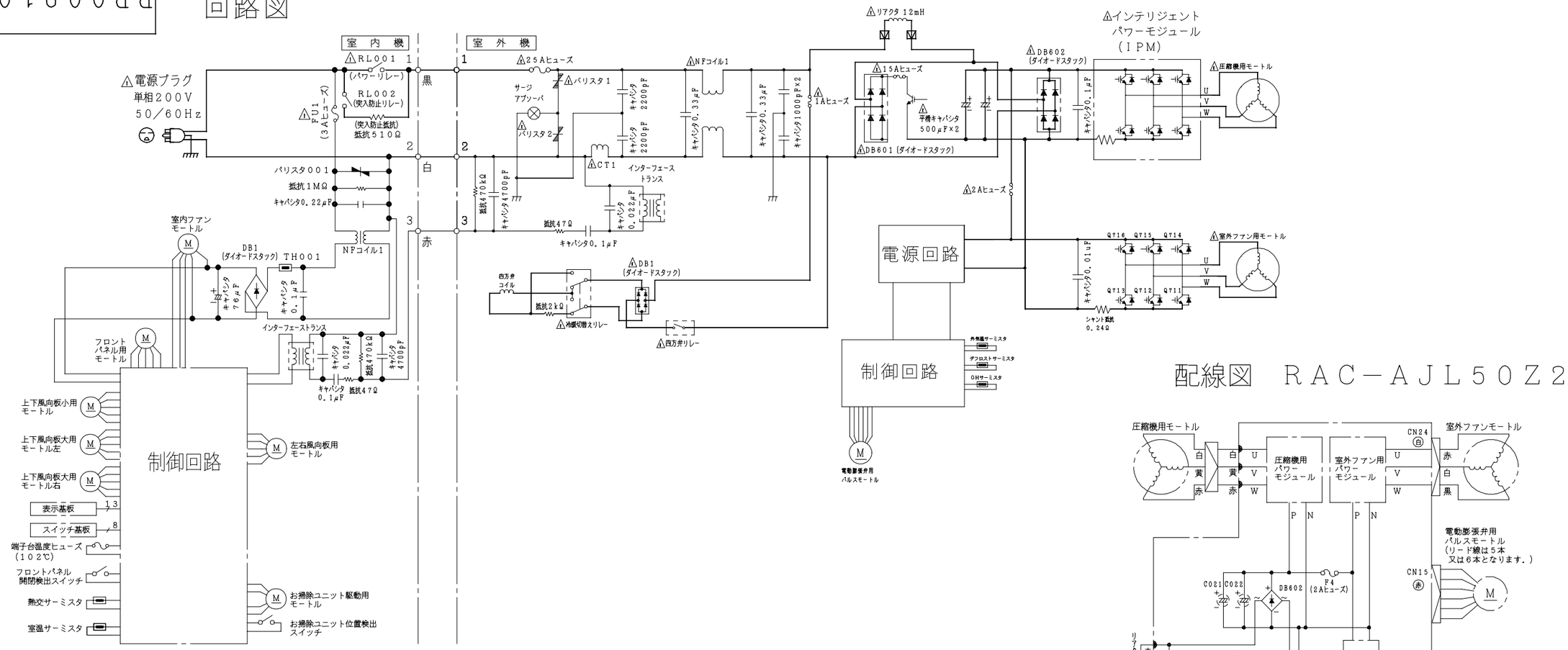

配線図 RAC−AJL50Z2

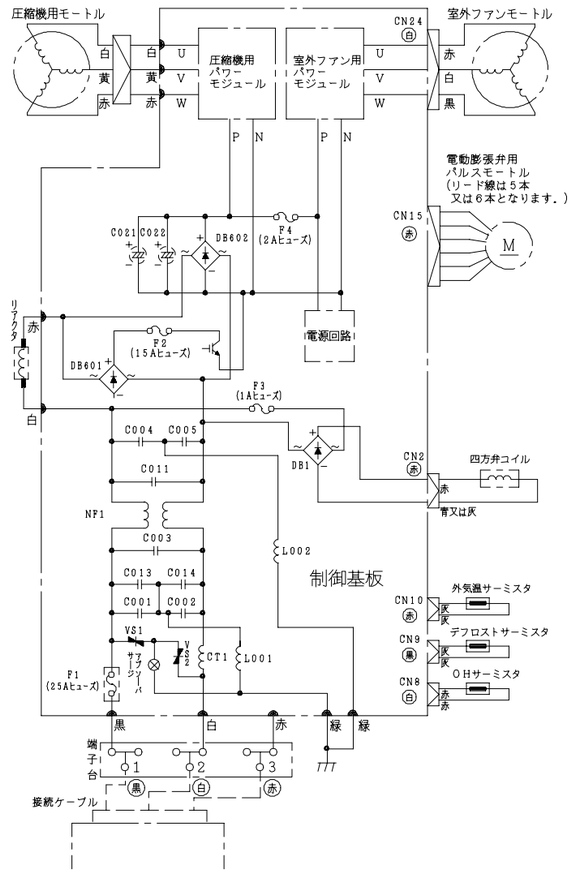

配線図 RAS−AJL50Z2

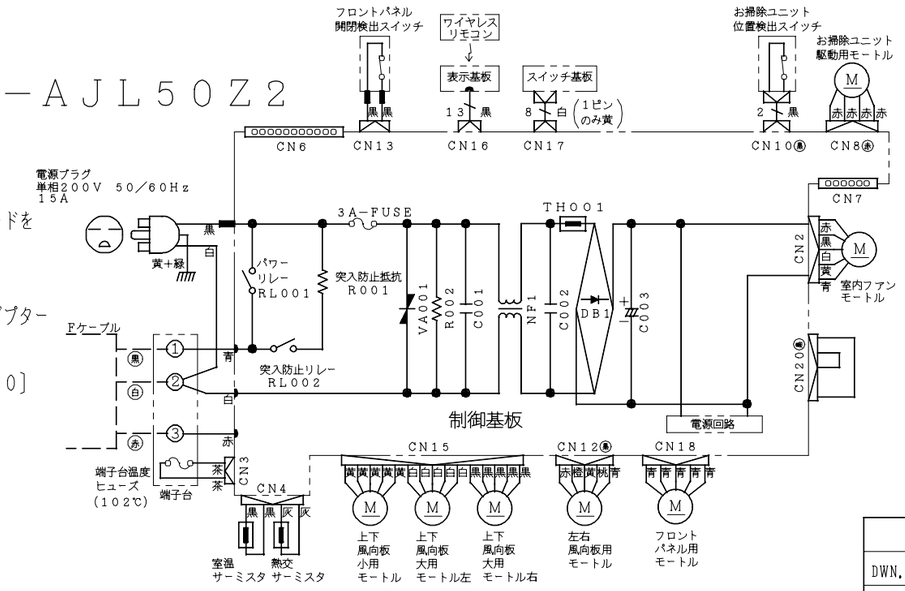

・ホームオートメーションを行う場合
室内基板の［テスト端子］CN6に別売の ※1HA接続コードを差込んで ※2標準アダプターと接続してください。

・H−LINKに接続する場合
室内基板の［H−LINK］CN7に別売の ※3RACアダプターの端子を差込んでください。

※1HA接続コード：部品番号［RAS−2810RX100］
(サービスパーツ)
※2標準アダプター：HA−S100TSA
※3RACアダプター：PSC−6RAD

	SIGNATURE	DATE	PROJECTION	SCALE	TITLE
DWN.	H. Yamazaki	2010-02-01		NTS	RAS-AJL50Z2:RAC-AJL50Z2 回路図:配線図
CHKD.	T. Umeshita	2010-02-01	Hitachi Appliances, Inc. Tokyo Japan	TOCHIGI DWG. No.	REGD. REGD 2010 0201
	H. Shono	2010-02-01		3YDA BB0021025	
APPD.	E. Matsubara	2010-02-01			