NN0001420

室内機

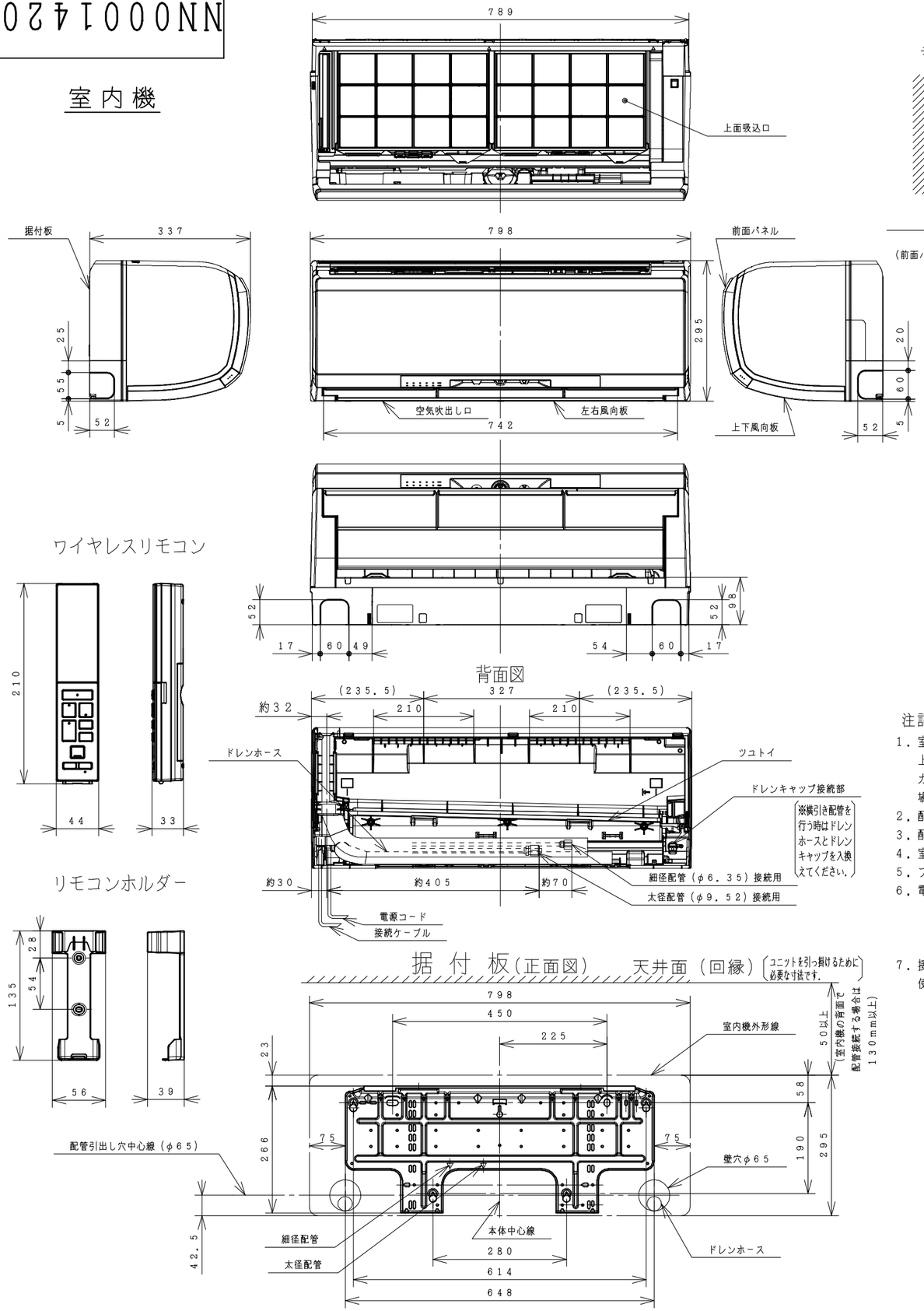

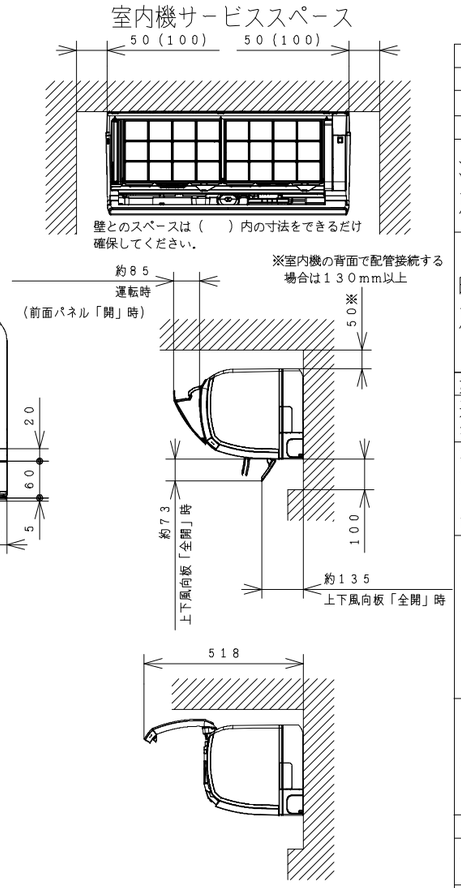

注記

1. 室内機のサービススペースは左・右が50mm、上が50mm、下が100mm必要です。カーテンレール、カーテンボックス等の上に設置する場合は、風の流れを損なわない寸法を確保してください。
2. 配管は太径、細径とも断熱してあるものを使用します。
3. 配管は長さ20m以内です。
4. 室内・室外機の配管落差は10m以内です。
5. プラグの形状 Ⓛ
6. 電源コードの長さ

7. 接続ケーブルは、φ2.0×3の単線Fケーブルを使用します。

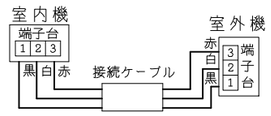

仕様表

ユニット				室内ユニット	室外ユニット
タイプ				壁掛型セパレート	
型式				RAS−ZJ36F	RAC−ZJ36F
電源		(50／60Hz)		単相100V	
冷房	定格	能力	kW	3.6（0.4 ～ 4.1）	
		消費電力	W	920（115 ～ 1,210）	
		運転電流	A	9.6	
		力率	%	96	
暖房	定格	能力	kW	4.2（0.3 ～ 6.9）	
		消費電力	W	895（110 ～ 1,995）	
		運転電流	A	9.3（最大 20.0）	
		力率	%	96	
	低温	能力	kW	5.5	
		消費電力	W	1,915	
始動電流			A	9.6	
通年エネルギー消費効率	JISC9612:2013			6.3	
	JISC9612:2005（区分名）			6.3（C）	
冷凍装置	圧縮機出力		W	−	800
	熱交換器フィン形状			細幅スリット	コルゲート
	冷媒	種類		フロン R32	
		封入量	g	1,100	
ファン	種類			貫流ファン	プロペラファン
	ファンモータ出力		W	25	40
	風量（冷房・暖房）	急速	m³／h	900・1,200	2,400・1,800
		強風	m³／h	680・730	−
		弱風	m³／h	510・610	−
		微風	m³／h	420・510	−
		静	m³／h	330・390	−
音響パワーレベル運転音（冷房・暖房）		急速	dB	60・63	62・62
		強風	dB	51・52	−
		弱風	dB	48・49	−
		微風	dB	42・44	−
		静	dB	35・37	−
操作スイッチ	形名			ワイヤレスリモコン RAR−7E4	
電源プラグ	容量			125V−20A	
	形状			Ⓛ	−
電源コード長さ（左／右）			m	0.6／1.3	−
室内外接続ケーブル	芯線径（φ）		mm	2.0	
	芯数		芯	3	
冷媒配管	接続方式			フレア	
	液側（φ）		mm	6.35	
	ガス側（φ）		mm	9.52	
	最大配管長		m	20	
	最大高低差		m	10	
	冷媒追加充填量		g	チャージレス	
ドレン接続口外径（φ）			mm	16	
外装色（近似マンセルNo.）				スターホワイト（N9.3）	ナチュラルグレー（2.9Y7.8/1）
製品寸法（高さ×幅×奥行）			mm	295×798×337	570×750（+91）×288（+56）
荷造寸法（幅×奥行×高さ）			cm	86×36×44	86×38×61
質量（製品・荷造）			kg	14.5・17.0	34.0・35.0

（1）本仕様は予告なく変更することがあります。
（2）定格冷房時の表示は、JIS条件（室内 27℃:DB・19℃:WB、室外 35℃:DB・24℃:WB）で運転した場合の数値です。
（3）定格暖房時の表示は、JIS条件（室内 20℃:DB・15℃:WB、室外 7℃:DB・6℃:WB）で運転した場合の数値です。
（4）低温暖房時の表示は、JIS条件（室内 20℃:DB・15℃:WB、室外 2℃:DB・1℃:WB）で運転した場合の数値です。
（5）能力、消費電力の（ ）内の表示は、それぞれの可変幅（最小～最大）の数値です。
（6）運転音の表示は、JIS C 9612に基づき、無響室で測定した数値です。
（7）室外ユニットの製品寸法中（ ）内の寸法について、幅方向はトッテとサービスバルブカバーの突き出し寸法を、また、奥行方向は空気吐出口と固定足の突き出し寸法を示しています。

	SIGNATURE	DATE
DWN.	K.Yahagi	2015-10-17
CHKD.	H.Hanyu	2015-10-19
APPD.	H.Hanyu	2015-10-19

PROJECTION　SCALE NTS　TITLE RAS-ZJ36F:RAC-ZJ36F 構造・寸法図　CAD

Hitachi-Johnson Controls Air Conditioning, Inc.

TOCHIGI DWG. No. 3YAA NN0001420

REGD. REGD 2015 1020

002

NN0001429

室 外 機

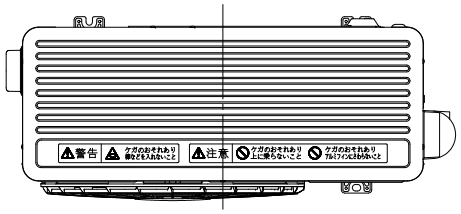

室外機サービススペース

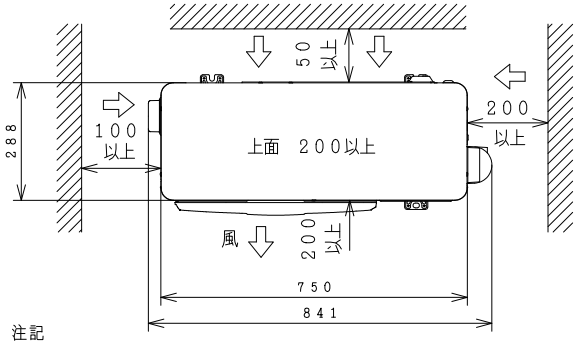

注記

1．本体の前、後、左、右、上方向に上図の ⟷ 印の間隔をあけ、
　3方向以上開放できる所に据え付けてください．
　ただし、2方向しか開放できない場合と前後面に壁がある場合は
　右図に従い据え付けてください．
2．効率のよい運転のため、周囲のスペースをできるだけ広くあけてください．

ベランダ等の室外機周囲に壁がある場合への据付けは、上面側と側面又は正面の2方向以上を開放した上で、下図の必要寸法以上を確保してください．

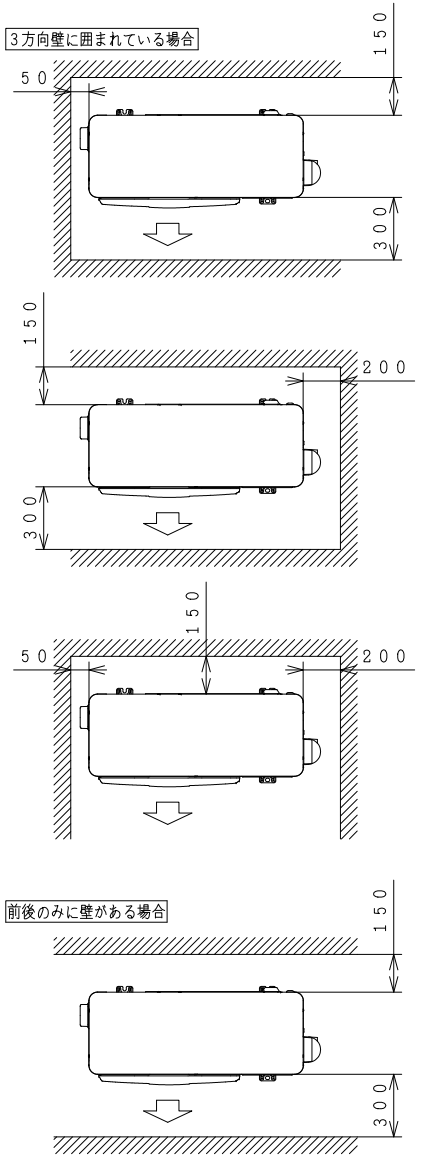

※吹出し側壁面高さ1．2m以下

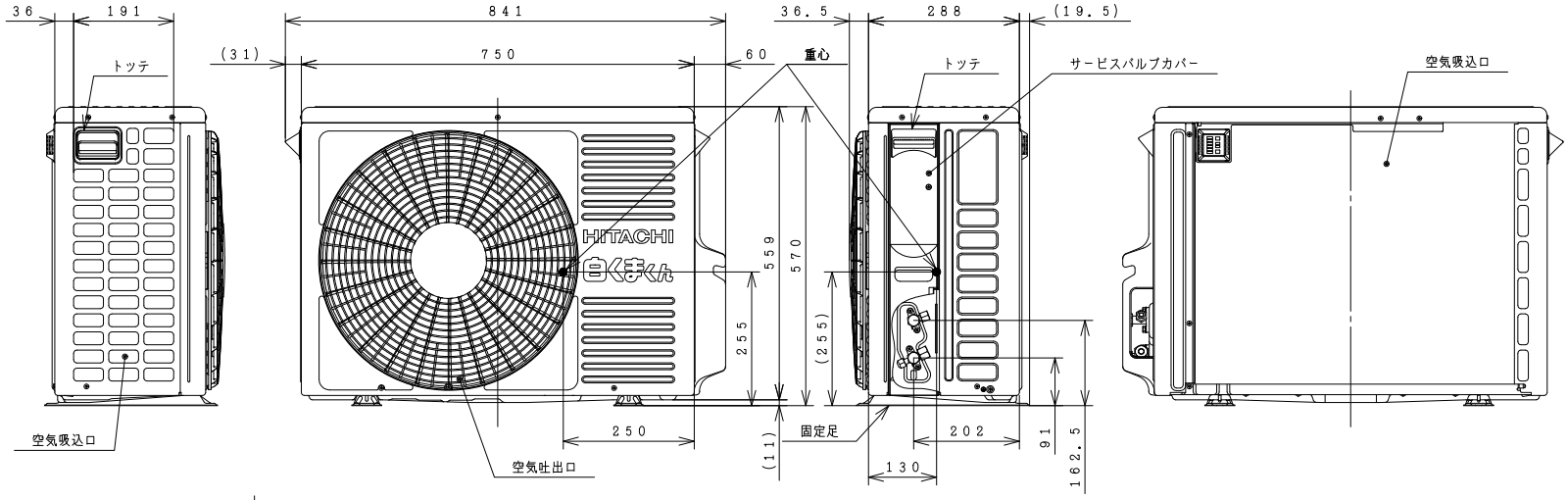

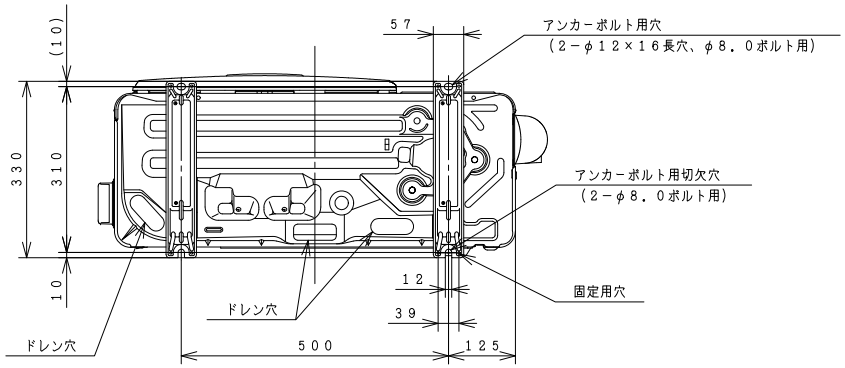

	SIGNATURE	DATE
DWN.	K. Fukuhara	2015-10-17
CHKD.	T. Fukuda	2015-10-19
APPD.	H. Hanyu	2015-10-19

PROJECTION | SCALE: NTS | TITLE: RAS-ZJ36F:RAC-ZJ36F 構造:寸法図

Hitachi-Johnson Controls Air Conditioning, Inc.

TOCHIGI DWG. No. 3YAA NN0001429

~~REGD.~~ REGD 2015 1020

This drawing is under license by Johnson Controls-Hitachi Air Conditioning Technology (Hong Kong) Limited

002

NN0001438

回路図

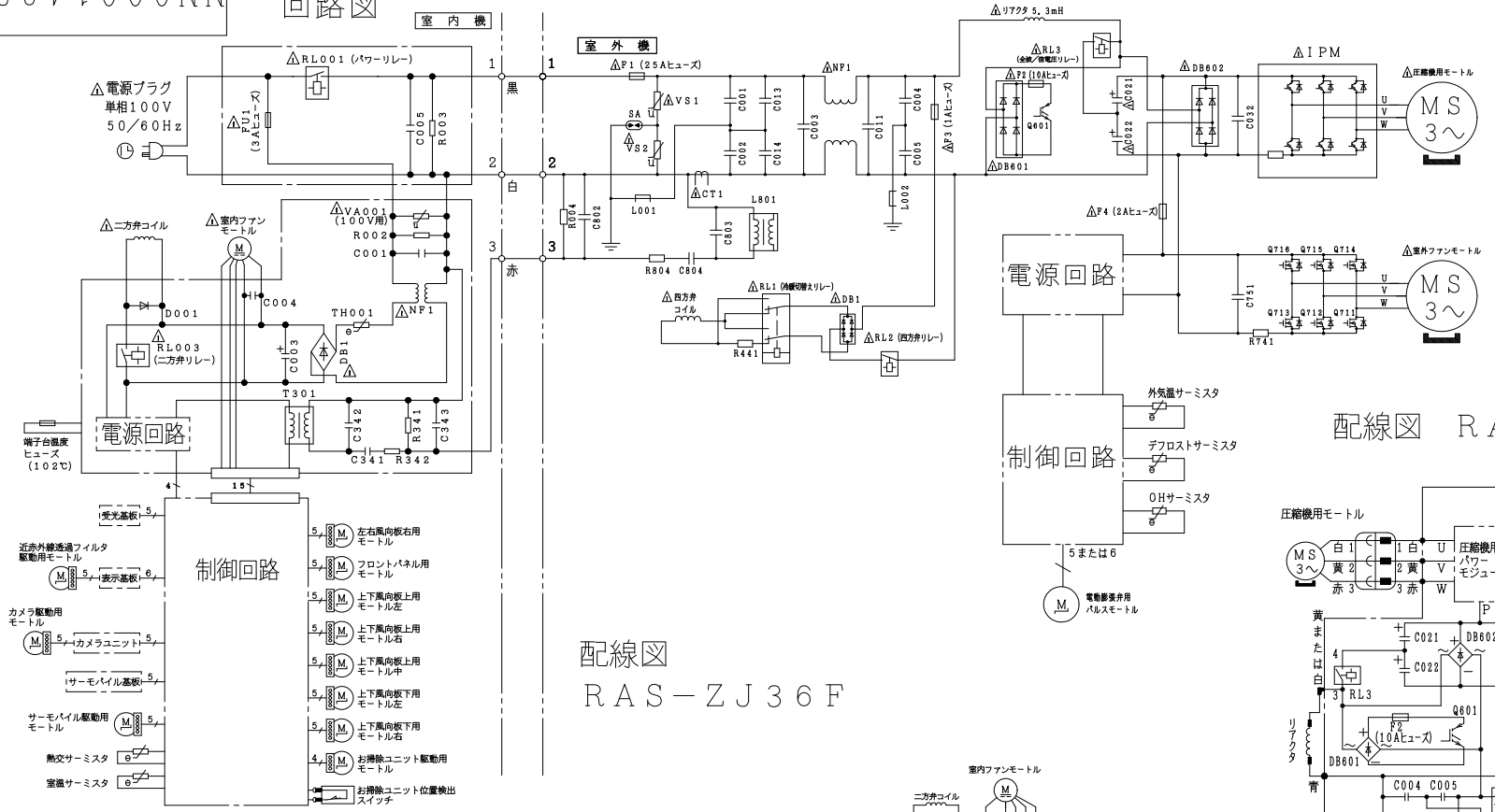

配線図 RAC－ZJ36F

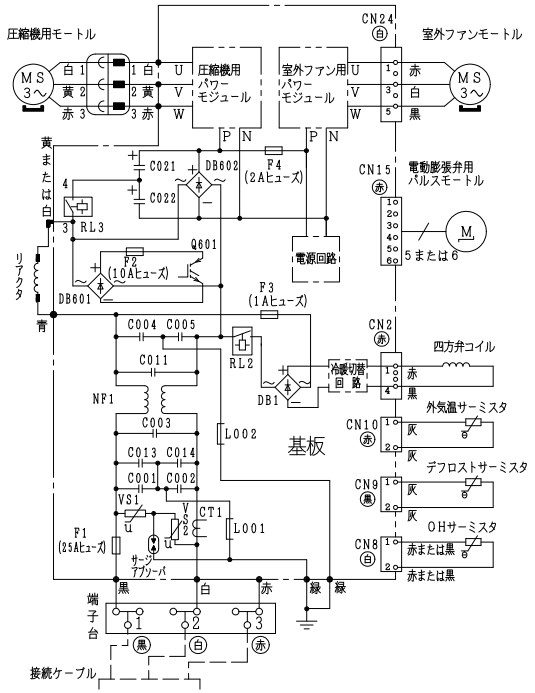

配線図 RAS－ZJ36F

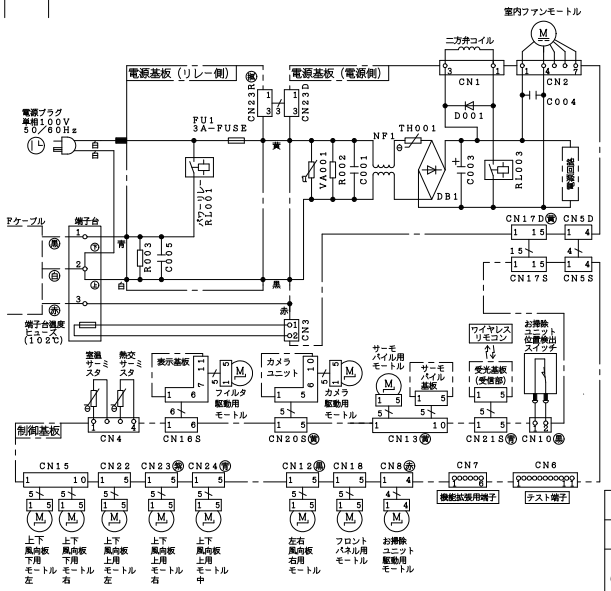

・ホームオートメーションを行う場合
室内基板のCN6に別売の※1HA接続コードを差込んで※2標準アダプターと接続してください。

・カードキーコントローラーと連動させる場合
室内基板のCN6に別売の※3カードキー接続コードを差込んでカードキーコントローラーと接続してください（室内基板のジャンパー線を切断して設定を行います）。

・H－LINKに接続する場合
室内基板のCN7に別売の※4RACアダプターの端子を差込んでください。

・ドレンアップキットを接続する場合
室内基板のCN6に別売の※1HA接続コードを差込んでドレンアップキットと接続してください（室内基板のジャンパー線を切断して設定を行います）。

・モバイルコントロールを使用する場合
室内基板のCN7に別売の※5無線LAN接続アダプターの端子を差込んでください。

・HEMSを使用する場合
室内基板のCN7に別売の※6HEMSアダプターの端子を差込んでください。

※1 HA接続コード：部品番号〔SP－HAC1〕
※2 標準アダプター：HA－S100TSA
※3 カードキー接続コード：部品番号〔SP－CKC1〕
※4 RACアダプター：PSC－6RAD
※5 無線LAN接続アダプター：SP－WL2
※6 HEMSアダプター：SP－EM1

	SIGNATURE	DATE
DWN.	K. Yahagi	2015-10-17
CHKD.	Y. Ueda	2015-10-20
	H. Hashimoto	2015-10-20
APPD.	H. Hanyu	2015-10-20

PROJECTION | SCALE: NTS | TITLE: RAS-ZJ36F:RAC-ZJ36F 回路図:配線図

Hitachi-Johnson Controls Air Conditioning, Inc.

TOCHIGI DWG. No. 3YDA NN0001438

REGD. REGD 2015 1020

This drawing is under license by Johnson Controls-Hitachi Air Conditioning Technology (Hong Kong) Limited