NN0030911

日立ルームエアコン　壁掛Xシリーズ　仕様表

RAS−XR5626D/RAC−XR5626D

ユニット				室内ユニット	室外ユニット
タイプ				壁掛型セパレート	
型式				RAS−XR5626D	RAC−XR5626D
電源（50/60Hz）				単相200V	
冷房	定格	能力	kW	5.6（0.5 ～ 6.0）	
		消費電力	W	1,600（155 ～ 2,000）	
		運転電流	A	9.4	
		力率	%	85	
暖房	定格	能力	kW	6.7（0.4 ～ 11.9）	
		消費電力	W	1,480（135 ～ 3,900）	
		運転電流	A	8.7（最大 20.0）	
		力率	%	85	
	低温	能力	kW	8.9	
		消費電力	W	3,560	
始動電流			A	9.4	
通年エネルギー消費効率		JISC9612:2013（区分）		6.4（Ⅲ）	
冷凍装置	圧縮機出力		W	−	1,500
	熱交換器フィン形状			片起し3本スリット	コルゲートフィン
	冷媒	種類		フロン R32	
		封入量	g	1,460	
ファン	種類			貫流ファン	プロペラファン
	風量（冷房・暖房）	急速	m³/h	1,180 ・ 1,380	2,940 ・ 2,610
		強風	m³/h	900 ・ 960	−
		弱風	m³/h	700 ・ 760	−
		微風	m³/h	520 ・ 570	−
		静	m³/h	300 ・ 370	−
音響パワーレベル運転音（冷房・暖房）		急速	dB	66 ・ 70	65 ・ 65
		強風	dB	60 ・ 61	−
		弱風	dB	56 ・ 56	−
		微風	dB	51 ・ 52	−
		静	dB	36 ・ 36	−
操作スイッチ　形名				プッシュボタン（ワイヤレス）　RAR−BS1	
電源プラグ		容量		250V 20A	
		形状		⊂⊃	−
電源コード長さ（左/右）			m	（左）0.6 /（右）1.3	−
室内外接続ケーブル		芯線径（φ）	mm	2.0	
		芯数	芯	3	
冷媒配管		接続方式		フレア	
		液側（φ）	mm	6.35	
		ガス側（φ）	mm	9.52	
		最大配管長	m	20	
		最大高低差	m	10	
		冷媒追加充填量	g	−	
ドレン接続口外径（φ）			mm	16	
外装色（近似マンセルNo.）				スターホワイト（N9.3）	ナチュラルグレー（2.9Y7.8/1）
製品寸法（高さ×幅×奥行）			mm	295×798×385	709×859（+97）×319（+68）
荷造寸法（幅×奥行×高さ）			cm	86×36×47	99×42×75
質量（製品・荷造）			kg	16.5 ・ 20.0	39.0 ・ 41.0

（1）本仕様は予告なく変更することがあります。
（2）定格冷房時の表示は、JIS条件（室内 27℃：DB・19℃：WB、室外 35℃：DB・24℃：WB）で運転した場合の数値です。
（3）定格暖房時の表示は、JIS条件（室内 20℃：DB・15℃：WB、室外 7℃：DB・ 6℃：WB）で運転した場合の数値です。
（4）低温暖房時の表示は、JIS条件（室内 20℃：DB・15℃：WB、室外 2℃：DB・ 1℃：WB）で運転した場合の数値です。
（5）能力、消費電力の（ ）内の表示は、それぞれの可変幅（最小～最大）の数値です。
（6）運転音の表示は、JIS C 9612に基づき、無響室で測定した数値です。
（7）室外ユニットの製品寸法中（ ）内の寸法について、幅方向はトッテとサービスバルブカバーの突き出し寸法を、
また、奥行方向は空気吐出口と外気温サーミスタカバーの突き出し寸法を示しています。

SIGNATURE		DATE	PROJECTION	SCALE	TITLE
DWN.	S.Nakamura	2025−09−18		NTS	2026 年度 X シリーズ 仕様表
CHKD.	S.Tokita	2025−09−18	BOSCH	TOCHIGI DWG. No.	REGD. 2025 0918
APPD.	S.Tokita	2025−09−18		4YAA NN0030911	

CAD

© Robert Bosch GmbH. All rights reserved, also regarding any disposal, exploitation, reproduction, editing, distribution, as well as in the event of applications for industrial property rights.

NN0030902

日立ルームエアコン壁掛Xシリーズ
室内ユニット寸法図

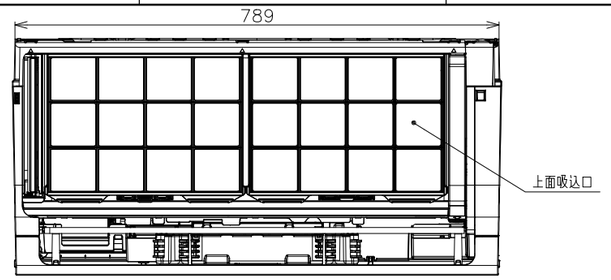

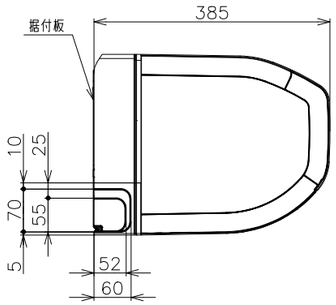

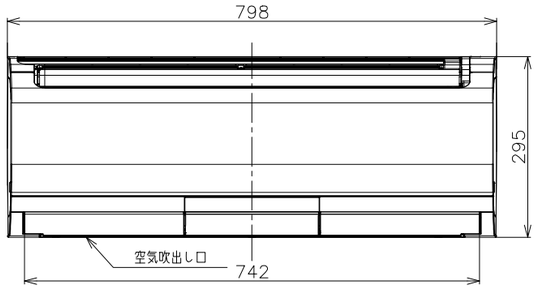

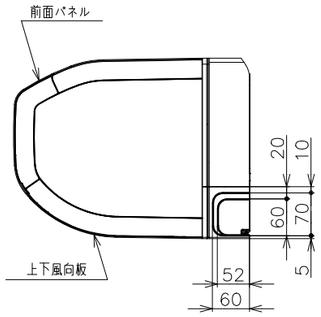

ワイヤレスリモコン

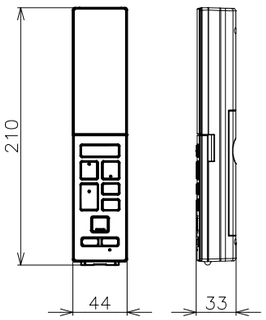

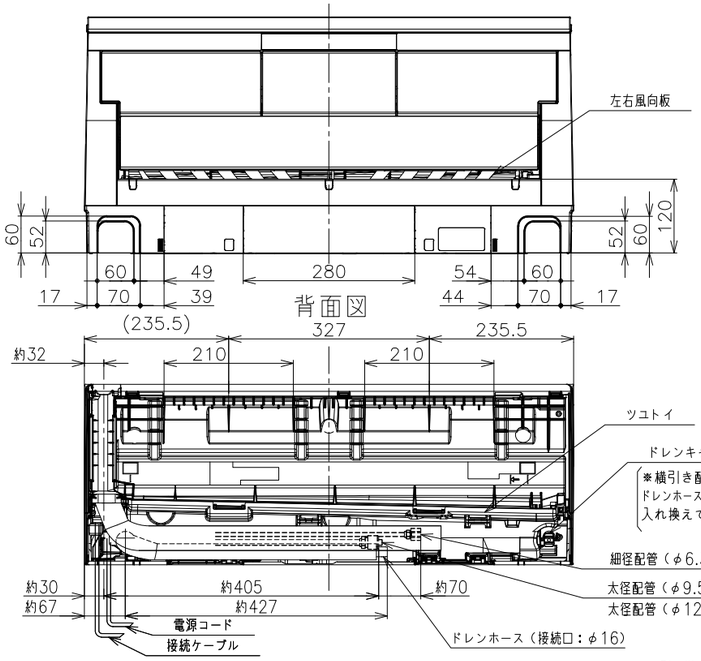

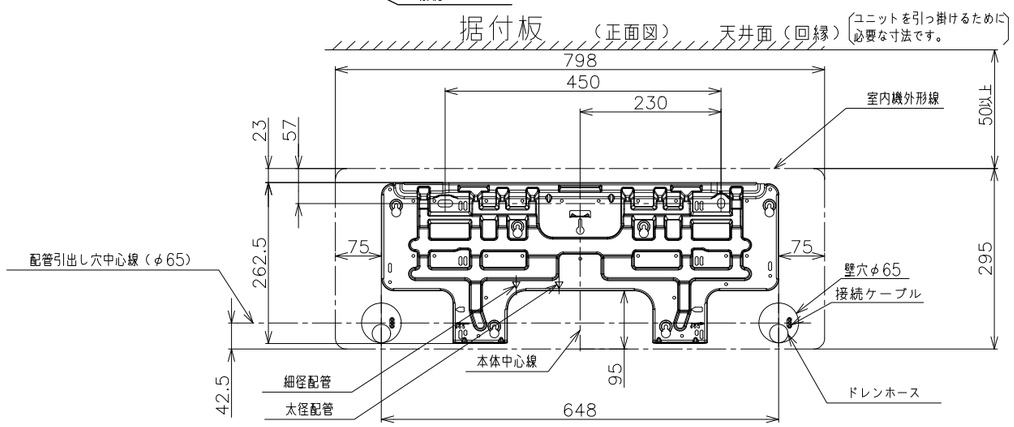

【参考】接続ケーブル必要長さの目安

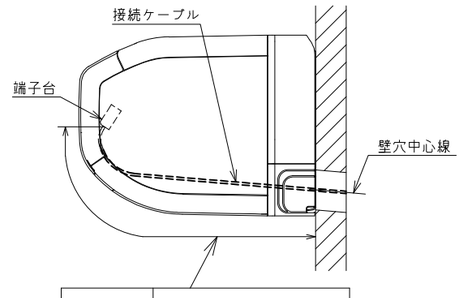

室内機 配管位置	接続ケーブル必要長さ （被覆むき出し部寸法も含む）
右後直引き	530mm以上
左後直引き	1250mm以上

※据付状況により、必要長さは変動します。

注記

1．室内機のサービススペースは左・右が５０ｍｍ、
　上が５０ｍｍ、下が１００ｍｍ必要です。
　カーテンレール、カーテンボックス等の上に設置する
　場合は、風の流れを損なわない寸法を確保してください。
2．配管は太径、細径とも断熱してあるものを使用します。
3．配管は長さ２０ｍ以内です。
4．室内・室外機の配管落差は１０ｍ以内です。
5．プラグの形状
　RAS−XR2226S,XR2526S
　RAS−XR2826S,XR3626S
　RAS−XR4026D～XR9026D
6．電源コードの長さ

7．接続ケーブルは、φ２．０×３の単線Ｆケーブルを
　使用します。

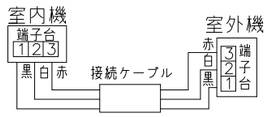

室内機サービススペース

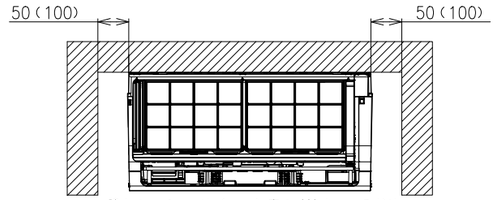

壁とのスペースは（　　）内の寸法をできるだけ
確保してください。

※室内機の背面で配管接続する
場合は110mm以上

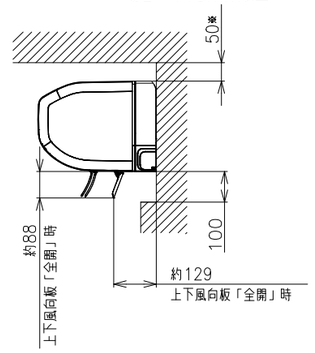

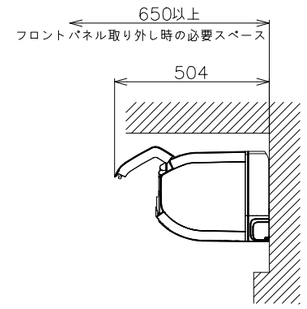

適用機種
RAS−XR2226S
RAS−XR2526S
RAS−XR2826S
RAS−XR3626S
RAS−XR4026D
RAS−XR5626D
RAS−XR6326D
RAS−XR7126D
RAS−XR8026D
RAS−XR9026D

SIGNATURE		DATE	PROJECTION	SCALE	TITLE
DWN.	S.Nakamura	2025−09−18		NTS	2026年度Xシリーズ寸法図
CHKD.	S.Tokita	2025−09−18	BOSCH	TOCHIGI DWG. No.	REGD. 2025 0918
APPD.	S.Tokita	2025−09−18		3YAA NN0030902	

CAD

© Robert Bosch GmbH. All rights reserved, also regarding any disposal, exploitation, reproduction, editing, distribution, as well as in the event of applications for industrial property rights.

NN0030909

日立ルームエアコン壁掛Xシリーズ
室外ユニット寸法図

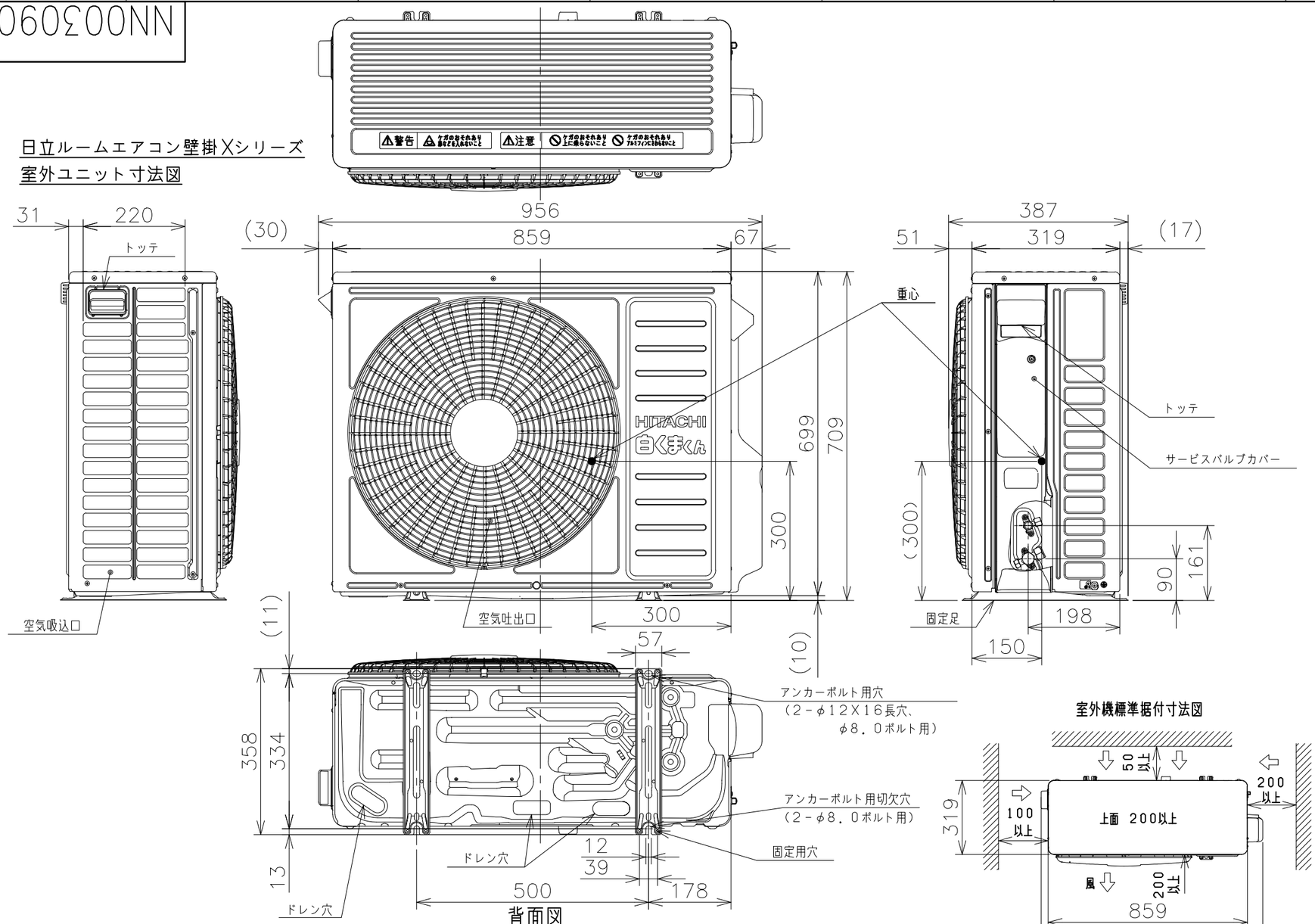

背面図

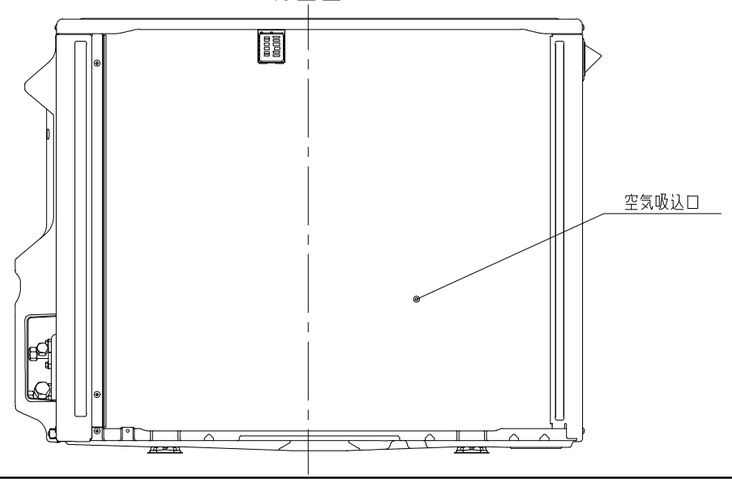

適用機種
RAC－XR4026D
RAC－XR5626D
RAC－XR6326D
RAC－XR7126D

室外機標準据付寸法図

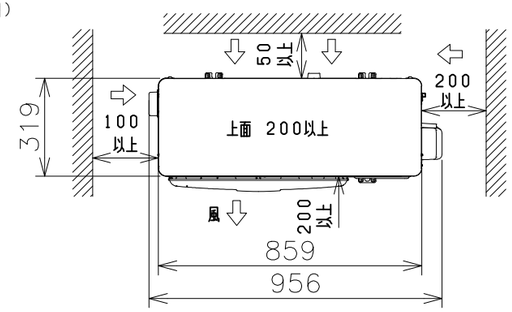

注記

1．本体の前、後、左、右、上方向に上図の ⟷ 印の間隔をあけ、
3方向以上開放できる所に据え付けてください。
ただし、2方向しか開放できない場合と前後面に壁がある場合は
右図に従い据え付けてください。

ベランダ等の室外機周囲に壁がある場合への据付けは、上面側と側面又は
正面の2方向以上を開放した上で、下図の必要寸法以上を確保してください。

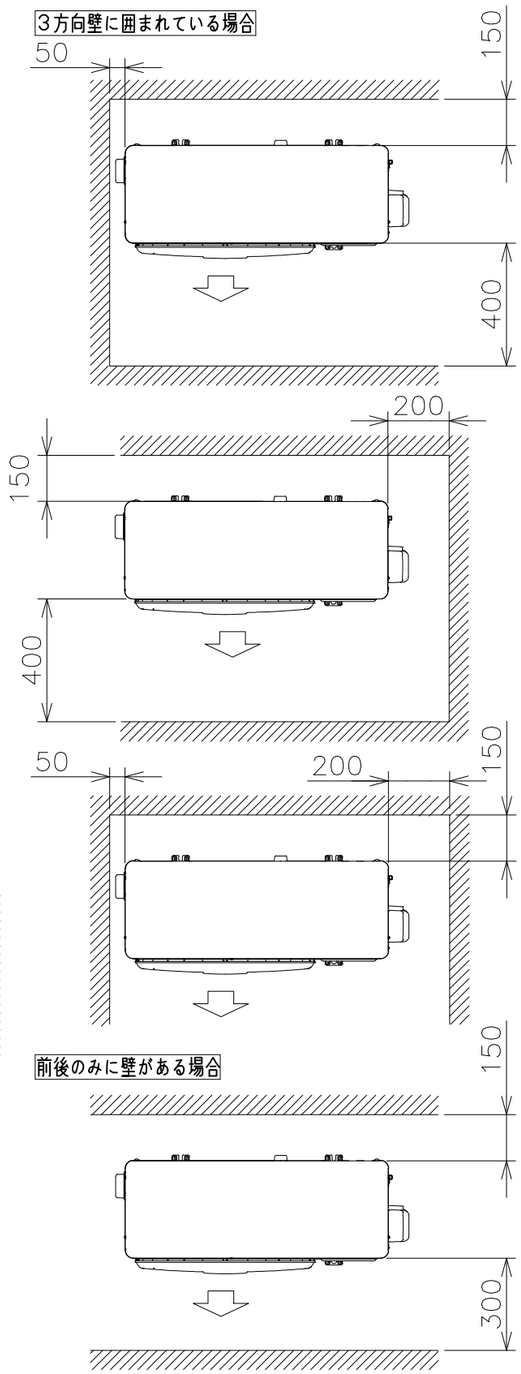

※吹出し側壁面高さ1．2m以下

SIGNATURE		DATE
DWN.	S.Nakamura	2025-09-18
CHKD.	S.Tokita	2025-09-18
APPD.	S.Tokita	2025-09-18

PROJECTION | SCALE NTS | TITLE 2026年度Xシリーズ寸法図 | CAD

BOSCH

TOCHIGI DWG. No. 3YAA NN0030909

REGD. 2025 0918

© Robert Bosch GmbH. All rights reserved, also regarding any disposal, exploitation, reproduction, editing, distribution, as well as in the event of applications for industrial property rights.

NN0030910

日立ルームエアコン　壁掛Xシリーズ
室内室外ユニット　回路図・配線図

回路図

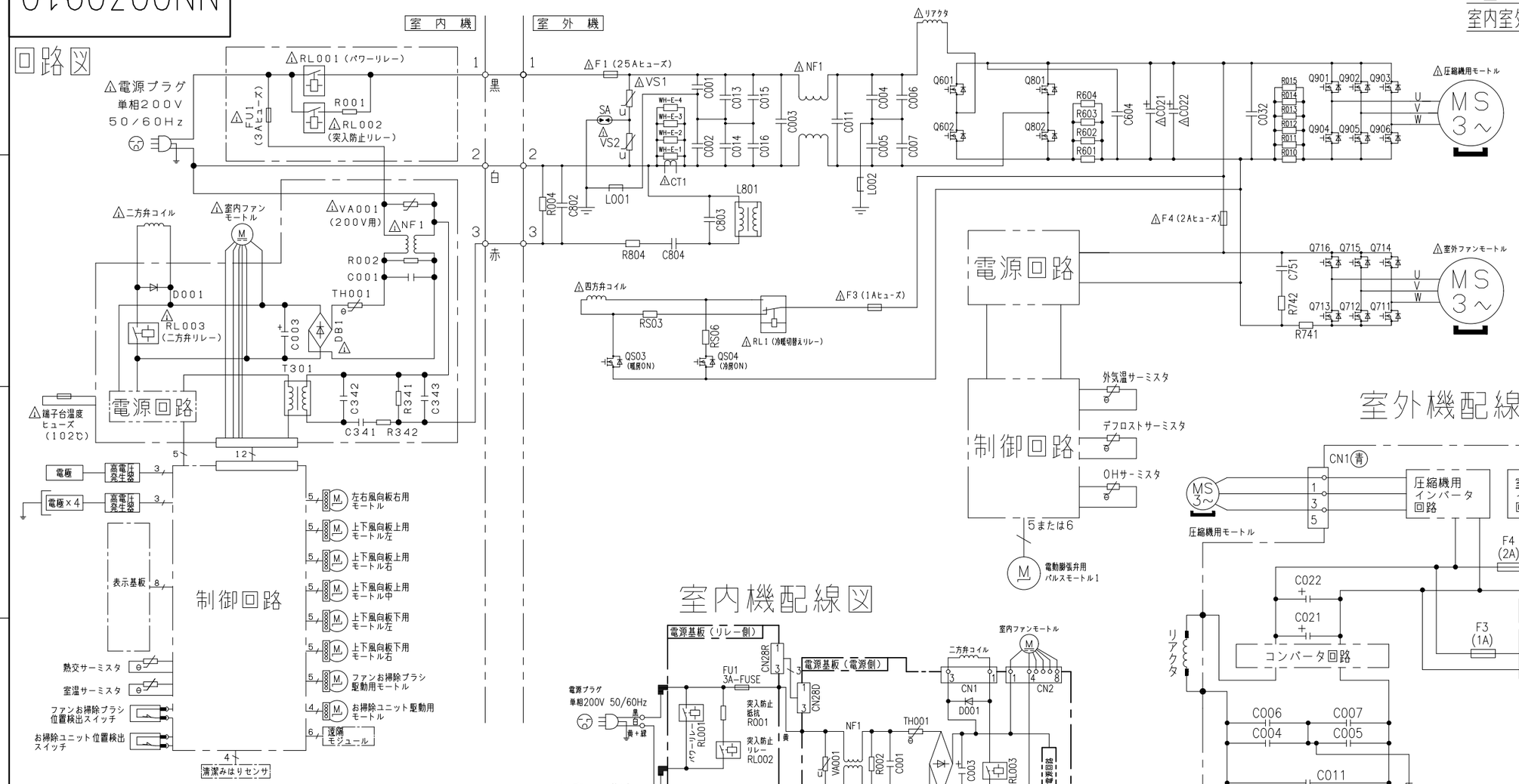

室内機　室外機

室内機	室外機
RAS−XR4026D	RAC−XR4026D
RAS−XR5626D	RAC−XR5626D
RAS−XR6326D	RAC−XR6326D
RAS−XR7126D	RAC−XR7126D
RAS−XR8026D	RAC−XR8026D

室外機配線図

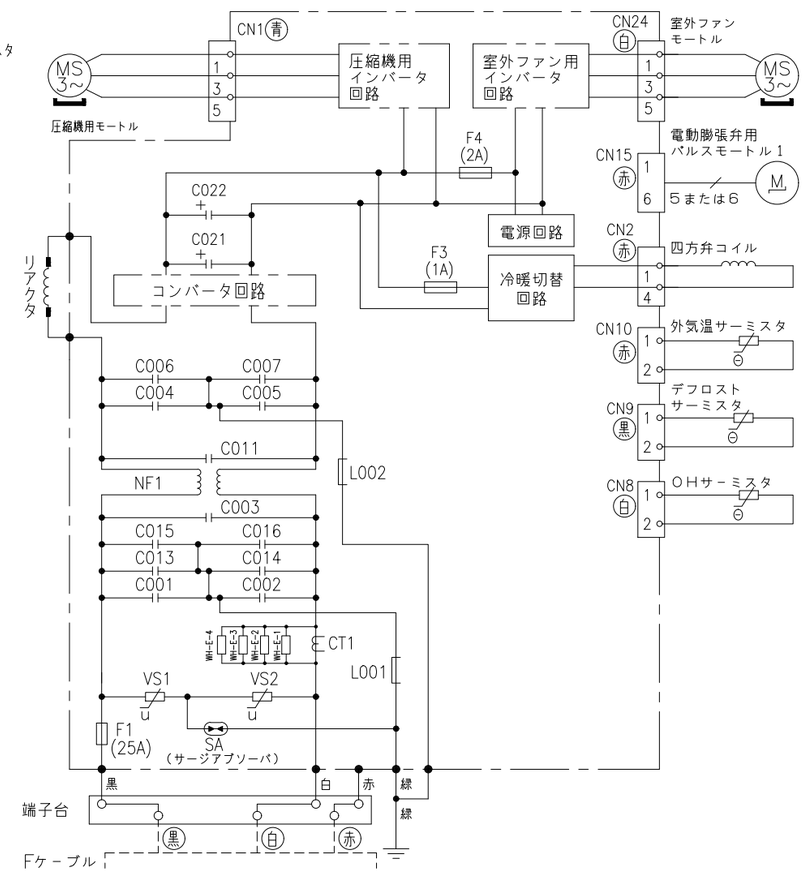

※部品が実装されていない場合やジャンパー線になっている場合があります。

室内機配線図

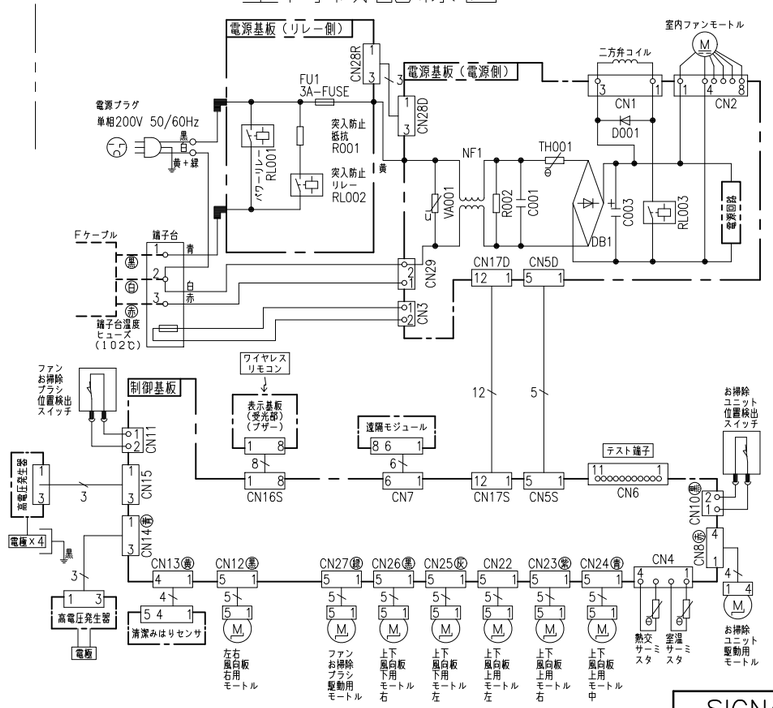

・ホームオートメーションを行う場合
室内基板のCN6に別売の※1HA接続コードを差込んで※2標準アダプターと接続してください。
・換気ユニットを接続する場合
室内基板のCN6に換気ユニット付属のHA接続コードを差込んで、換気ユニットと接続してください。

※1　HA接続コード：部品番号（SP-HAC1）
※2　標準アダプター：HA-S100TSA

SIGNATURE		DATE
DWN.	T.Isoda	2025-09-04
CHKD.	M.Okabe	2025-09-05
APPD.	H.Hashimoto	2025-09-05

PROJECTION　SCALE NTS　TITLE 2026年度 Xシリーズ 回路図：配線図　CAD

BOSCH

TOCHIGI DWG. No. 3YDA NN0030910

REGD. 2025 0905

© Robert Bosch GmbH. All rights reserved, also regarding any disposal, exploitation, reproduction, editing, distribution, as well as in the event of applications for industrial property rights.