NN0030937

日立ルームエアコン　壁掛XJシリーズ　仕様表

RAS−XJ2226S/RAC−XJ2226S

ユニット				室内ユニット	室外ユニット
タ　イ　プ				壁掛型セパレート	
型　式				RAS−XJ2226S	RAC−XJ2226S
電　源　（50／60Hz）				単相100V	
冷房	定格	能力	kW	2.2（0.4　～　3.5）	
		消費電力	W	400（115　～　900）	
		運転電流	A	4.7	
		力率	%	85	
暖房	定格	能力	kW	2.5（0.3　～　6.0）	
		消費電力	W	430（110　～　1,490）	
		運転電流	A	5.1（最大　15.0）	
		力率	%	85	
	低温	能力	kW	4.5	
		消費電力	W	1,360	
始動電流			A	5.1	
通年エネルギー消費効率		JISC9612:2013（区分）		7.3（Ⅰ）	
冷凍装置	圧縮機出力		W	−	600
	熱交換器フィン形状			片起し2本スリット	コルゲートフィン
	冷　媒	種　類		フロン　R32	
		封入量	g	1,080	
ファン	種　類			貫流ファン	プロペラファン
	風　量（冷房・暖房）	急　速	m³／h	870　・　960	1,800　・　1,800
		強　風	m³／h	680　・　730	−
		弱　風	m³／h	510　・　610	−
		微　風	m³／h	420　・　510	−
		静	m³／h	330　・　390	−
音響パワーレベル運転音（冷房・暖房）		急　速	dB	59　・　60	57　・　54
		強　風	dB	51　・　52	−
		弱　風	dB	48　・　49	−
		微　風	dB	42　・　44	−
		静	dB	35　・　35	−
操作スイッチ　形名				プッシュボタン（ワイヤレス）　RAR−BS1	
電源プラグ	容　量			125V　15A	
	形　状			Ⓘ	−
電源コード長さ（左／右）			m	（左）0.6　／（右）1.3	−
室内外接続ケーブル	芯線径（φ）		mm	2.0	
	芯　数		芯	3	
冷媒配管	接続方式			フレア	
	液側（φ）		mm	6.35	
	ガス側（φ）		mm	9.52	
	最大配管長		m	20	
	最大高低差		m	10	
	冷媒追加充填量		g	−	
ドレン接続口外径（φ）			mm	16	
外装色（近似マンセルNo.）				スターホワイト（N9.3）	ナチュラルグレー（2.9Y7.8／1）
製品寸法（高さ×幅×奥行）			mm	295×798×385	629×799（+97）×299（+68）
荷造寸法（幅×奥行×高さ）			cm	86×36×47	93×40×67
質量（製品・荷造）			kg	15.5　・　19.0	31.0　・　33.0

（1）本仕様は予告なく変更することがあります。
（2）定格冷房時の表示は、JIS条件（室内　27℃：DB・19℃：WB、室外　35℃：DB・24℃：WB）で運転した場合の数値です。
（3）定格暖房時の表示は、JIS条件（室内　20℃：DB・15℃：WB、室外　7℃：DB・　6℃：WB）で運転した場合の数値です。
（4）低温暖房時の表示は、JIS条件（室内　20℃：DB・15℃：WB、室外　2℃：DB・　1℃：WB）で運転した場合の数値です。
（5）能力、消費電力の（　）内の表示は、それぞれの可変幅（最小～最大）の数値です。
（6）運転音の表示は、JIS C 9612に基づき、無響室で測定した数値です。
（7）室外ユニットの製品寸法中（　）内の寸法について、幅方向はトッテとサービスバルブカバーの突き出し寸法を、
また、奥行方向は空気吐出口と外気温サーミスタカバーの突き出し寸法を示しています。

SIGNATURE		DATE	PROJECTION	SCALE	TITLE
DWN.	S.Nakamura	2025−09−18		NTS	2026 年度 XJ シリーズ 仕様表
CHKD.	S.Tokita	2025−09−18	BOSCH	TOCHIGI DWG. No.	REGD. 2025 0918
APPD.	S.Tokita	2025−09−18		4YAA NN0030937	

CAD

© Robert Bosch GmbH. All rights reserved, also regarding any disposal, exploitation, reproduction, editing, distribution, as well as in the event of applications for industrial property rights.

NN0030938

日立ルームエアコン壁掛XJシリーズ
室内ユニット寸法図

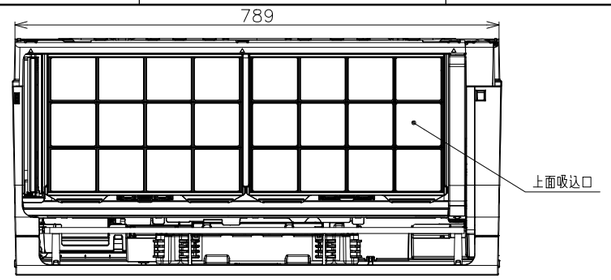

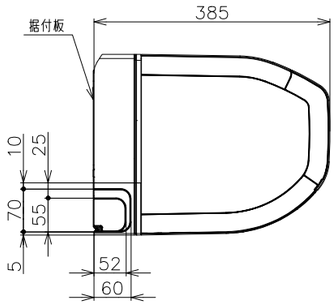

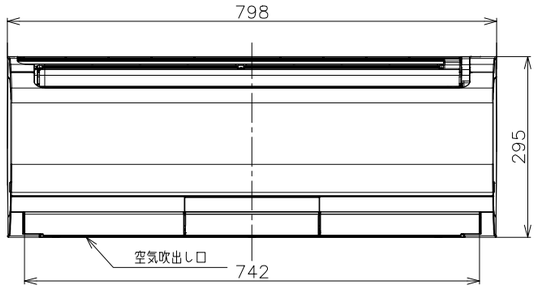

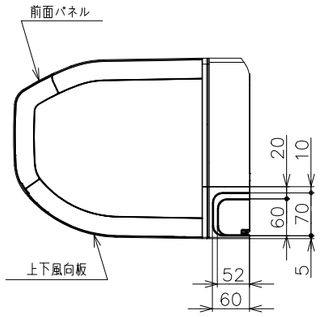

ワイヤレスリモコン

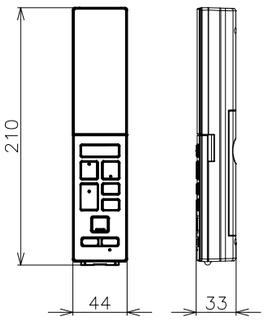

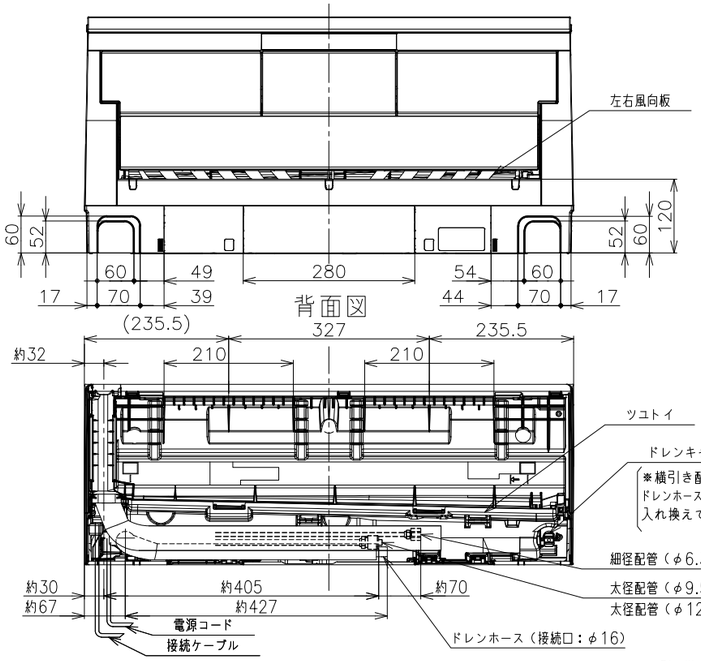

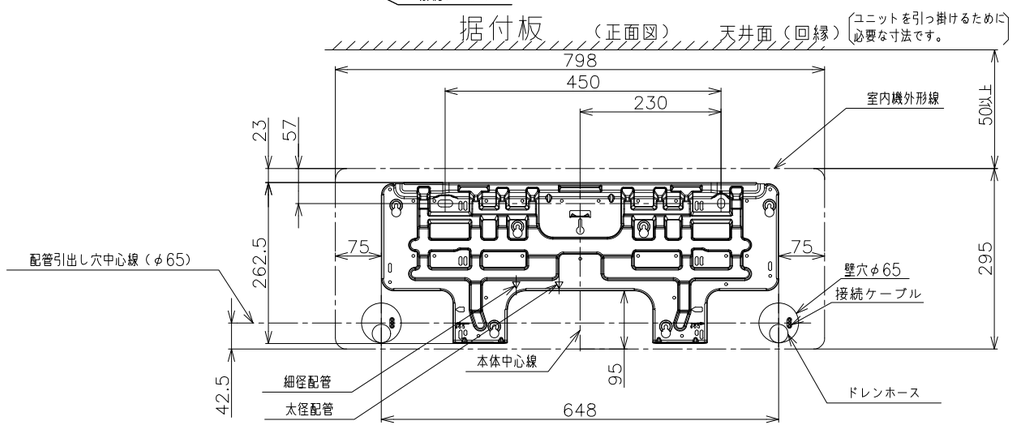

【参考】接続ケーブル必要長さの目安

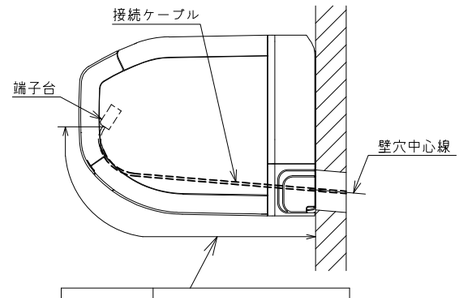

室内機 配管位置	接続ケーブル必要長さ （被覆むき出し部寸法も含む）
右後直引き	530mm以上
左後直引き	1250mm以上

※据付状況により、必要長さは変動します。

室内機サービススペース

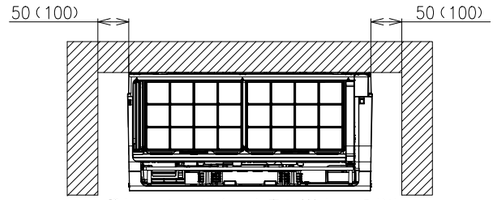

壁とのスペースは（　　）内の寸法をできるだけ
確保してください。

※室内機の背面で配管接続する
場合は110mm以上

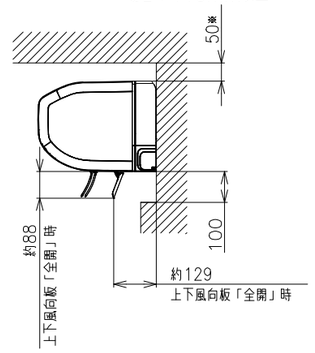

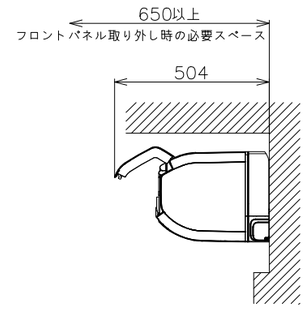

注記

1．室内機のサービススペースは左・右が５０ｍｍ、
　上が５０ｍｍ、下が１００ｍｍ必要です。
　カーテンレール、カーテンボックス等の上に設置する
　場合は、風の流れを損なわない寸法を確保してください。
2．配管は太径、細径とも断熱してあるものを使用します。
3．配管は長さ２０ｍ以内です。
4．室内・室外機の配管落差は１０ｍ以内です。
5．プラグの形状
　RAS−XJ2226S,XJ2526S　Ⓘ
　RAS−XJ2826S,XJ3626S　Ⓘ-L
　RAS−XJ4026D～XJ9026D　Ⓙ
6．電源コードの長さ

7．接続ケーブルは、φ２．０×３の単線Ｆケーブルを
　使用します。

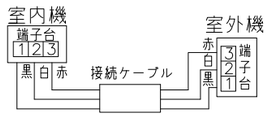

適用機種
RAS−XJ2226S
RAS−XJ2526S
RAS−XJ2826S
RAS−XJ3626S
RAS−XJ4026D
RAS−XJ5626D
RAS−XJ6326D
RAS−XJ7126D
RAS−XJ8026D
RAS−XJ9026D

SIGNATURE		DATE	PROJECTION	SCALE	TITLE
DWN.	S.Nakamura	2025−09−18		NTS	2026年度XJシリーズ寸法図
CHKD.	S.Tokita	2025−09−18	BOSCH		TOCHIGI DWG. No. 3YAA NN0030938
APPD.	S.Tokita	2025−09−18			

CAD

RECD. 2025 0918

© Robert Bosch GmbH. All rights reserved, also regarding any disposal, exploitation, reproduction, editing, distribution, as well as in the event of applications for industrial property rights.

NN0030939

日立ルームエアコン壁掛XJシリーズ 室外ユニット 寸法図

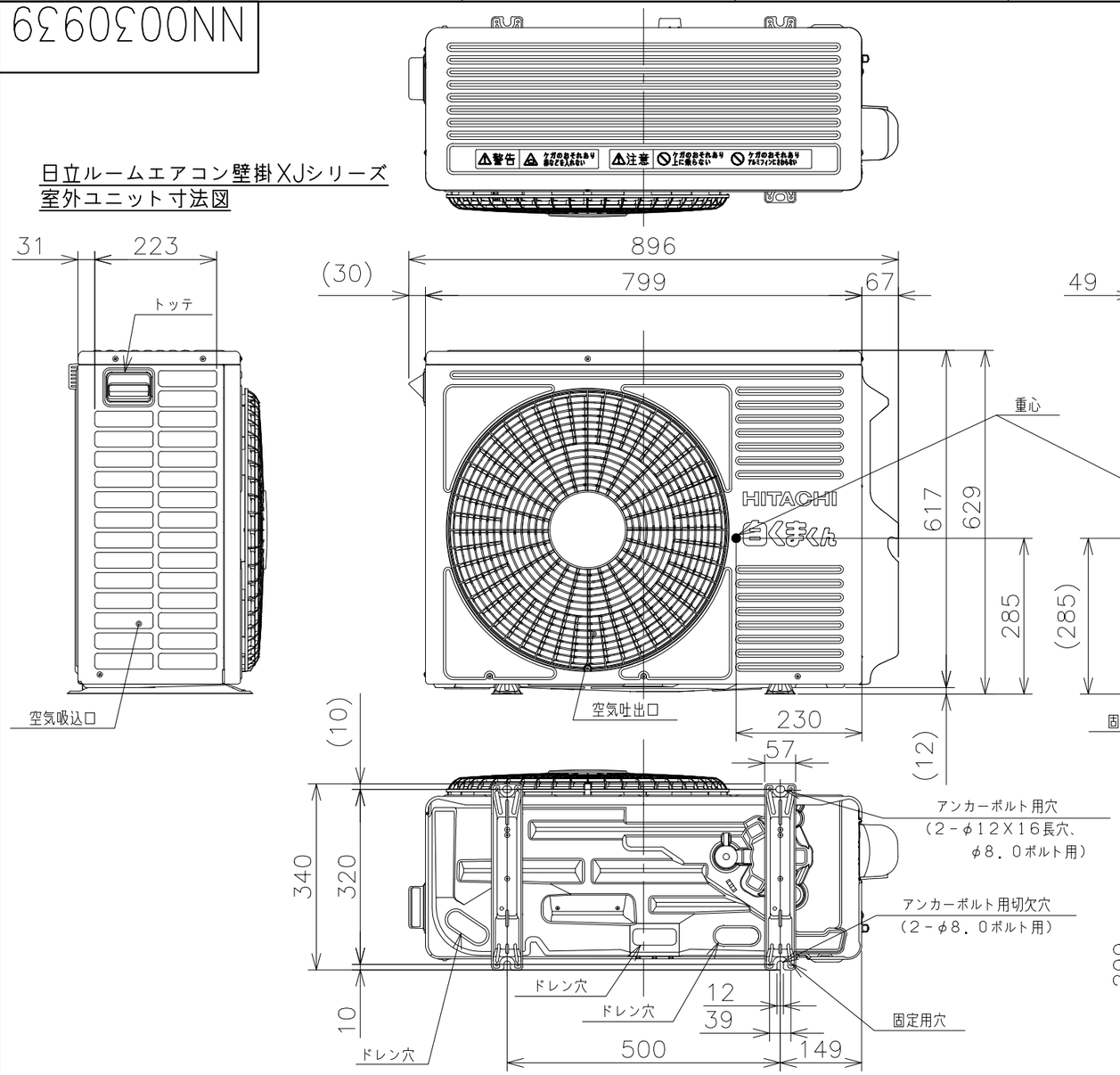

背面図

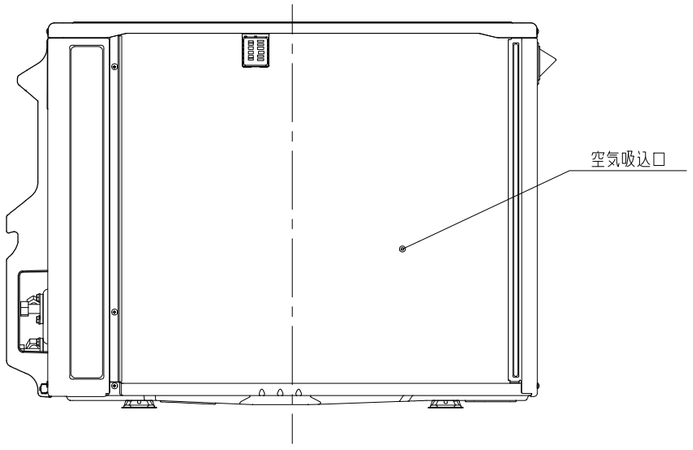

室外機標準据付寸法図

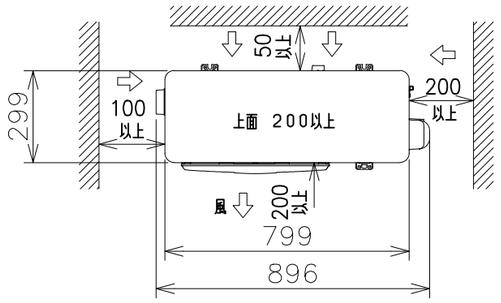

注記

1．本体の前、後、左、右、上面に上図の ⟷ 印の間隔をあけ、
3面以上開放できる所に据え付けてください。
ただし、2面しか開放できない場合と前後面に壁がある場合は、
右図に従い据え付けてください。

ベランダ等の室外機周囲に壁がある場合への据付けは、上面側と側面又は
正面の2方向以上を開放した上で、下図の必要寸法以上を確保してください。

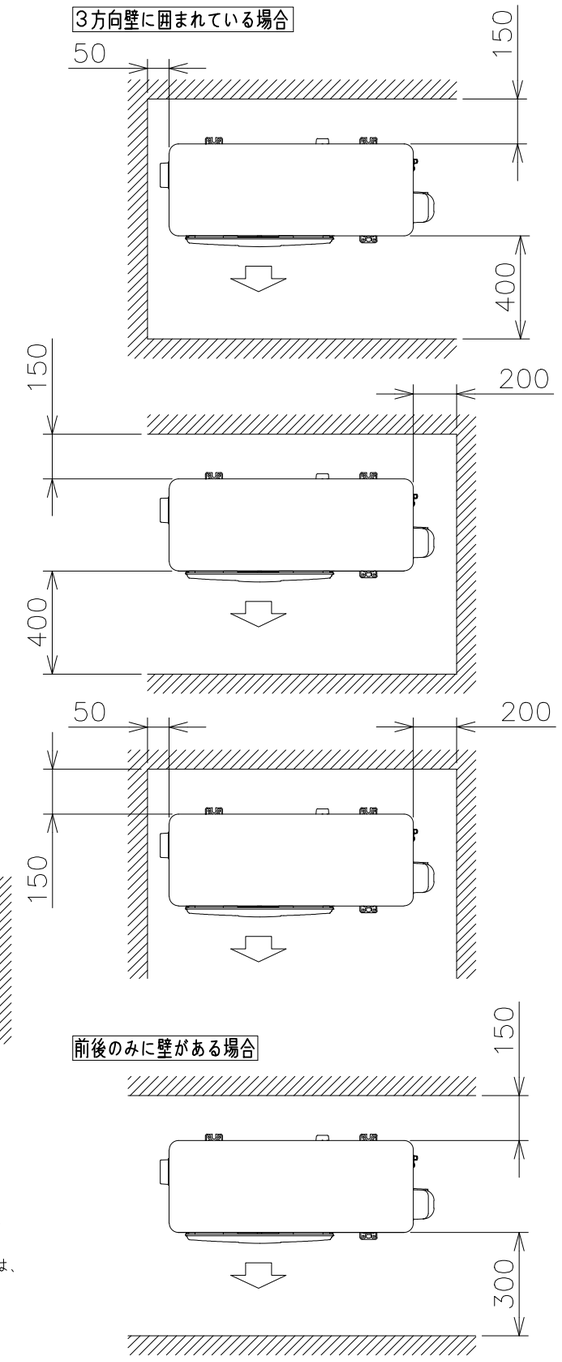

※吹出し側壁面高さ1．2m以下

適用機種
RAC－XJ2226S
RAC－XJ2526S
RAC－XJ2826S
RAC－XJ3626S

SIGNATURE		DATE	PROJECTION	SCALE	TITLE
DWN.	S.Nakamura	2025-09-18		NTS	2026年度XJシリーズ寸法図
CHKD.	S.Tokita	2025-09-18	BOSCH		TOCHIGI DWG. No.
APPD.	S.Tokita	2025-09-18			3YAA NN0030939

CAD

REGD. 2025 0918

© Robert Bosch GmbH. All rights reserved, also regarding any disposal, exploitation, reproduction, editing, distribution, as well as in the event of applications for industrial property rights.

NN0030940

日立ルームエアコン　壁掛ＸＪシリーズ
室内室外ユニット　回路図・配線図

室内機	室外機
RAS−XJ2226S	RAC−XJ2226S
RAS−XJ2526S	RAC−XJ2526S
RAS−XJ2826S	RAC−XJ2826S
RAS−XJ3626S	RAC−XJ3626S

回路図

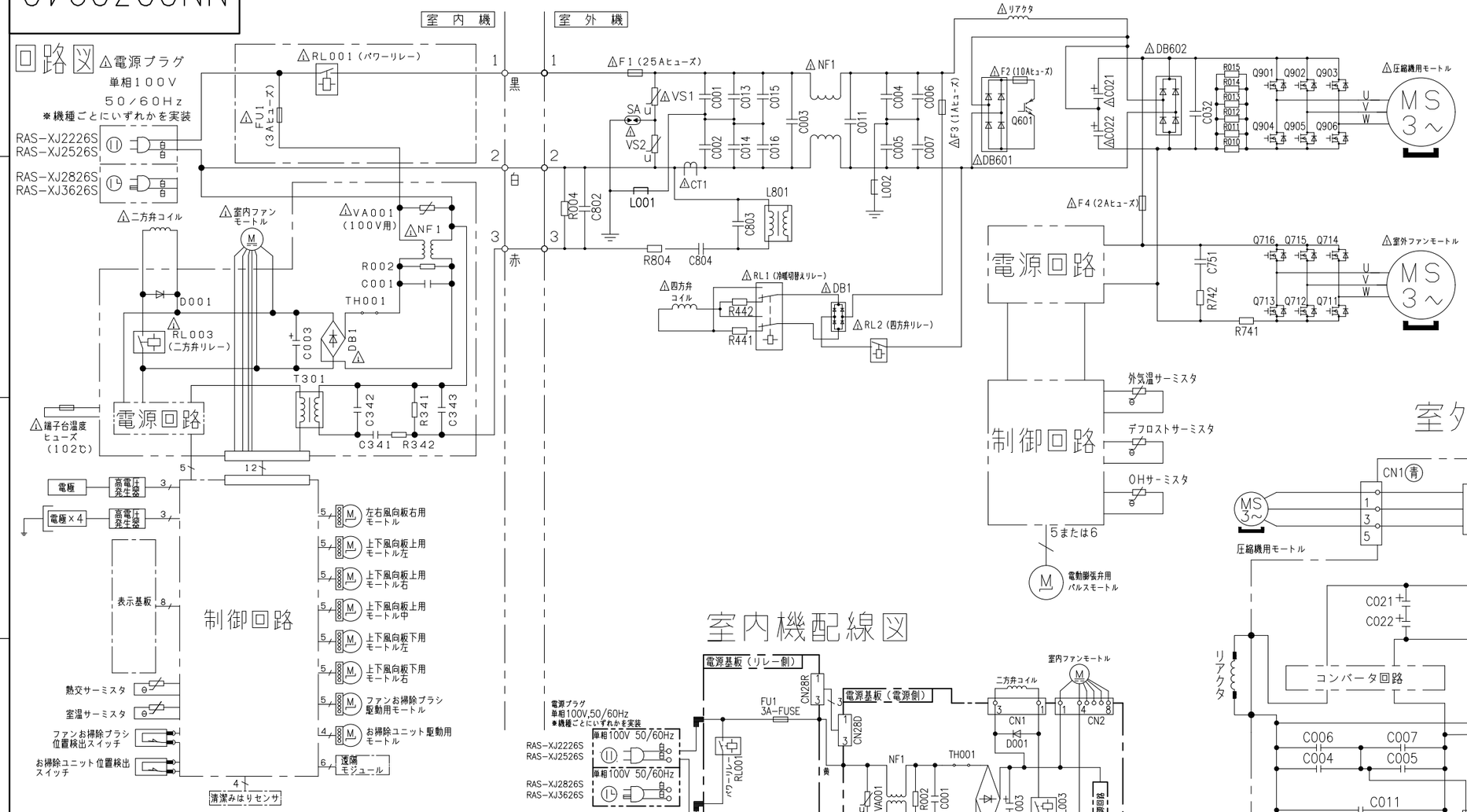

・ホームオートメーションを行う場合
室内基板のCN6に別売の*1HA接続コードを差込んで*2標準アダプターと接続してください。
・カードキーコントローラーと連動させる場合
室内基板のCN6に別売の*3カードキー接続コードを差込んでカードキーコントローラーと接続してください（室内基板のジャンパー線を切断して設定を行います）。
・換気ユニットを接続する場合
室内基板のCN6に換気ユニット付属のHA接続コードを差込んで、換気ユニットと接続してください。
・H-LINKに接続する場合
室内基板のCN7に接続されている遠隔モジュールの端子を外して、CN7に別売の*4RACアダプターの端子を差込んでください。
・ドレンアップキットを接続する場合
室内基板のCN6に別売の*1HA接続コードを差込んでドレンアップキットと接続してください（室内基板のジャンパー線を切断して設定を行います）。

※1　HA接続コード：部品番号（SP-HAC1）
※2　標準アダプター：HA-S100TSA
※3　カードキー接続コード：部品番号（SP-CKC1）
※4　RACアダプター：PSC-6RAD

室内機配線図

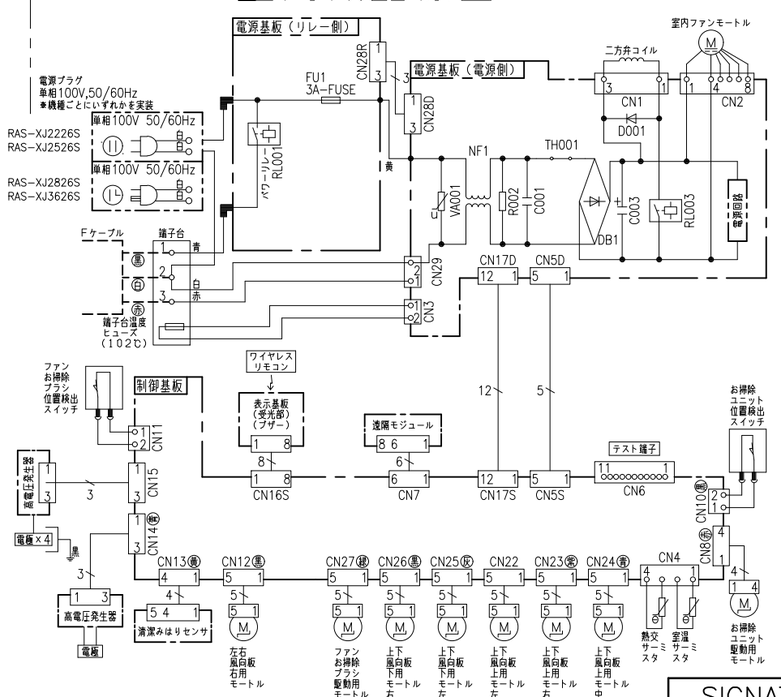

室外機配線図

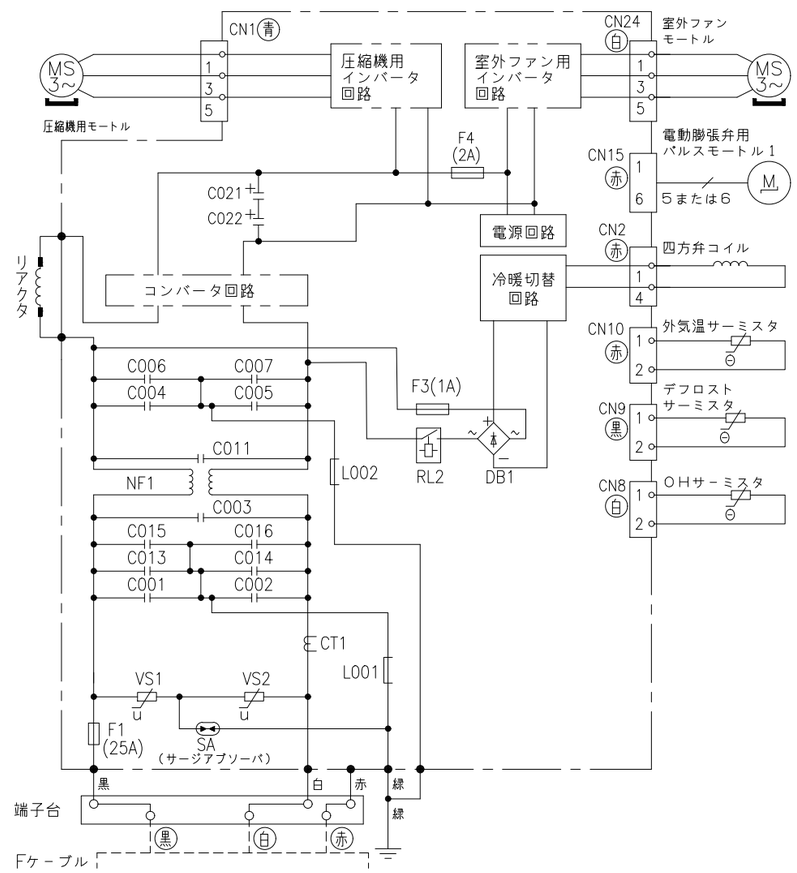

※部品が実装されていない場合やジャンパー線になっている場合があります。

	SIGNATURE	DATE
DWN.	T.Isoda	2025−09−04
CHKD.	M.Okabe	2025−09−05
APPD.	H.Hashimoto	2025−09−05

PROJECTION　SCALE NTS　TITLE 2026年度 XJシリーズ 回路図・配線図　CAD

BOSCH

TOCHIGI DWG. No. 3YDA NN0030940

REGD. 2025 0905

© Robert Bosch GmbH. All rights reserved, also regarding any disposal, exploitation, reproduction, editing, distribution, as well as in the event of applications for industrial property rights.