BB0047607

室内機

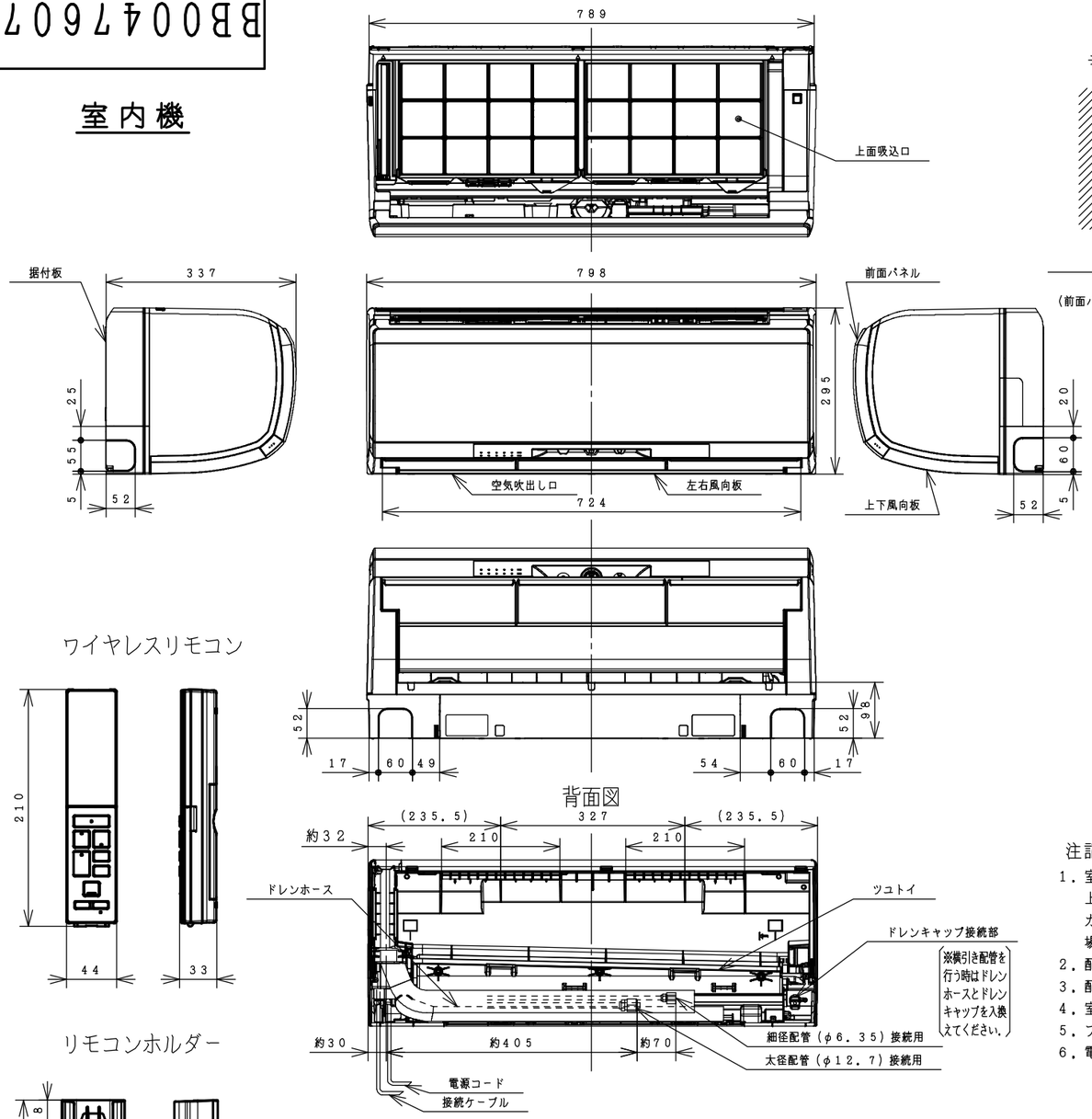

ワイヤレスリモコン

リモコンホルダー

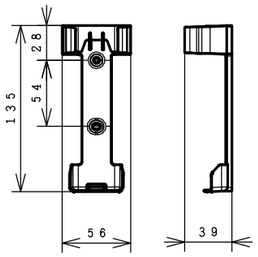

据付板（正面図）

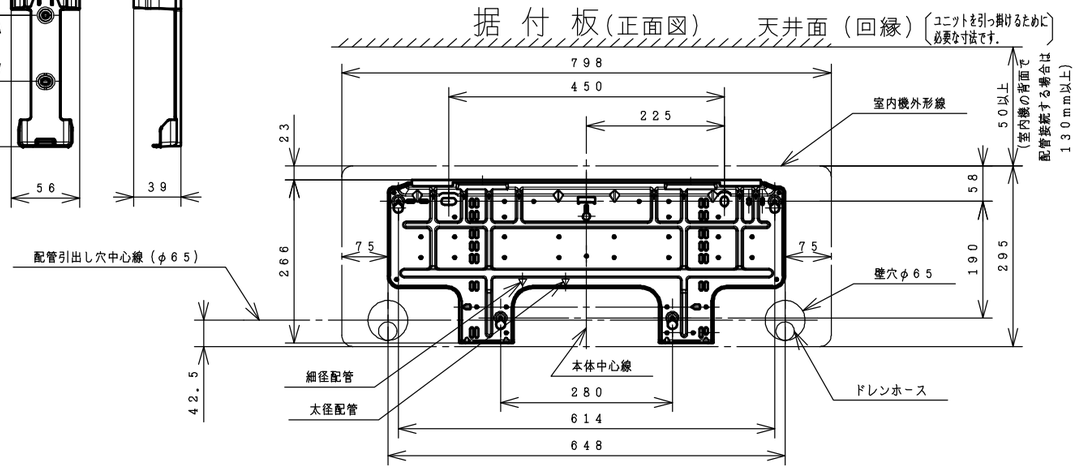

室内機サービススペース

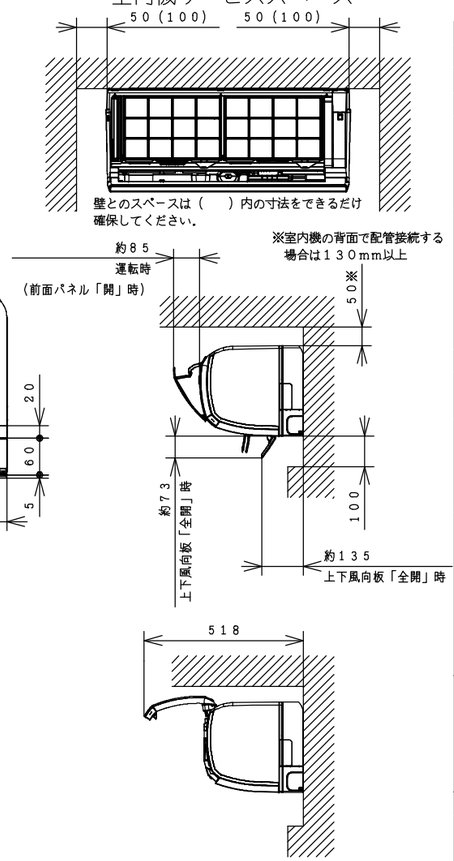

注記

1. 室内機のサービススペースは左・右が50mm、上が50mm、下が100mm必要です。
   カーテンレール、カーテンボックス等の上に設置する場合は、風の流れを損なわない寸法を確保してください。
2. 配管は太径、細径とも断熱してあるものを使用します。
3. 配管は長さ20m以内です。
4. 室内・室外機の配管落差は10m以内です。
5. プラグの形状 ㋐
6. 電源コードの長さ

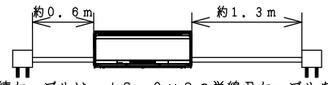

7. 接続ケーブルは、φ2.0×3の単線Fケーブルを使用します。

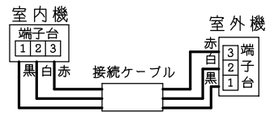

仕様表

ユニット				室内ユニット	室外ユニット
タイプ				壁掛型セパレート	
型式				RAS−X71E2	RAC−X71E2
電源			(50／60Hz)	単相200V	
冷房	定格	能力	kW	7.1（0.6 ～ 7.2）	
		消費電力	W	2,420（175 ～ 3,150）	
		運転電流	A	13.2	
		力率	%	92	
暖房	定格	能力	kW	8.5（0.6 ～ 11.8）	
		消費電力	W	2,150（145 ～ 3,900）	
		運転電流	A	11.7（最大 20.0）	
		力率	%	92	
	低温	能力	kW	8.7	
		消費電力	W	3,510	
始動電流			A	13.2	
通年エネルギー消費効率	JISC9612:2013			5.8	
	JISC9612:2005（区分名）			5.7（G）	
冷凍装置	圧縮機出力		W	−	1,000
	熱交換器フィン形状			片起し3本スリット	コルゲート
	冷媒	種類		フロン R32	
		封入量	g	1,600	
ファン	種類			貫流ファン	プロペラファン
	ファンモータ出力		W	25	45
	風量（冷房・暖房）	急速	m³／h	1,260・1,500	3,040・3,040
		強風	m³／h	990・1,120	−
		弱風	m³／h	780・830	−
		微風	m³／h	630・630	−
		静	m³／h	420・450	−
音響パワーレベル運転音（冷房・暖房）		急速	dB	67・71	65・67
		強風	dB	61・62	−
		弱風	dB	56・56	−
		微風	dB	51・52	−
		静	dB	42・43	−
操作スイッチ	形名			ワイヤレスリモコン RAR−6J1	
電源プラグ	容量			250V−20A	
	形状			㋐	−
電源コード長さ（左／右）			m	0.6／1.3	−
室内外接続ケーブル	芯線径（φ）		mm	2.0	
	芯数		芯	3	
冷媒配管	接続方式			フレア	
	液側（φ）		mm	6.35	
	ガス側（φ）		mm	12.7	
	最大配管長		m	20	
	最大高低差		m	10	
	冷媒追加充填量		g	チャージレス	
ドレン接続口外径（φ）			mm	16	
外装色（近似マンセルNo.）				クリアホワイト（N9.5）	ナチュラルグレー（2.9Y7.8/1）
製品寸法（高さ×幅×奥行）			mm	295×798×337	669×819（+97）×319（+68）
荷造寸法（幅×奥行×高さ）			cm	86×36×44	95×42×71
質量（製品・荷造）			kg	16.0・19.0	43.0・47.0

(1) 本仕様は予告なく変更することがあります。
(2) 定格冷房時の表示は、JIS条件（室内 27℃:DB・19℃:WB、室外 35℃:DB・24℃:WB）で運転した場合の数値です。
(3) 定格暖房時の表示は、JIS条件（室内 20℃:DB・15℃:WB、室外 7℃:DB・6℃:WB）で運転した場合の数値です。
(4) 低温暖房時の表示は、JIS条件（室内 20℃:DB・15℃:WB、室外 2℃:DB・1℃:WB）で運転した場合の数値です。
(5) 能力、消費電力の（ ）内の表示は、それぞれの可変幅（最小～最大）の数値です。
(6) 運転音の表示は、JIS C 9612に基づき、無響室で測定した数値です。
(7) 室外ユニットの製品寸法中（ ）内の寸法について、幅方向はトッテとサービスバルブカバーの突き出し寸法を、また、奥行方向は空気吐出口と固定足の突き出し寸法を示しています。

	SIGNATURE	DATE
DWN.	I. So	2014-10-21
CHKD.	H. Daisaka	2014-10-21
APPD.	Y. Notoya	2014-10-22

PROJECTION | SCALE NTS | TITLE RAS-X71E2:RAC-X71E2 構造・寸法図 | CAD

Hitachi Appliances, Inc.
Tokyo Japan

TOCHIGI DWG. No. 3YAA BB0047607

REGD. REGD 2014 1022

001

BB0047069

室 外 機

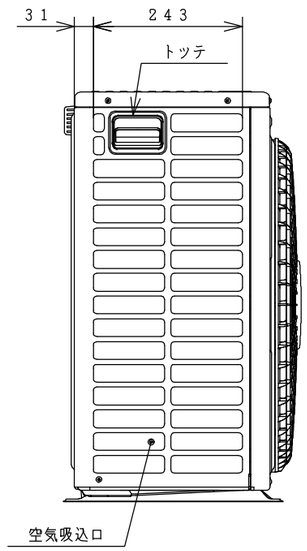

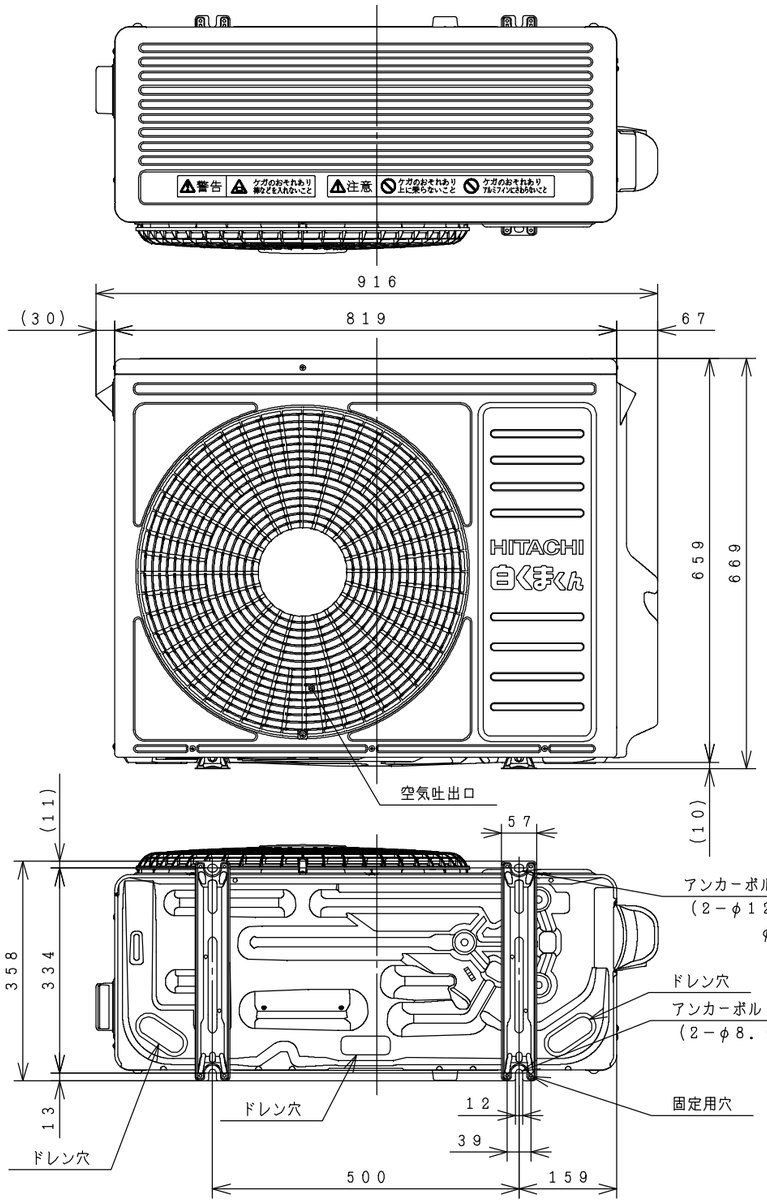

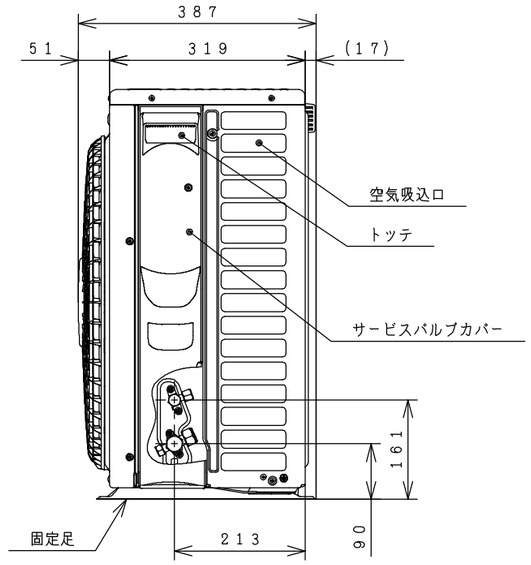

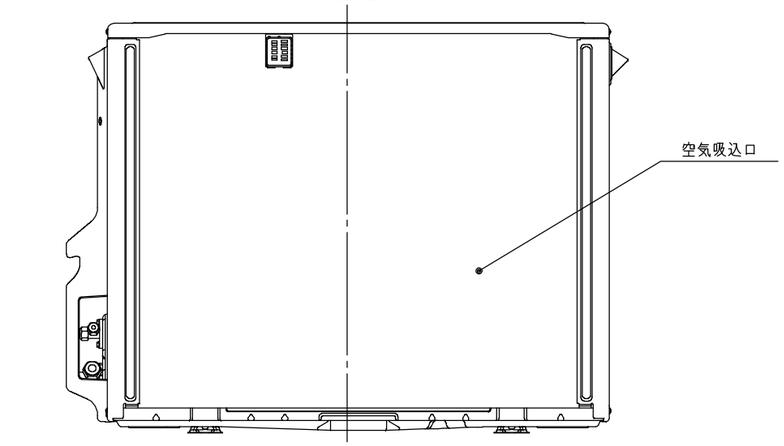

室外機標準据付寸法図

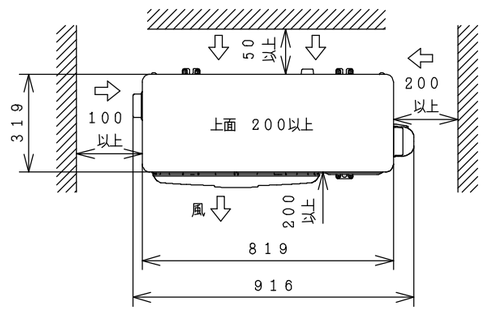

注記

1．本体の前、後、左、右、上方向に上図の ⟷ 印の間隔をあけ、
3方向以上開放できる所に据え付けてください．
ただし、2方向しか開放できない場合と前後面に壁がある場合は
右図に従い据え付けてください．

ベランダ等の室外機周囲に壁がある場合への据付けは、上面側と側面又は
正面の2方向以上を開放した上で、下図の必要寸法以上を確保してください．

3方向壁に囲まれている場合

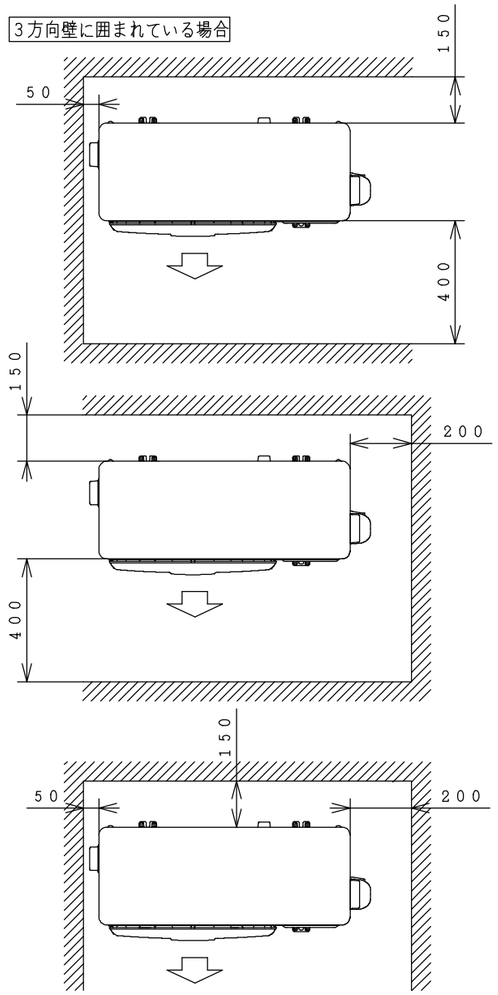

前後のみに壁がある場合

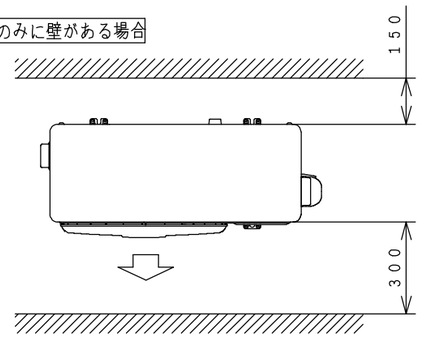

※吹出し側壁面高さ1．2m以下

	SIGNATURE	DATE	PROJECTION	SCALE	TITLE
DWN.	I. Matsunuma	2014-10-08		NTS	RAS-X71E2:RAC-X71E2 構造:寸法図
CHKD.	S. Todokoro	2014-10-08	Hitachi Appliances, Inc. Tokyo Japan		TOCHIGI DWG. No.
	H. Daisaka	2014-10-08			3YAA BB0047069
APPD.	Y. Notoya	2014-10-08			REGD. 2014 1008

CAD

001

BB0047452

回路図

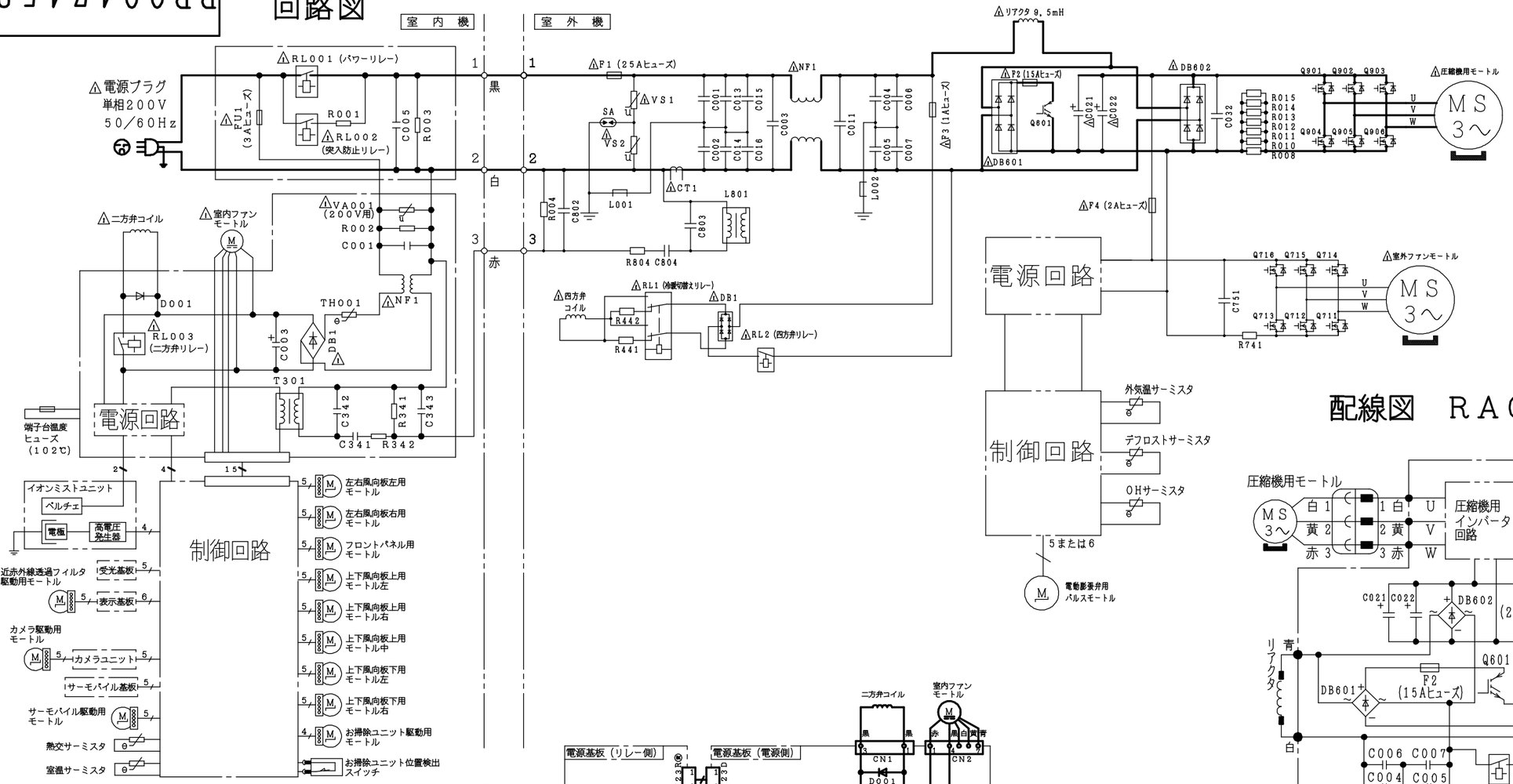

配線図
RAS－X71E2

・ホームオートメーションを行う場合
室内基板のCN6に別売の※1HA接続コードを
差込んで※2標準アダプターと接続してください。

・H－LINKに接続する場合
室内基板のCN7に別売の※3RACアダプター
の端子を差込んでください。

※1　HA接続コード：部品番号〔SP－HAC1〕
※2　標準アダプター：HA－S100TSA
※3　RACアダプター：PSC－6RAD

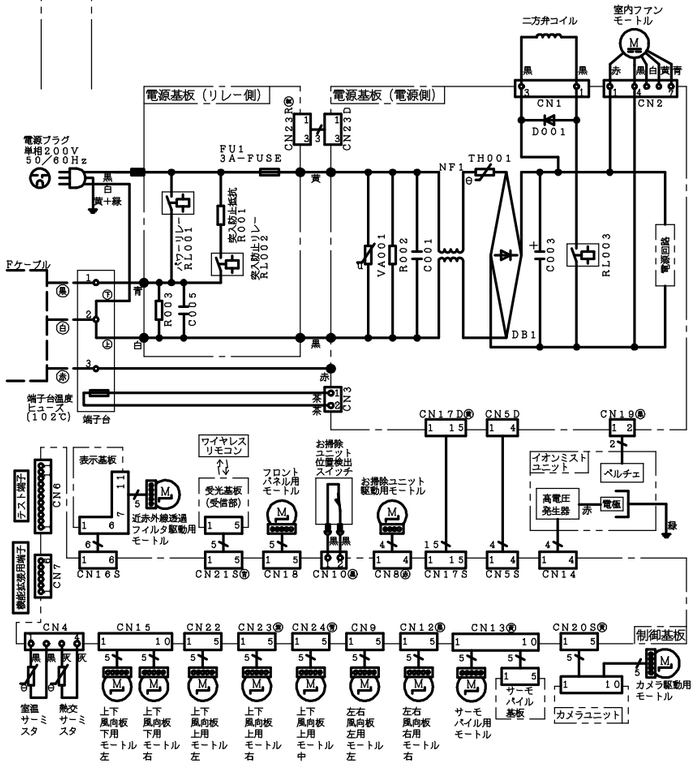

配線図　RAC－X71E2

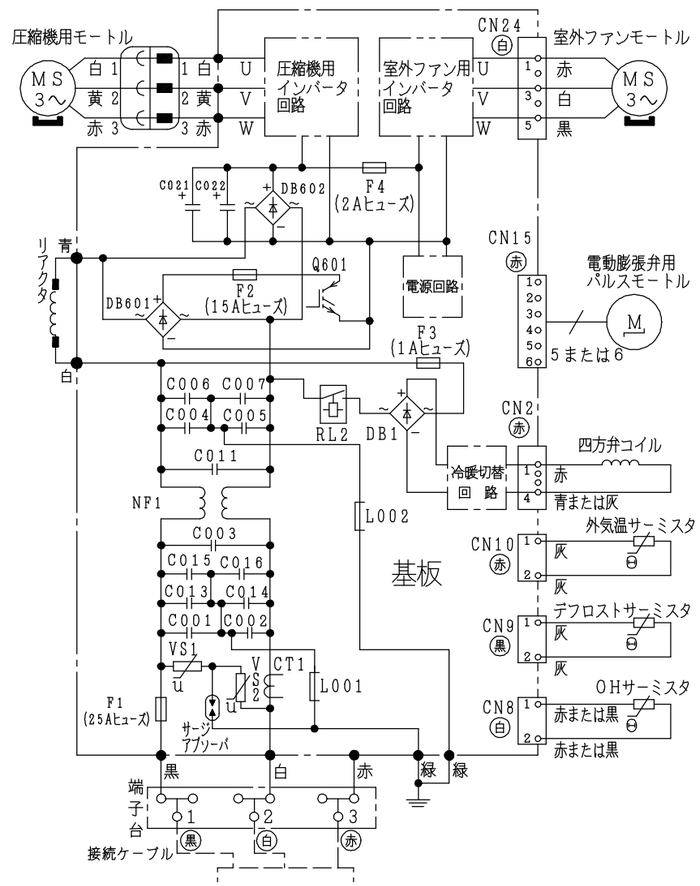

	SIGNATURE	DATE
DWN.	T. Matsumoto	2014-10-22
CHKD.	Y. Ueda	2014-10-22
	H. Hashimoto	2014-10-23
APPD.	Y. Notoya	2014-10-23

PROJECTION　SCALE: NTS　TITLE: RAS-X71E2:RAC-X71E2 回路図:配線図　CAD

Hitachi Appliances, Inc.
Tokyo Japan

TOCHIGI DWG. No.
3YDA BB0047452

REGD. REGD 2014 1023

001