BB0007568

室内機

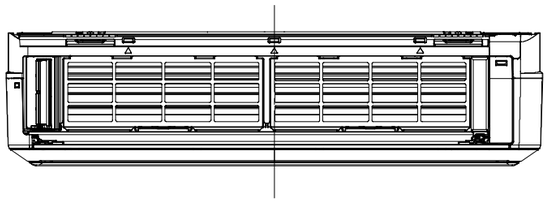

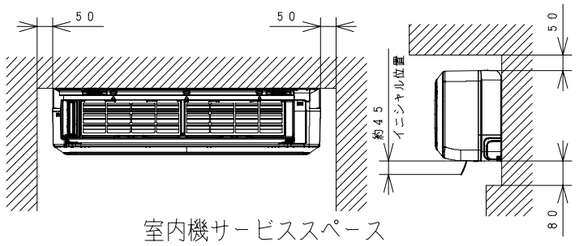

室内機サービススペース

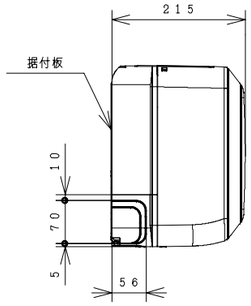

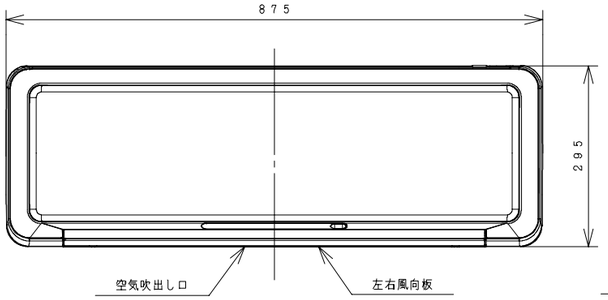

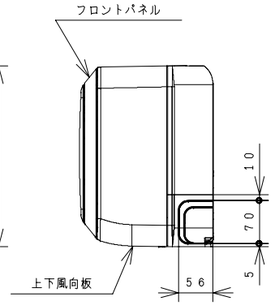

ワイヤレスリモコン

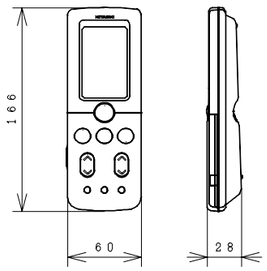

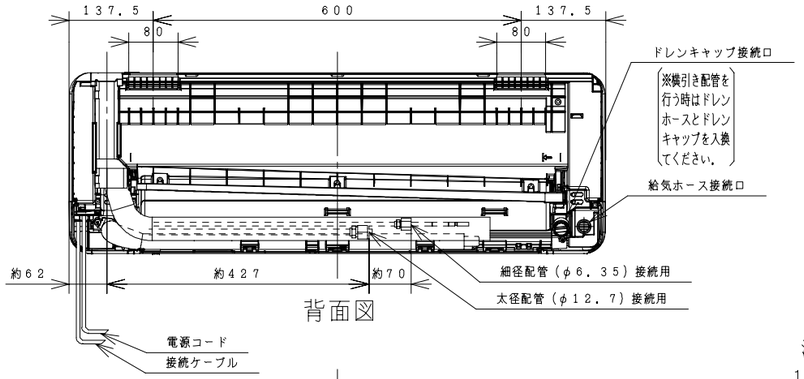

背面図

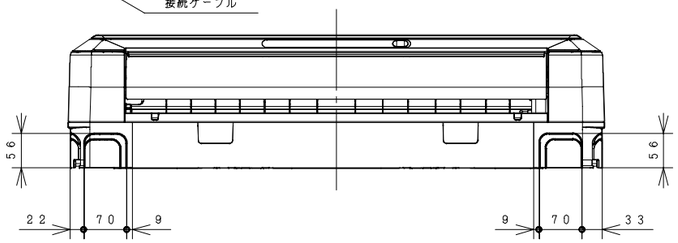

据付板　天井面（回縁）（ユニットを引っ掛けるために必要な寸法です。）

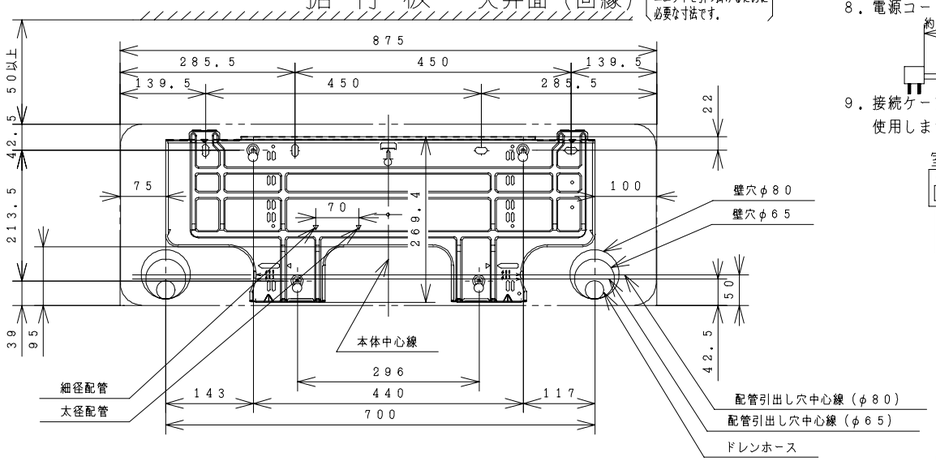

注記

1. 室内機のサービススペースは左・右・上が50mm、下が80mm必要です。
   カーテンレール、カーテンボックス等の上に設置する場合は、風の流れを損なわない寸法を確保してください。
2. 配管は太径、細径とも断熱してあるものを使用します。
3. 配管は長さ20m以内です。
4. 室内・室外機の配管落差は10m以内です。
5. 給気ホースは、内径φ20×長さ1360mm、が同梱されています。
6. 給気ホースは、長さ3m以内です。
7. プラグの形状
8. 電源コードの長さ

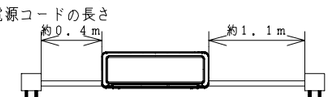

9. 接続ケーブルは、φ2.0×3の単線Fケーブルを使用します。

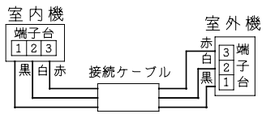

仕様表

項目			形式	室内機 RAS-X63W2	室外機 RAC-X63W2
電源（50/60Hz）				単相200V	
冷凍装置	圧縮機出力（W）			－	1,100
	熱交換器フィン形状			細幅スリット	コルゲート
	冷媒制御装置			－	電動膨張弁
	冷媒切換装置			－	四方弁
	冷媒	種類		フロン R410A	
		封入量（g）		1450 g	
	過負荷保護装置			自動復帰形	
	配管	配管接続方式		フレア	
		パイプ径（外径φmm）	細径	φ6.35	
			太径	φ12.7	
		配管セット		HP-2450S	
送風装置	ファンモータ出力（W）			25	40
	ファン（冷房・暖房）	種類		貫流ファン	プロペラファン
		風量（m³/h）	強風	900・930	2,410・2,340
			弱風	630・750	－
			微風	510・620	－
電気特性	運転電流（A）	冷房		11.0	
		暖房	ヒータON	－	
			ヒータOFF	8.7	
	消費電力（W）	冷房		2,165（80～2,500）	
		暖房	ヒータON	－	
			ヒータOFF	1,725（75～2,830）	
	力率（%）	冷房		98	
		暖房	ヒータON	－	
			ヒータOFF	99	
	始動電流（A）	冷房		11.0	
		暖房		8.7	
	接続ケーブルの本数			3	
	電源プラグ	容量（V-A）		250V-15A	
		形状		⏚	－
冷房特性	冷房能力（kW）			6.3（0.8～6.5）	
	除湿能力（ℓ/h）			3.7	
	冷房のめやす			17～26畳（29～43m²）	
暖房特性	暖房能力（kW）	ヒータON		－	
		ヒータOFF		7.1（0.7～10.1）	
		低温		7.3	
	電気ヒーター（W）			－	
	暖房のめやす			16～20畳（26～32m²）	
機能	据付方式			背面引掛	－
	主操作スイッチ			プッシュボタン（ワイヤレス）RAR-3Q1	
	表示ランプ			クリーン・空清・みはり 運転モニタ・給気・タイマ	
	風速切換			自動，強風，弱風，微風，静	
色調（近似マンセルNO.）				シャンパンゴールド（10YR7.5/1） ステンレスシルバー（N8）	Tベージュ（5Y7/2）
外形寸法（mm）	高さ			295	600
	幅			875	792+95
	奥行			215	299+55
製品質量（kg）				13.5	42
騒音（dB）（冷房・暖房）	強風			48・48	52・52
	弱風			43・43	－
	微風			37・38	－
	静			23・23	－
ドレン接続口（外径φmm）				16	
付属品				壁掛据付部品一式	
電源コード長さ（m）	左/右			0.4/1.1	－

● 本仕様は予告なく変更することがあります。

	SIGNATURE	DATE
DWN.	K. Yahagi	2007-03-13
CHKD.	Y. Iizuka	2007-03-13
APPD.	T. Nagata	2007-03-14

PROJECTION　SCALE: NTS

TITLE: RAS-X63W2:RAC-X63W2 構造・寸法図

Hitachi Appliances, Inc.
Tokyo Japan

TOCHIGI DWG. No. 3YAA BB0007568

REGD. REGD 2007 0315

BB0007569

室 外 機

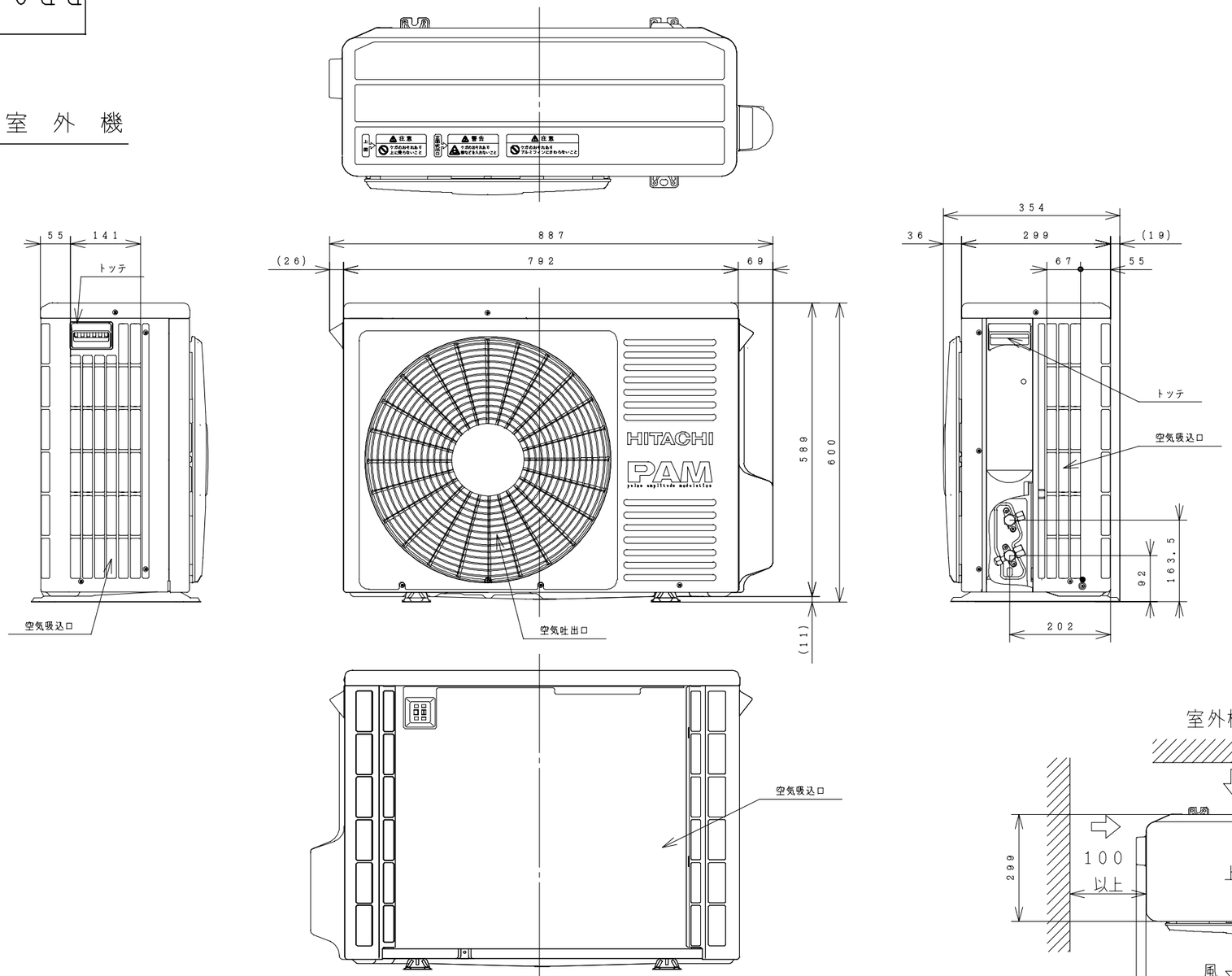

背面図

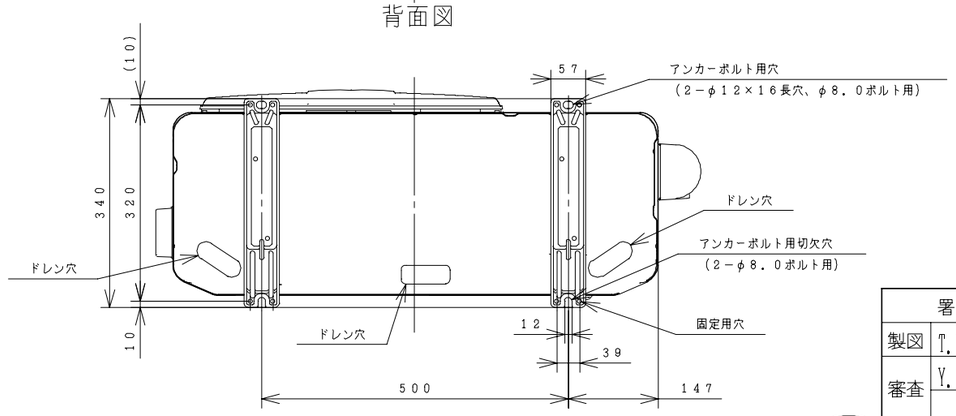

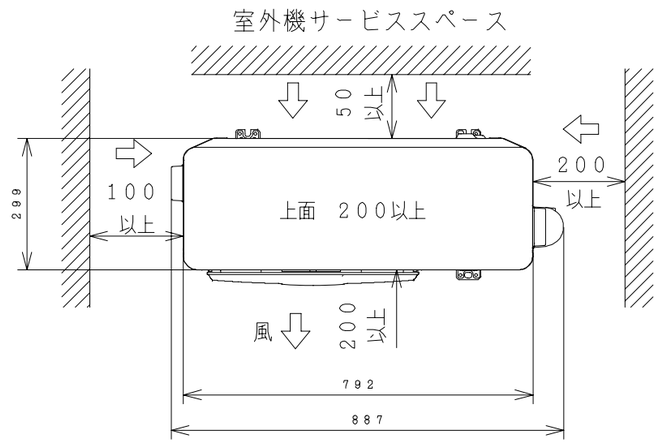

注記

1．本体の前、後、左、右、上面に上図の ⟷ 印の間隔をあけられ
　２面以上開放できるところに据え付けてください．

	署 名	年 月 日	投影法	尺度	名称
製図	T. Fukuda	2007-03-15		NTS	RAS-X63W2:RAC-X63W2 構造:寸法図
審査	Y. Iizuka	2007-03-15	Hitachi Appliances, Inc. Tokyo Japan	栃木図番	3YAA BB0007569
承認	T. Nagata	2007-03-17			入庫 REGD 2007 0319

BB0007963

回路図

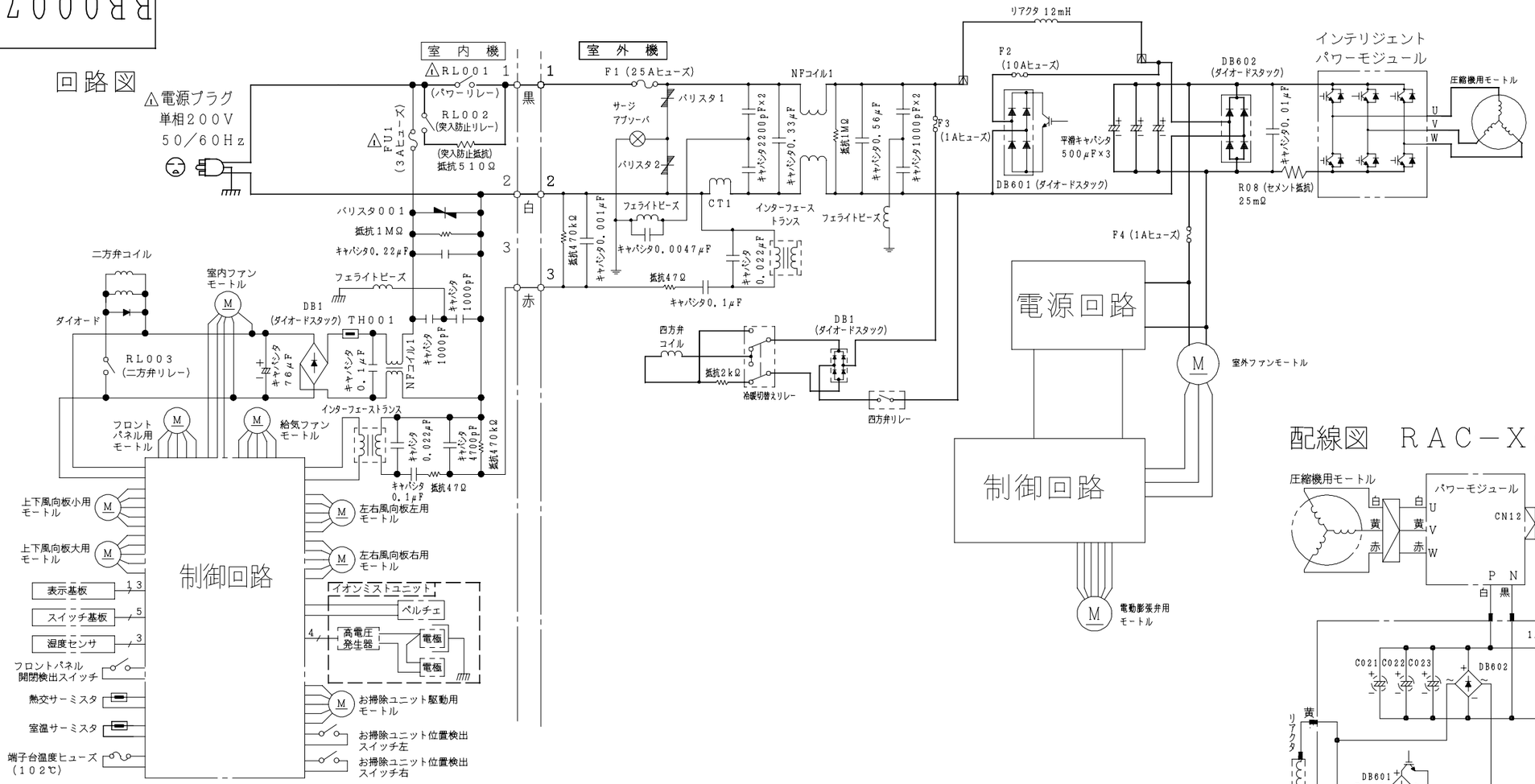

配線図 RAC−X63W2

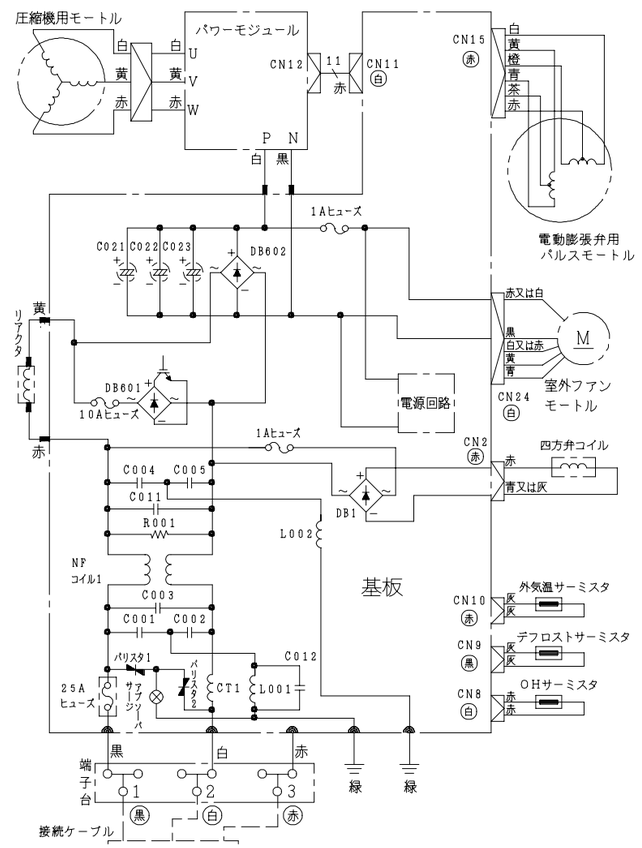

配線図 RAS−X63W2

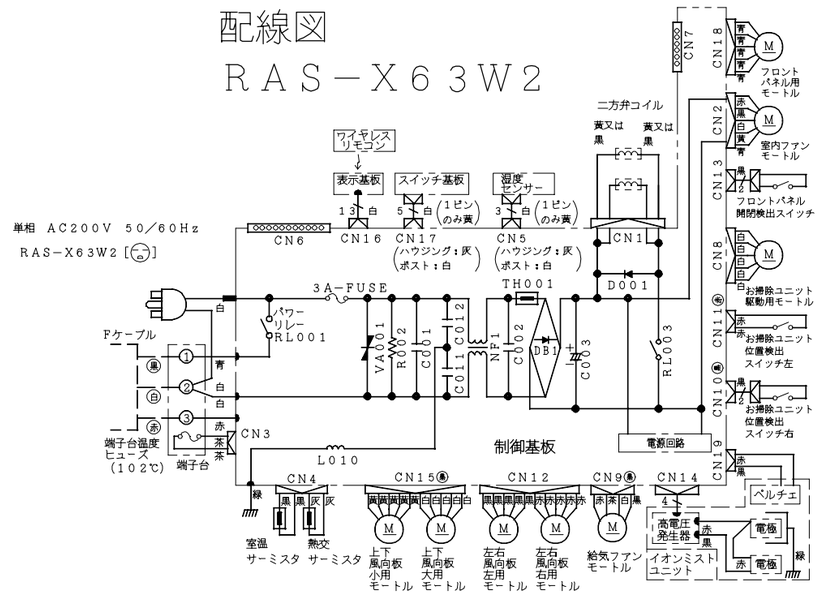

	SIGNATURE	DATE
DWN.	Y. Iizuka	2007-03-27
CHKD.	T. Kurokawa	2007-03-27
	H. Terauchi	2007-03-27
APPD.	T. Nagata	2007-03-27

PROJECTION

SCALE NTS

TITLE RAS-X63W2:RAC-X63W2 回路図:配線図

Hitachi Appliances, Inc.
Tokyo Japan

TOCHIGI DWG. No. 3YDA BB0007963

REGD. REGD 2007 0327