BB0042927

室内機

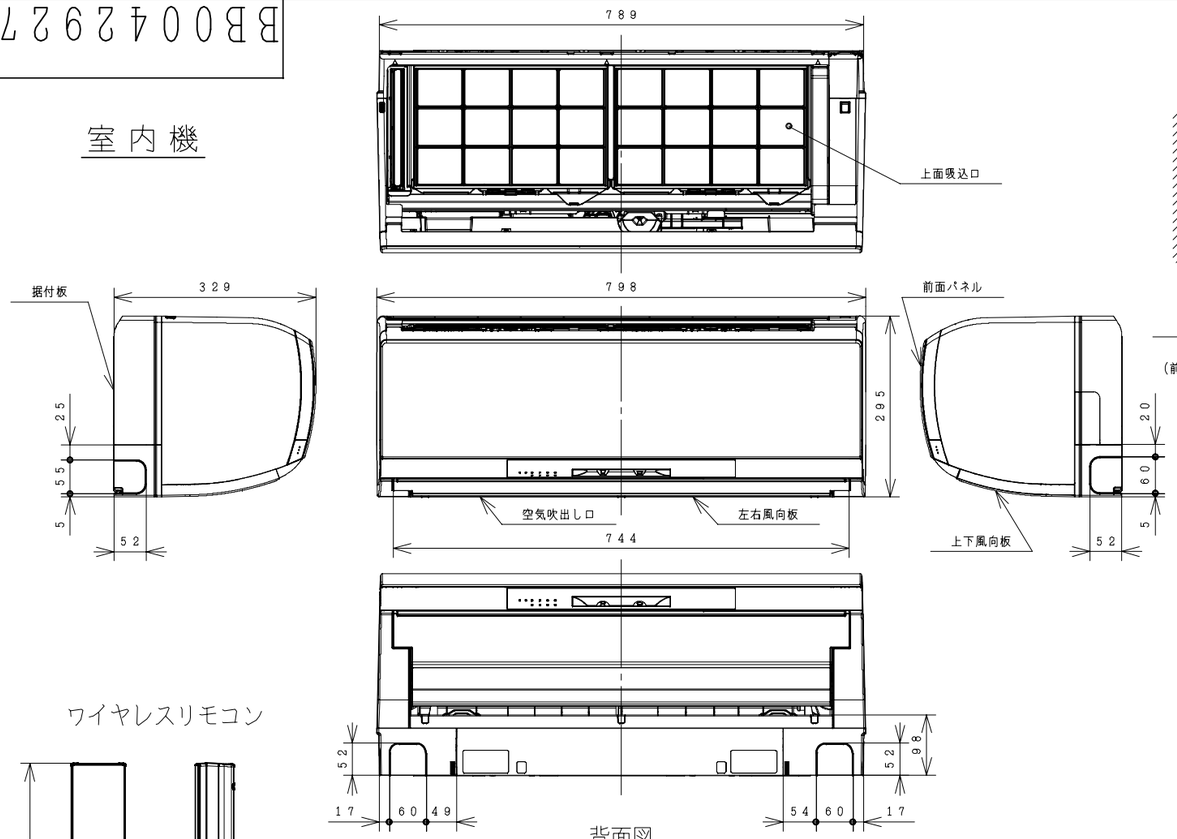

室内機サービススペース

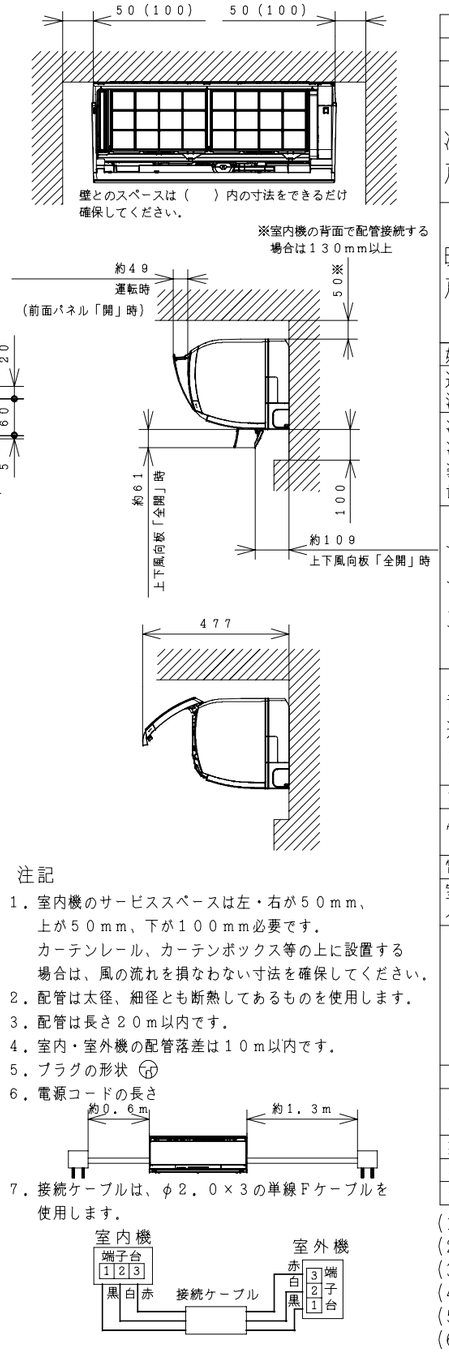

ワイヤレスリモコン

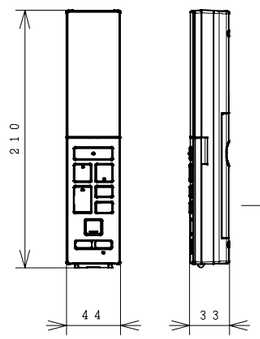

背面図

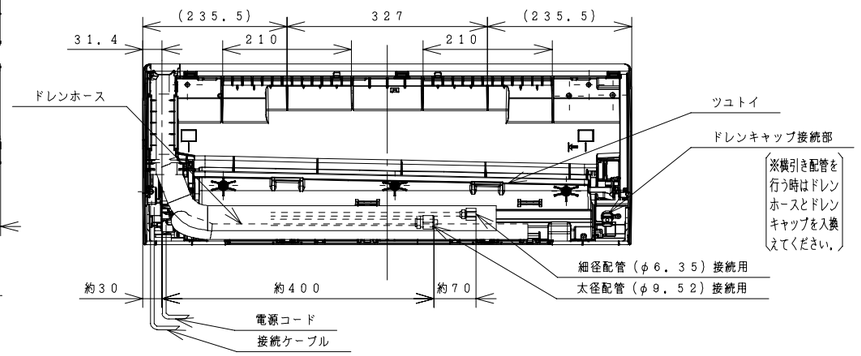

リモコンホルダー

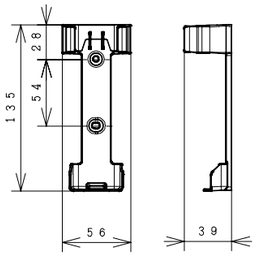

据付板（正面図）　天井面（回縁）（ユニットを引っ掛けるために必要な寸法です。）

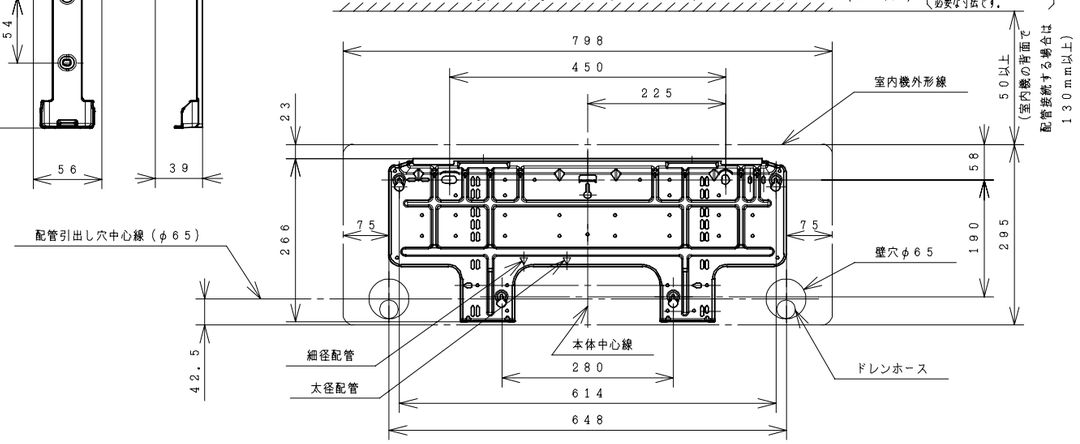

注記

1. 室内機のサービススペースは左・右が５０mm、上が５０mm、下が１００mm必要です。カーテンレール、カーテンボックス等の上に設置する場合は、風の流れを損なわない寸法を確保してください。
2. 配管は太径、細径とも断熱してあるものを使用します。
3. 配管は長さ２０m以内です。
4. 室内・室外機の配管落差は１０m以内です。
5. プラグの形状
6. 電源コードの長さ

7. 接続ケーブルは、φ２．０×３の単線Ｆケーブルを使用します。

仕様表

ユニット				室内ユニット	室外ユニット
タイプ				壁掛型セパレート	
型式				RAS−X40D2	RAC−X40D2
電源			（50／60Hz）	単相２００V	
冷房	定格	能力	kW	４．０（０．５　～　５．５）	
		消費電力	W	９１０（１３５　～　１，８００）	
		運転電流	A	５．０	
		力率	%	９１	
暖房	定格	能力	kW	５．０（０．４　～１１．４）	
		消費電力	W	９４０（１２５　～　３，８６０）	
		運転電流	A	５．２（最大　２０．０）	
		力率	%	９１	
	低温	能力	kW	８．４	
		消費電力	W	３，４６０	
始動電流			A	５．２	
通年エネルギー消費効率	JIS C 9612:2013			７．１	
	JIS C 9612:2005（区分名）			７．１（C）	
冷凍装置	圧縮機出力		W	−	１，０００
	熱交換器フィン形状			片起し３本スリット	コルゲート
	冷媒	種類		フロン　R３２	
		封入量	g	１，４５０	
ファン	種類			貫流ファン	プロペラファン
	ファンモータ出力		W	２５	４５
	風量（冷房・暖房）	急速	m³／h	９７０・１，１２０	２，４１０・２，１９０
		強風	m³／h	５９０・６６０	−
		弱風	m³／h	４７０・５１０	−
		微風	m³／h	３７０・４３０	−
		静	m³／h	３１０・３５０	−
音響パワーレベル運転音（冷房・暖房）		急速	dB	６７・７０	６４・６１
		強風	dB	６０・６１	−
		弱風	dB	５７・５８	−
		微風	dB	５４・５５	−
		静	dB	４１・４１	−
操作スイッチ	形名			ワイヤレスリモコン　RAR−５T９	
電源プラグ	容量			２５０V−２０A	
	形状			㊦	−
電源コード長さ（左／右）			m	０．６／１．３	−
室内外接続ケーブル	芯線径（φ）		mm	２．０	
	芯数		芯	３	
冷媒配管	接続方式			フレア	
	液側（φ）		mm	６．３５	
	ガス側（φ）		mm	９．５２	
	最大配管長		m	２０	
	最大高低差		m	１０	
	冷媒追加充填量		g	チャージレス	
ドレン接続口外径（φ）			mm	１６	
外装色（近似マンセルNo.）				パールホワイト（N９．３） カーボンブラック（N１．０）	ナチュラルグレー（2.9Y7.8/1）
製品寸法（高さ×幅×奥行）			mm	２９５×７９８×３２９	629×799（+99）×299（+68）
荷造寸法（幅×奥行×高さ）			cm	８６×３６×４３	９３×４０×６７
質量（製品・荷造）			kg	１５．５　・　１８．０	４２．５　・　４４．０

（1）本仕様は予告なく変更することがあります。
（2）定格冷房時の表示は、ＪＩＳ条件（室内 27℃:DB・19℃:WB、室外 35℃:DB・24℃:WB）で運転した場合の数値です。
（3）定格暖房時の表示は、ＪＩＳ条件（室内 20℃:DB・15℃:WB、室外　7℃:DB・ 6℃:WB）で運転した場合の数値です。
（4）低温暖房時の表示は、ＪＩＳ条件（室内 20℃:DB・15℃:WB、室外　2℃:DB・ 1℃:WB）で運転した場合の数値です。
（5）能力、消費電力の（　）内の表示は、それぞれの可変幅（最小〜最大）の数値です。
（6）運転音の表示は、ＪＩＳ　Ｃ　９６１２に基づき、無響室で測定した数値です。
（7）室外ユニットの製品寸法中（　）内の寸法について、幅方向はトッテとサービスバルブカバーの突き出し寸法を、また、奥行方向は空気吐出口と固定足の突き出し寸法を示しています。

	SIGNATURE	DATE
DWN.	K.Odate	2014-03-18
CHKD.	K.Yoshida	2014-03-19
APPD.	E.Matsubara	2014-03-19

PROJECTION　SCALE: NTS

TITLE: RAS-X40D2:RAC-X40D2 構造・寸法図

Hitachi Appliances, Inc.
Tokyo Japan

TOCHIGI DWG. No. 3YAA BB0042927

REGD. REGD 2014 0319

001

BB0042932

室 外 機

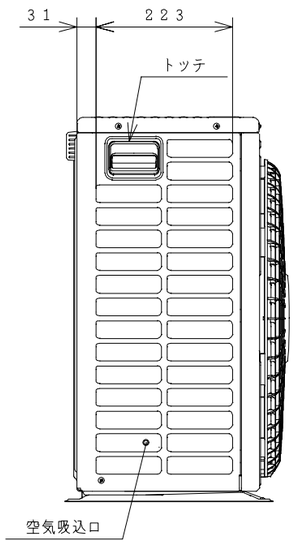

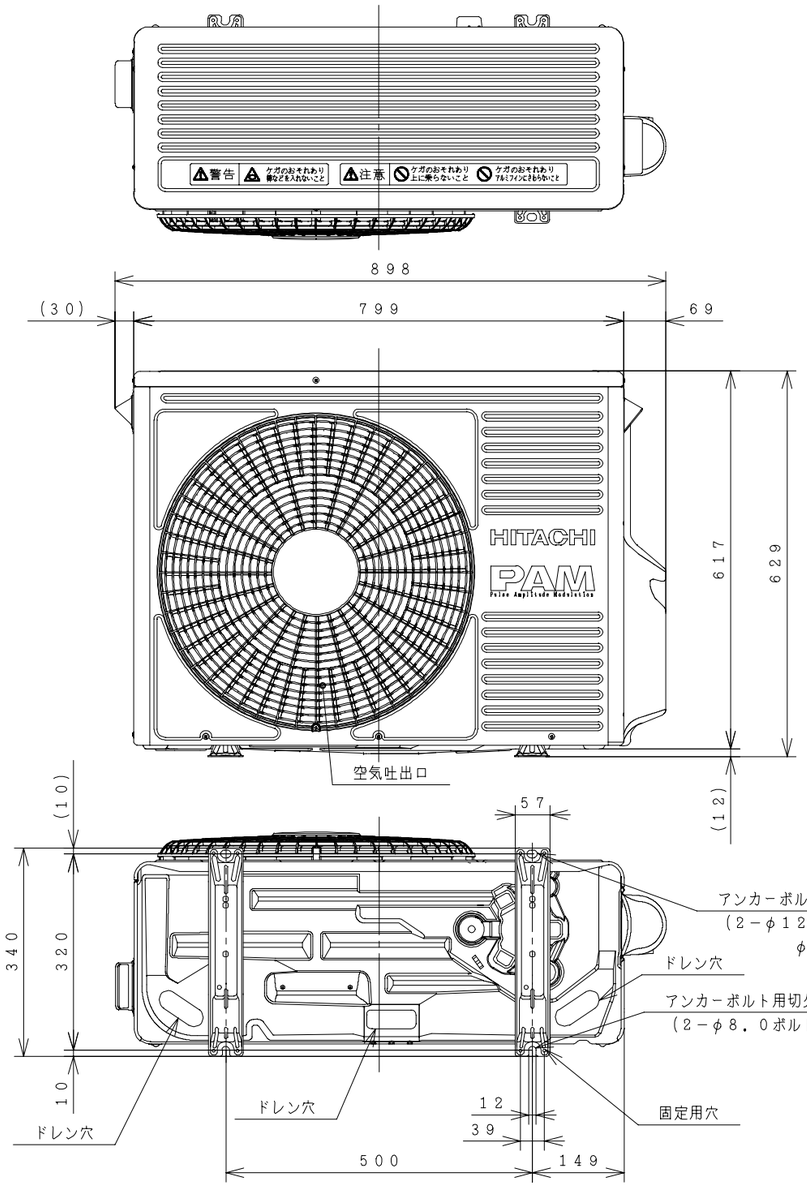

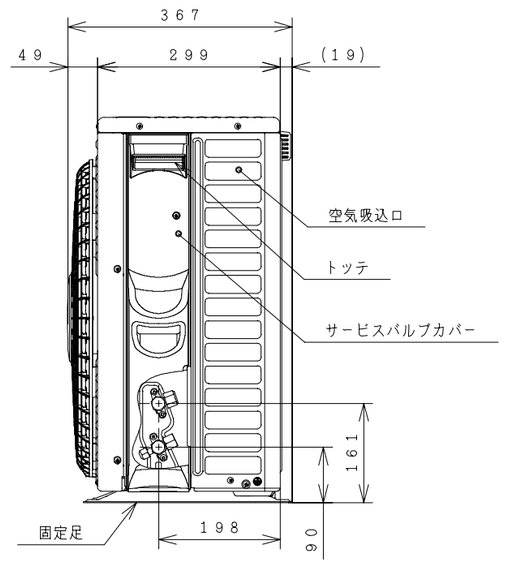

背面図

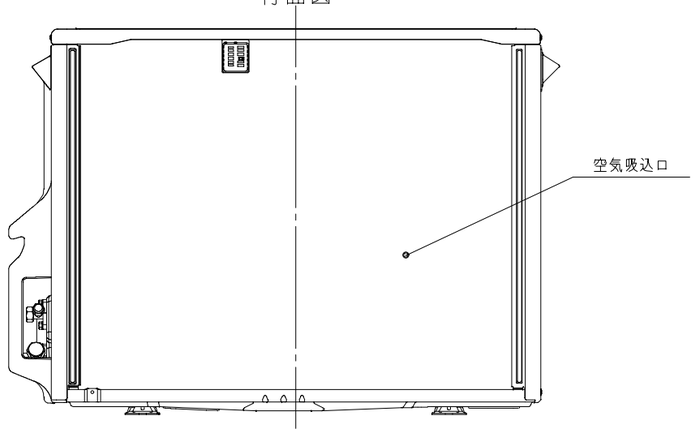

室外機標準据付寸法図

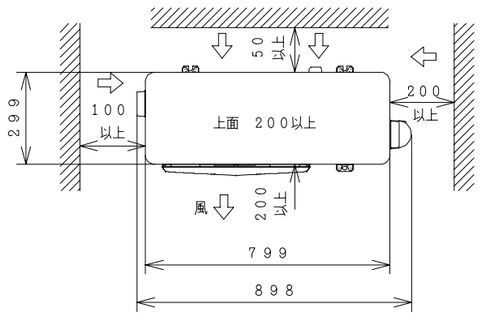

注記

1．本体の前、後、左、右、上方向に上図の ⟷ 印の間隔をあけ、
　３方向以上開放できる所に据え付けてください。
　ただし、２方向しか開放できない場合と前後面に壁がある場合は
　右図に従い据え付けてください。

ベランダ等の室外機周囲に壁がある場合への据付けは、上面側と側面又は
正面の２方向以上を開放した上で、下図の必要寸法以上を確保してください。

3方向壁に囲まれている場合

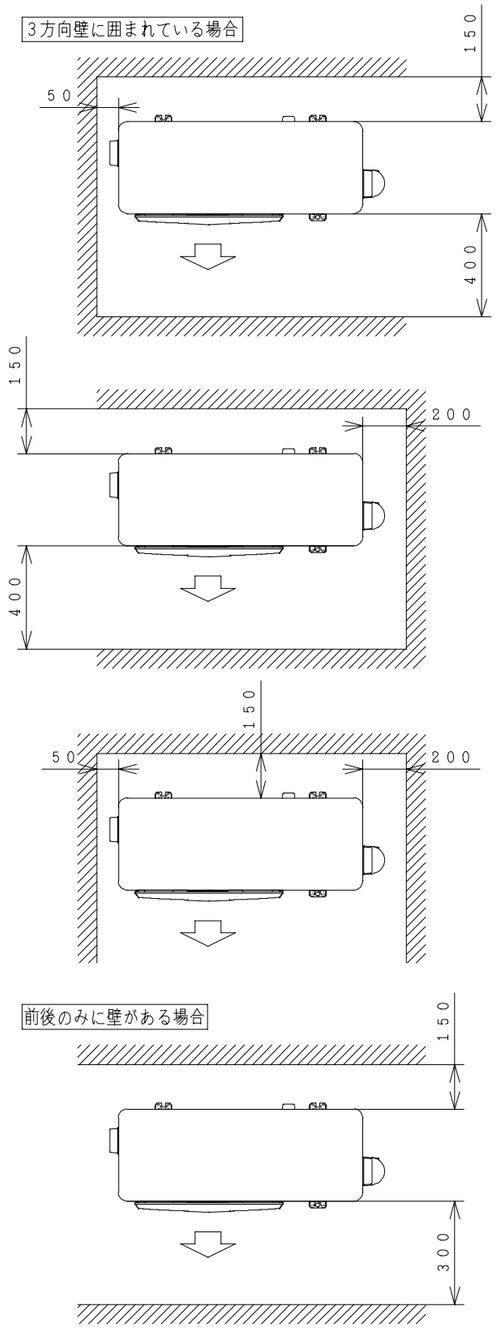

前後のみに壁がある場合

※吹出し側壁面高さ１．２m以下

	SIGNATURE	DATE	PROJECTION	SCALE	TITLE
DWN.	K. Odate	2014-03-18		NTS	RAS-X40D2:RAC-X40D2 構造:寸法図
CHKD.	K. Yoshida	2014-03-19	Hitachi Appliances, Inc. Tokyo Japan	TOCHIGI DWG. No.	REGD. REGD 2014 0321
	T. Fukuda	2014-03-21		3YAA BB0042932	
APPD.	E. Matsubara	2014-03-21			

001

BB0042937

回路図

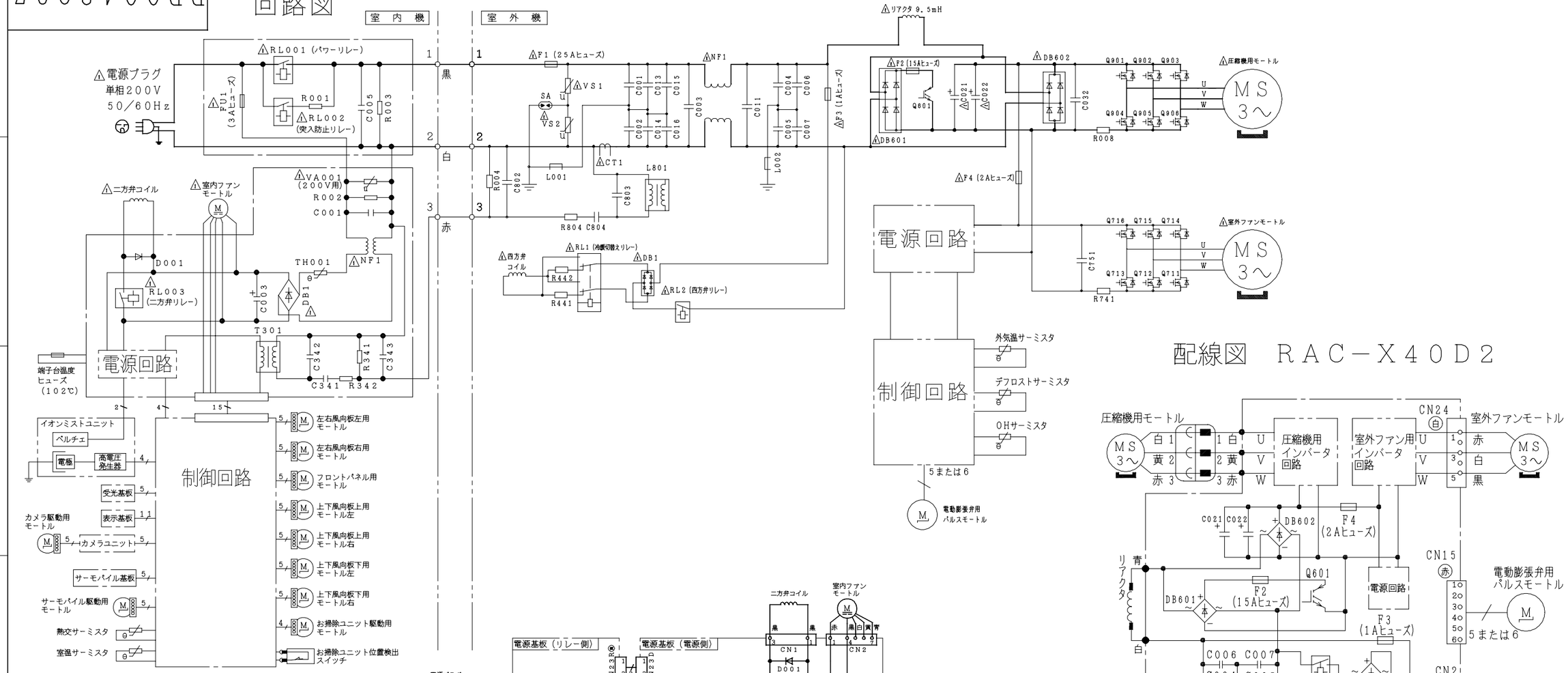

配線図 RAC－X40D2

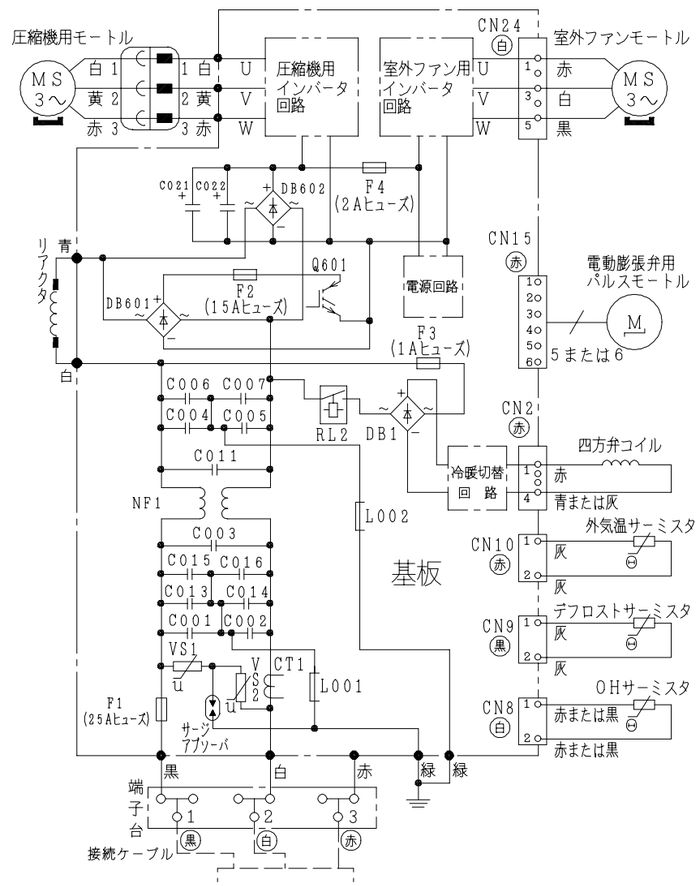

配線図
RAS－X40D2

・ホームオートメーションを行う場合
室内基板の［テスト端子］CN6に別売の※1HA接続コードを差込んで※2標準アダプターと接続してください。

・H－LINKに接続する場合
室内基板の［H－LINK］CN7に別売の※3RACアダプターの端子を差込んでください。

※1　HA接続コード：部品番号〔SP－HAC1〕
※2　標準アダプター：HA－S100TSA
※3　RACアダプター：PSC－6RAD

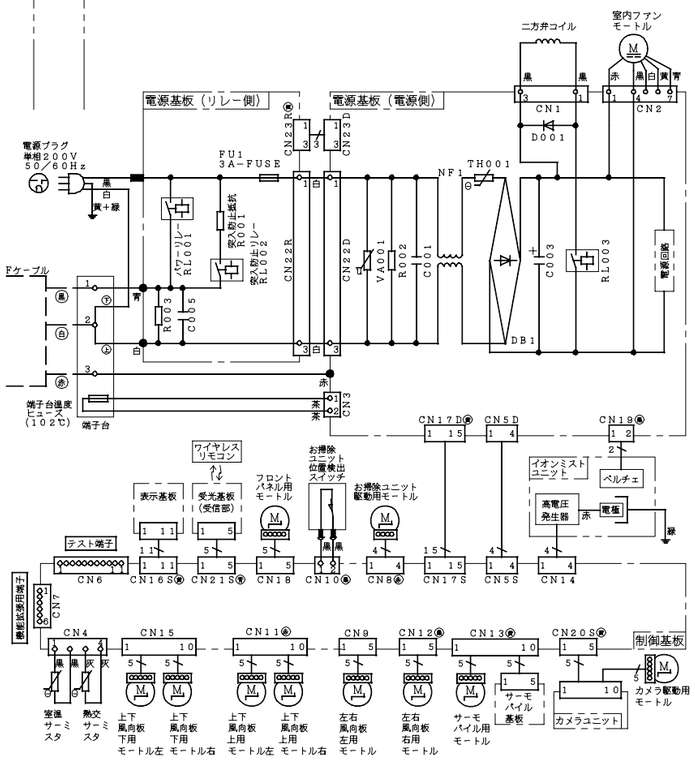

	SIGNATURE	DATE	PROJECTION	SCALE	TITLE
DWN.	K. Odate	2014-03-18		NTS	RAS-X40D2:RAC-X40D2 回路図:配線図
CHKD.	Y. Ueda	2014-03-18	Hitachi Appliances, Inc. Tokyo Japan	TOCHIGI DWG. No.	
	M. Tamura	2014-03-18		3YDA BB0042937	REGD. REGD 2014 0318
APPD.	E. Matsubara	2014-03-18			

CAD

001