NN0012639

室内機

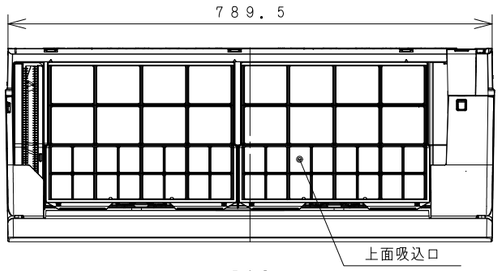

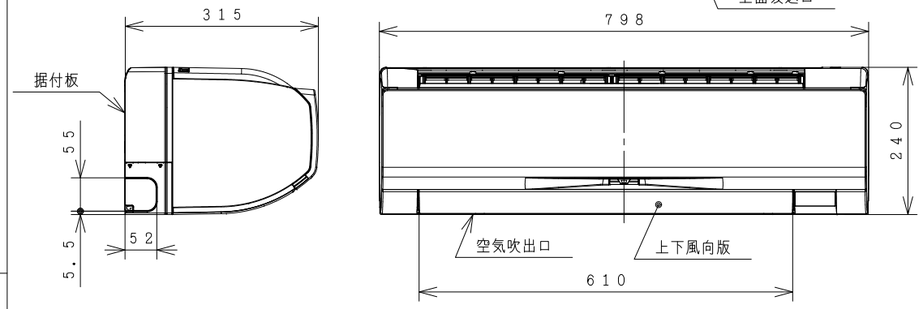

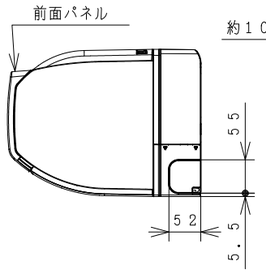

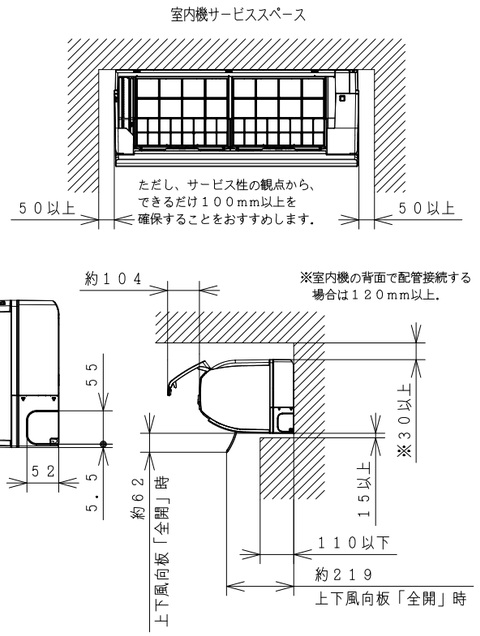

ワイヤレスリモコン

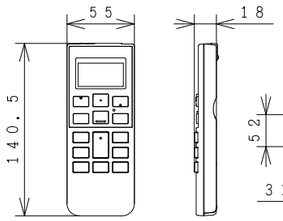

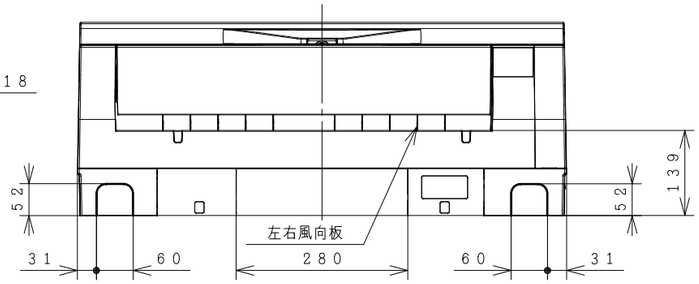

背面図

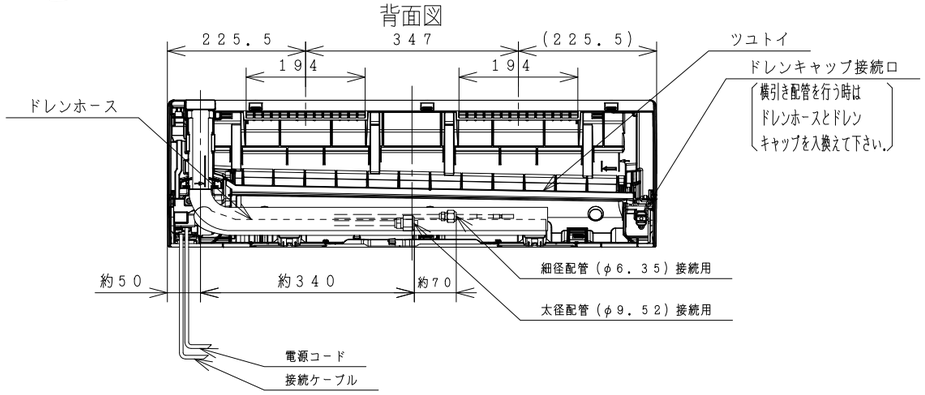

据付板（正面図）　天井面（回縁）

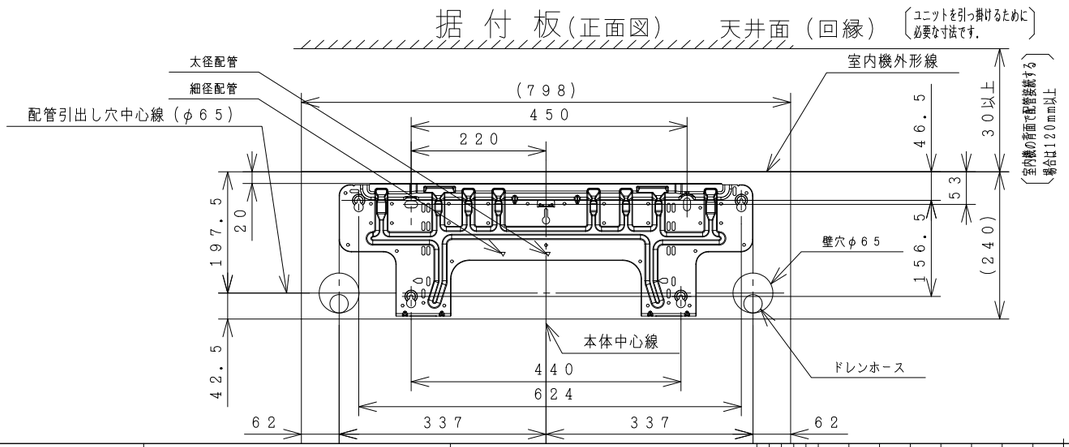

注記

1. 室内機のサービススペースは上記寸法が必要です。
   カーテンレール、カーテンボックス等の上に設置する場合は、風の流れを損なわない寸法を確保してください。
2. 配管は太径、細径とも断熱してあるものを使用します。
3. 配管は長さ12m以内です。
4. 室内・室外機の配管落差は10m以内です。
5. プラグの形状 ⑪
6. 電源コードの長さ

7. 接続ケーブルは、φ2.0×3の単線Fケーブルを使用します。

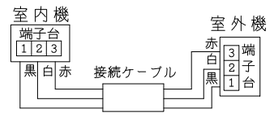

仕様表

ユニット				室内ユニット	室外ユニット
タイプ				壁掛型セパレート	
型式				RAS−W22J	RAC−W22J
電源		(50／60Hz)		単相100V	
冷房	定格	能力	kW	2.2（0.3 ～ 2.8）	
		消費電力	W	560（235 ～ 850）	
		運転電流	A	6.6	
		力率	%	85	
暖房	定格	能力	kW	2.5（0.2 ～ 4.1）	
		消費電力	W	540（170 ～ 1,245）	
		運転電流	A	6.4（最大 15.0）	
		力率	%	85	
	低温	能力	kW	3.0	
		消費電力	W	1,100	
始動電流			A	6.6	
通年エネルギー消費効率	JISC9612:2013			5.8	
	JISC9612:2005（区分名）			5.8（A）	
冷凍装置	圧縮機出力		W	−	600
	熱交換器フィン形状			細幅スリット	コルゲート
	冷媒	種類		フロン R32	
		封入量	g	520	
ファン	種類			貫流ファン	プロペラファン
	風量（冷房・暖房）	急速	m³／h	710・720	1,590・1,530
		強風	m³／h	460・460	−
		弱風	m³／h	350・380	−
		微風	m³／h	260・300	−
		静	m³／h	210・240	−
音響パワーレベル運転音（冷房・暖房）		急速	dB	63・63	56・56
		強風	dB	50・51	−
		弱風	dB	47・48	−
		微風	dB	43・43	−
		静	dB	40・40	−
操作スイッチ 形名				ワイヤレスリモコン RAR−9F1	
電源プラグ	容量			125V−15A	
	形状			⑪	−
電源コード長さ（左／右）			m	1.0／1.7	−
室内外接続ケーブル	芯線径（φ）		mm	2.0	
	芯数		芯	3	
冷媒配管	接続方式			フレア	
	液側（φ）		mm	6.35	
	ガス側（φ）		mm	9.52	
	最大配管長		m	12	
	最大高低差		m	10	
	冷媒追加充填量		g	チャージレス	
ドレン接続口外径（φ）			mm	16	
外装色（近似マンセルNo.）				スターホワイト（N9.3）	Tベージュ（5Y7／2）
製品寸法（高さ×幅×奥行）			mm	240×798×315	530×658（+60）×275（+54.5）
荷造寸法（幅×奥行×高さ）			cm	85×31×40	77×36×57
質量（製品・荷造）			kg	9.5・12.0	19.5・21.0

(1) 本仕様は予告なく変更することがあります。
(2) 定格冷房時の表示は、JIS条件（室内DB:27℃・WB:19℃、室外DB:35℃・WB:24℃）で運転した場合の数値です。
(3) 定格暖房時の表示は、JIS条件（室内DB:20℃・WB:15℃、室外DB: 7℃・WB: 6℃）で運転した場合の数値です。
(4) 低温暖房時の表示は、JIS条件（室内DB:20℃・WB:15℃、室外DB: 2℃・WB: 1℃）で運転した場合の数値です。
(5) 能力、消費電力の（ ）内の表示は、それぞれの可変幅（最小～最大）の数値です。
(6) 運転音の表示は、JIS C 9612に基づき、無響室で測定した数値です。
(7) 室外ユニットの製品寸法中（ ）内の寸法について、幅方向はサービスバルブカバーの突き出し寸法を、また、奥行方向は空気吐出口と固定足の突き出し寸法を示しています。

SIGNATURE		DATE
DWN.	K.Yahagi	2019-01-25
CHKD.	K.Kezuka	2019-01-26
APPD.	K.Kezuka	2019-01-26

PROJECTION　SCALE NTS　TITLE RAS-W22J:RAC-W22J 構造・寸法図

Hitachi-Johnson Controls Air Conditioning, Inc.

TOCHIGI DWG. No. 3YAA NN0012639

REGD. REGD 2019 0126

001

NN0012640

室 外 機

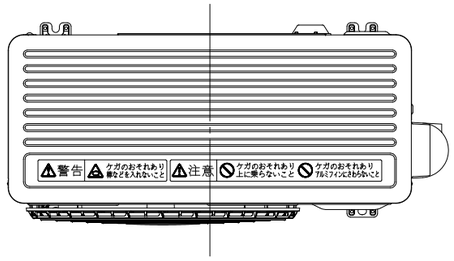

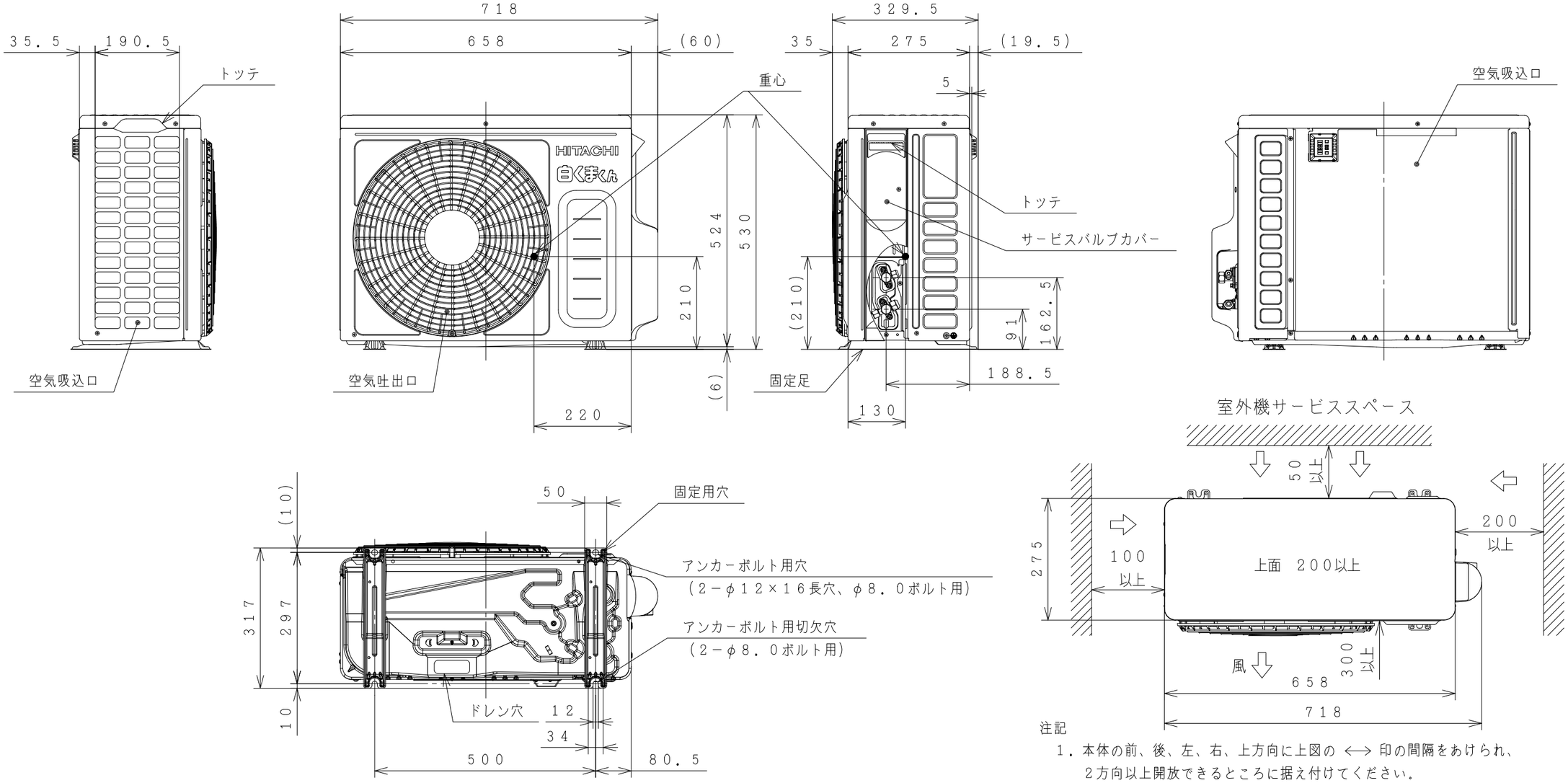

注記

1．本体の前、後、左、右、上方向に上図の ⟷ 印の間隔をあけられ、
　2方向以上開放できるところに据え付けてください。

2．効率のよい運転のため、周囲のスペースをできるだけ広くあけてください。

	SIGNATURE	DATE	PROJECTION	SCALE	TITLE
DWN.	H.Kudo	2019-01-24		NTS	RAS-W22J:RAC-W22J 構造・寸法図
CHKD.	M.Oguri	2019-01-25	Hitachi-Johnson Controls Air Conditioning, Inc.	TOCHIGI DWG. No.	REGD. REGD 2019 0126
APPD.	K.Kezuka	2019-01-26		3YAA NN0012640	

CAD

001

NN0012641

回路図

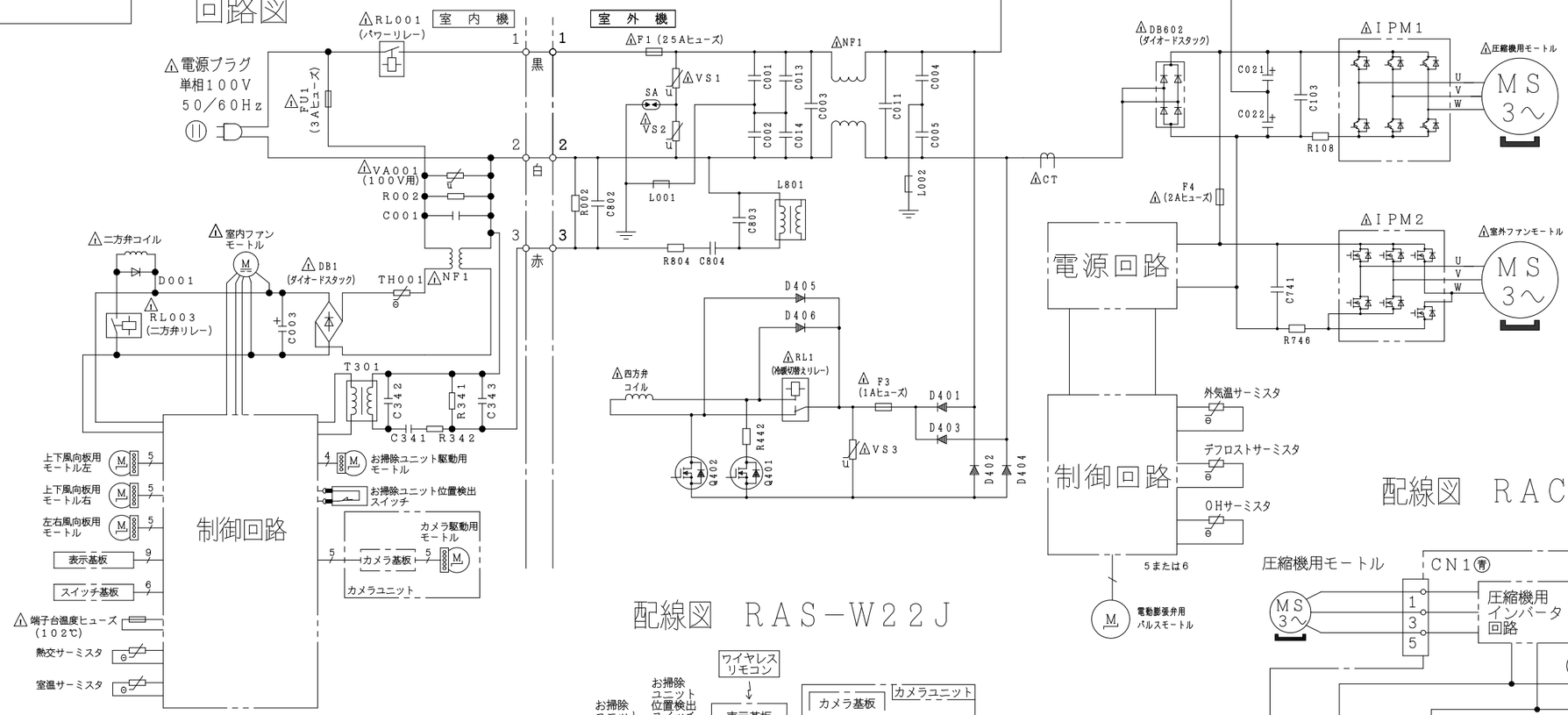

配線図　RAS−W22J

配線図　RAC−W22J

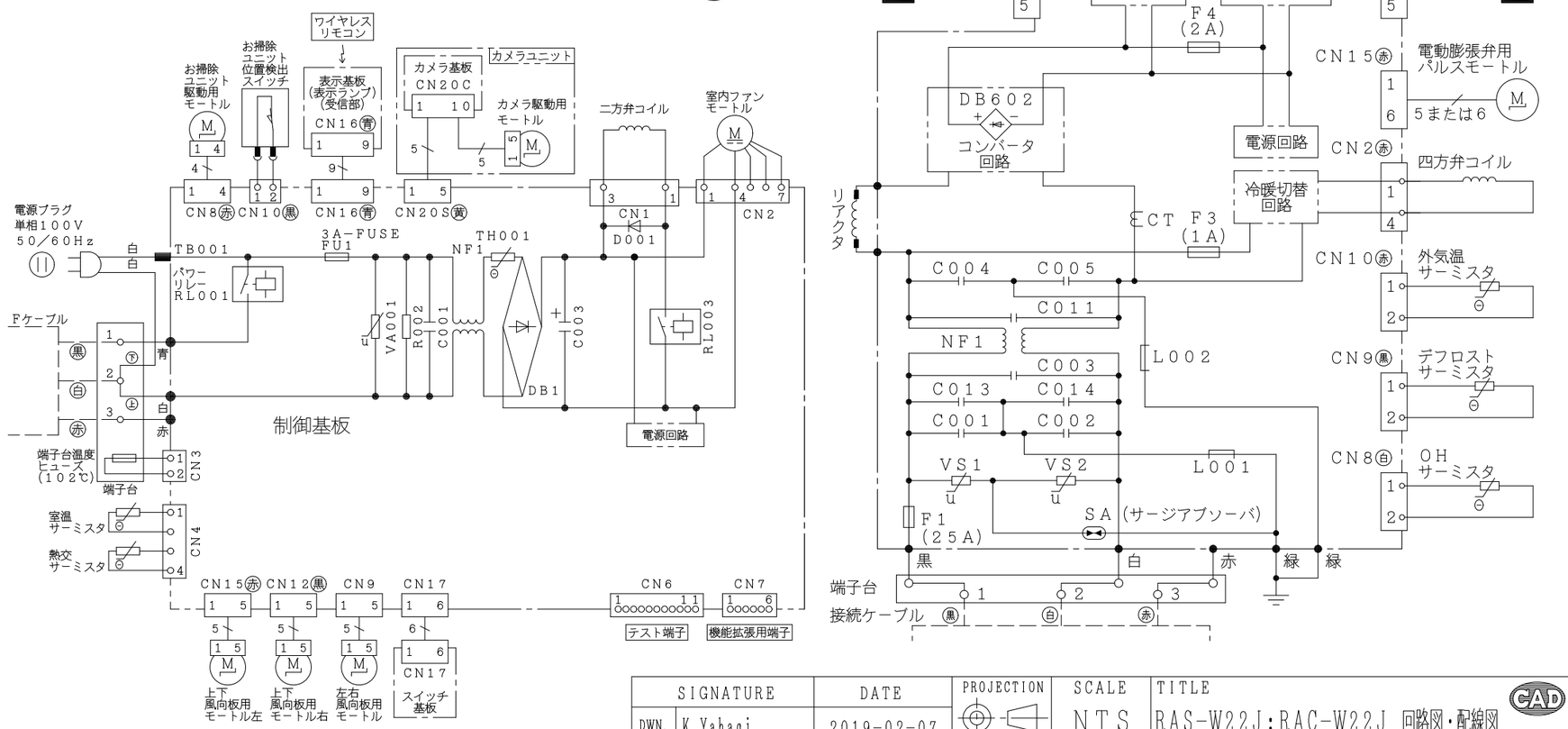

・ホームオートメーションを行う場合
室内基板の［テスト端子］CN6に別売の※1HA接続コードを
差込んで※2標準アダプターと接続してください。

・H−LINKに接続する場合
室内基板の［機能拡張用端子］CN7に別売の※3RACアダプターの
端子を差込んでください。

・モバイルコントロールを使用する場合
室内基板の［機能拡張用端子］CN7に別売の※4無線LAN接続アダプターの
端子を差込んでください。

・HEMSを使用する場合
室内基板の［機能拡張用端子］CN7に別売の※5HEMSアダプターの
端子を差込んでください。

※1　HA接続コード：部品番号〔SP−HAC1〕
※2　標準アダプター：HA−S100TSA
※3　RACアダプター：PSC−6RAD
※4　無線LAN接続アダプター：SP−WL2
※5　HEMSアダプター：SP−EM1

SIGNATURE		DATE
DWN.	K. Yahagi	2019-02-07
CHKD.	M. Kurosaki	2019-02-07
APPD.	K. Kezuka	2019-02-09

PROJECTION　SCALE: NTS

TITLE: RAS-W22J:RAC-W22J 回路図・配線図

Hitachi-Johnson Controls Air Conditioning, Inc.

TOCHIGI DWG. No. 3YDA NN0012641

REGD. 2019 0209

001