3YAAA2543

室内機

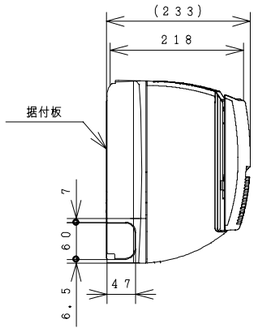

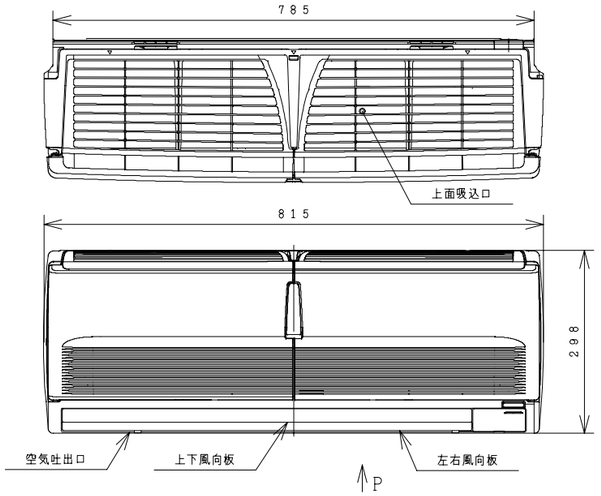

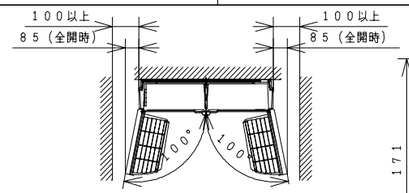

室内機サービススペース

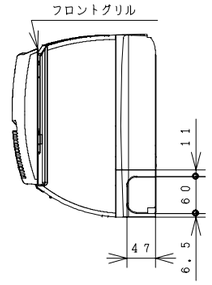

ワイヤレスリモコン

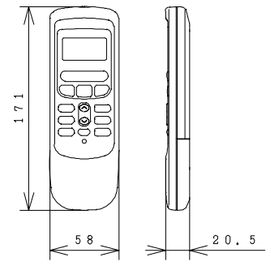

Pから見る（下引配管位置）

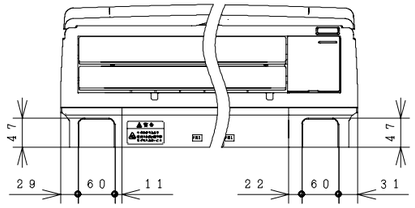

室外機

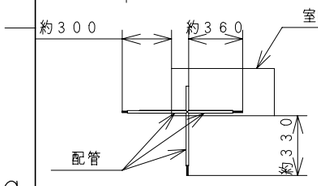

背面から見る
（配管引出寸法）

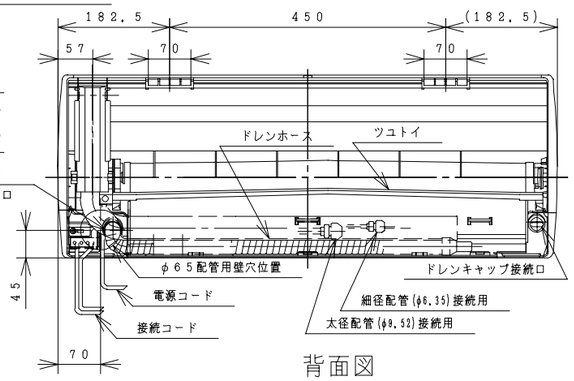

背面図

据付板　天井面（回縁）

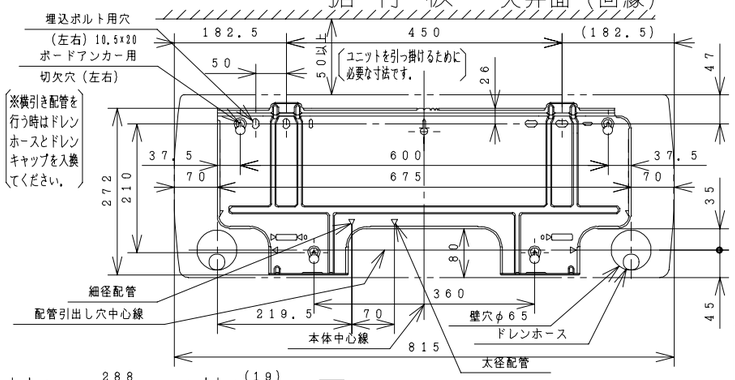

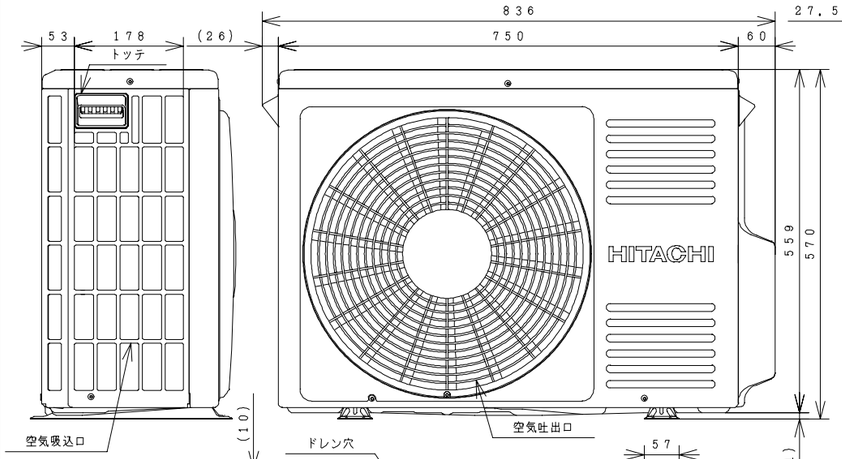

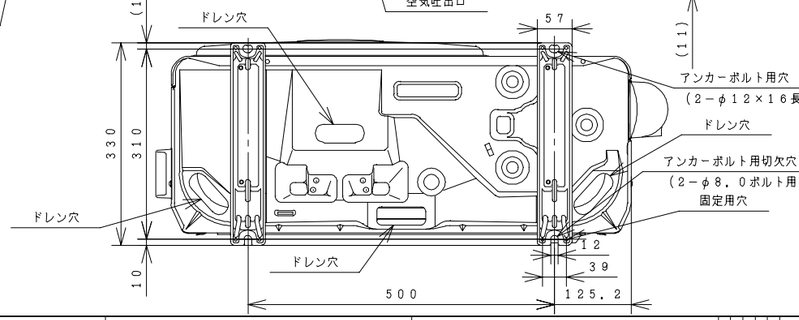

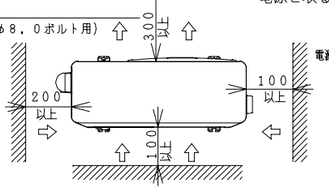

室外機サービススペース

注記

1. 室内機のサービススペースは左右が100mm、上が50mm必要です。
2. 配管は太径、細径とも断熱してあるものを使用します。
3. 配管は長さ12m以内です。
4. 室内・室外機の配管落差は8m以内です。
5. プラグの形状Ⅱ
6. 電源コードの長さ

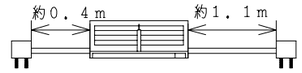

7. 接続ケーブルは、電源側がφ2．0×2、制御側がφ1．6×2またはφ2．0×2の単線Fケーブルを使用します。

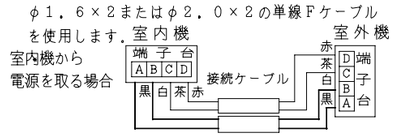

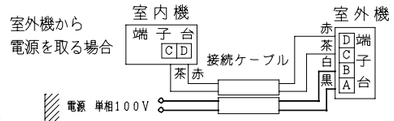

仕様表

項目			形式	室内機 RAS−V36NX	室外機 RAC−V36NX
電源（50/60Hz）				単相100V	
冷凍装置	圧縮機出力（W）			−	800
	熱交換器フィン形状			スリット	コルゲート
	冷媒制御装置			−	電動膨張弁
	冷媒切換装置			−	四方弁
	冷媒	種類		フロン R410A	
		封入量（g）		1300 g	
	過負荷保護装置			自動復帰形	
	配管	配管接続方式		フレア	
		パイプ径（外径φmm）	細径	φ6．35	
			太径	φ9．52	
		配管セット		P−24VR，P−28VR	
送風装置	ファンモータ出力（W）			20	20
	ファン（冷房・暖房）	種類		貫流ファン	プロペラファン
		風量（m³/h）	強風	670・730	1,710・1,650
			弱風	550・620	−
			微風	450・540	−
電気特性	運転電流（A）	冷房		10．0	
		暖房	ヒータON	−	
			ヒータOFF	12．2	
	消費電力（W）	冷房		900（155 ～ 1250）	
		暖房	ヒータON	−	
			ヒータOFF	1100（115 ～ 1495）	
	力率（%）	冷房		90	
		暖房	ヒータON	−	
			ヒータOFF	90	
	始動電流（A）	冷房		10．0	
		暖房		12．2	
	接続ケーブルの本数			4	
	電源プラグ	容量（V−A）		125V−15A	
		形状		Ⅱ	−
冷房特性	冷房能力（kW）			3．6（0．9～4．0）	
	除湿能力（ℓ/h）			1．9	
	冷房のめやす			10～15畳（16～25m²）	
暖房特性	暖房能力（kW）	ヒータON		−	
		ヒータOFF		4．8（0．9～5．8）	
		低温		4．2	
	電気ヒーター（W）			−	
	暖房のめやす			11～13畳（17～22m²）	
機能	据付方式			背面引掛	−
	主操作スイッチ			プッシュボタン（ワイヤレス）RAR−2L1	
	表示ランプ			除湿・運転・タイマー	
	風速切換			自動，強風，弱風，微風，静	
色調（近似マンセルNO．）				ホワイト（N9）	Tベージュ（5Y7/2）
外形寸法（mm）	高さ			298	570
	幅			815	750+86
	奥行			218+15	288+47
製品質量（kg）				9	35
騒音（dB）（冷房・暖房）	強風			44・46	46・47
	弱風			38・38	−
	微風			34・35	−
	静			23・23	−
ドレン接続口（外径φmm）				16	
付属品				壁掛据付部品一式	
電源コード長さ（m）			左/右	0．4/1．1	−

● 本仕様は予告なく変更することがあります。

	署名	年月日
製図	テヅカ	2002・04・04
審査	ヤスナガ	2002・04・04
		・ ・
承認	ヤスナガ	2002・04・04

投影法　尺度 NTS

名称 RAS−V36NX：RAC−V36NX 構造：寸法図

Hitachi Appliances, Inc.
Tokyo Japan

栃木図番 3YAAA2543

再入庫

入庫 2002-04-19

「2006.04.01 社名変更/Company Name change Apr.01.2006」

3YDAA2544

回路図

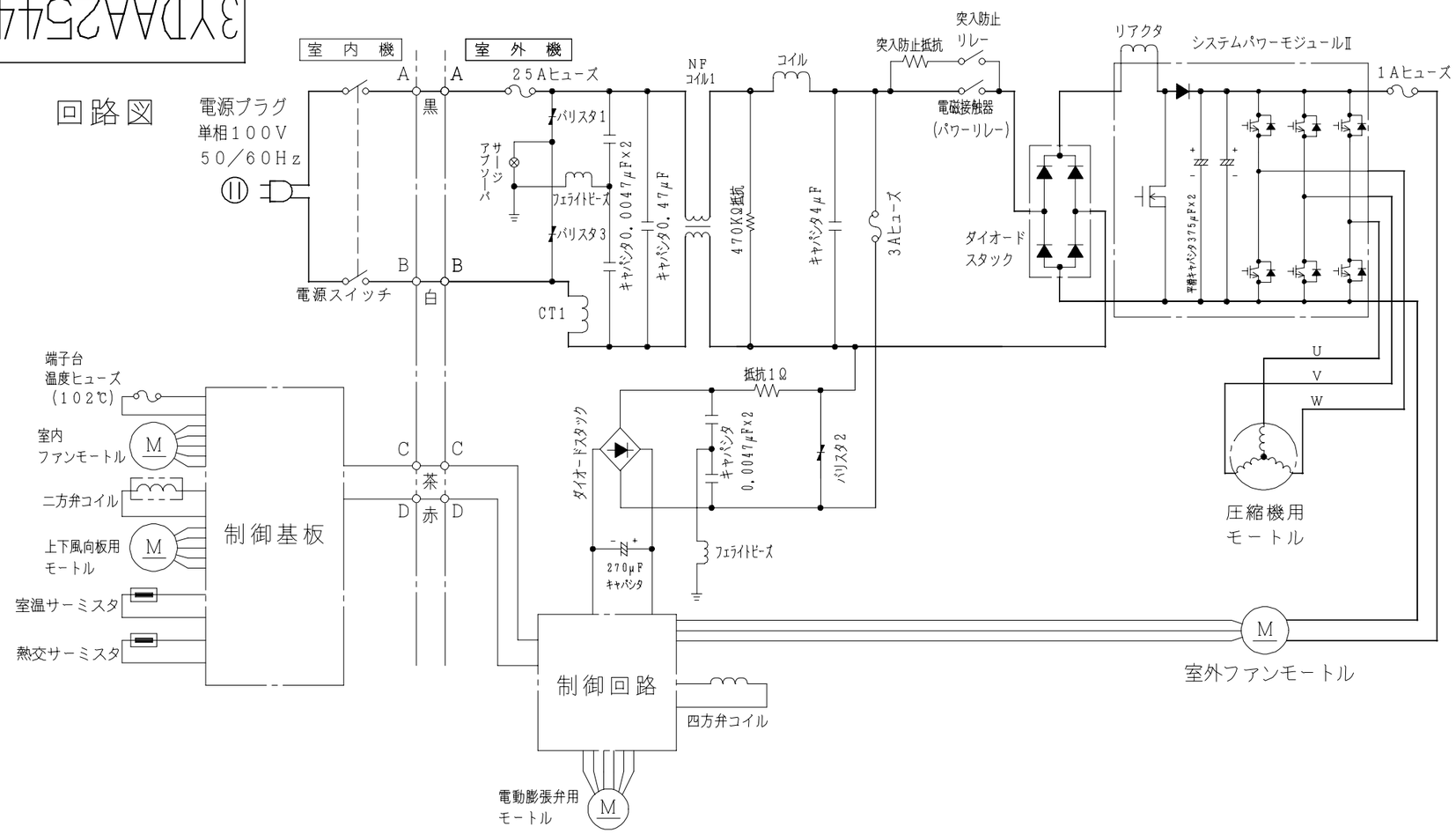

配線図 RAC−V36NX

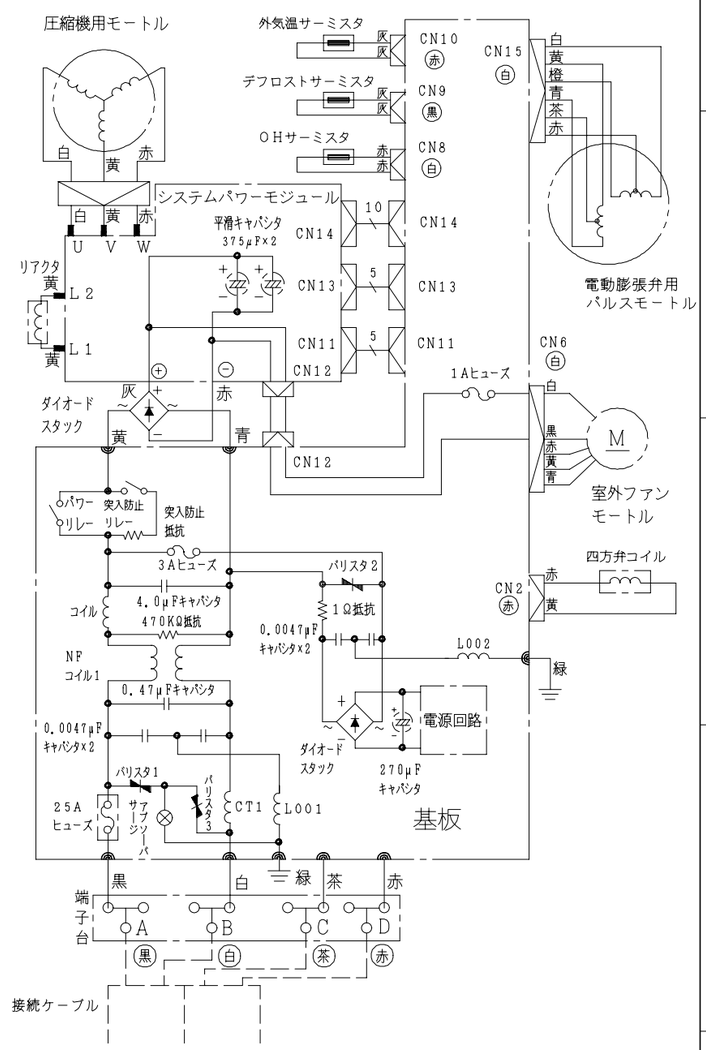

配線図 RAS−V36NX

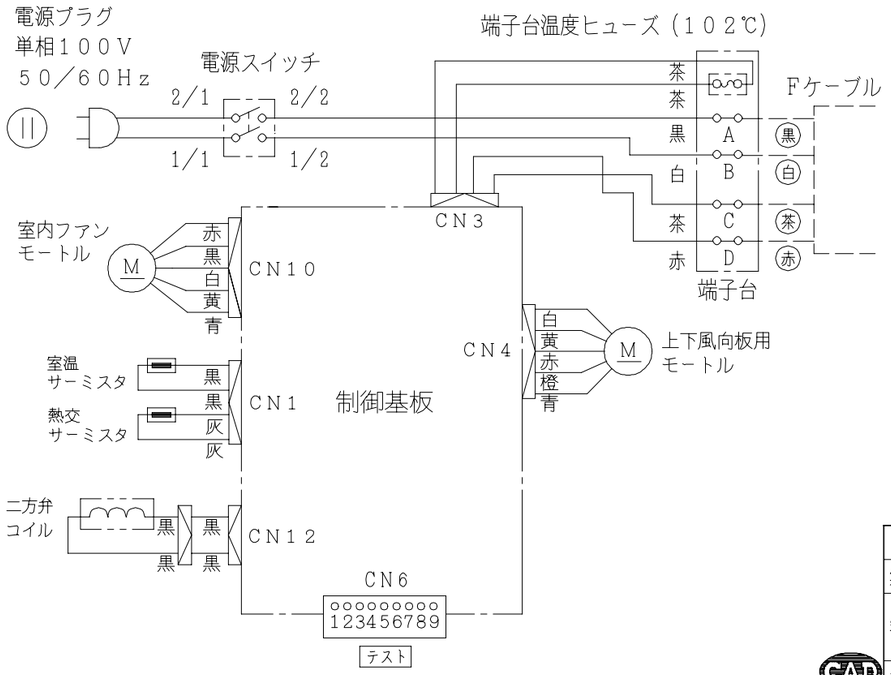

署名		年月日	投影法	尺度	名称 RAS-V36NX:RAC-V36NX
製図	テヅカ	2002・04・04		NTS	回路図：配線図
審査	ヤスナガ	2002・04・04	Hitachi Appliances, Inc. Tokyo Japan		栃木図番 3YDAA2544
		・ ・			再入庫
承認	ヤスナガ	2002・04・04			入庫 2002-04-19

「2006.04.01 社名変更/Company Name change Apr.01.2006」