BB0025052

室内機

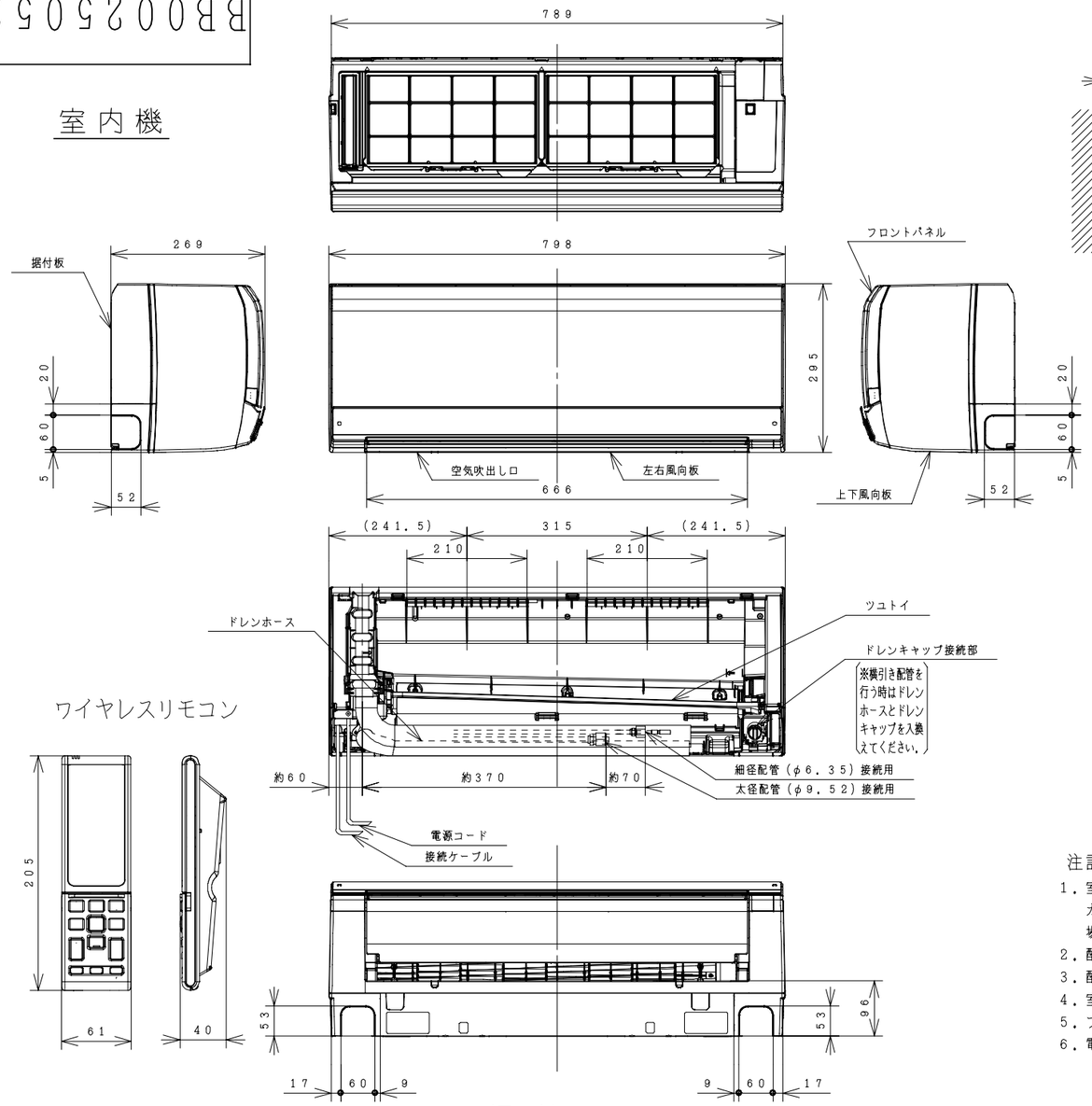

ワイヤレスリモコン

据付板　天井面（回縁）

（ユニットを引っ掛けるために必要な寸法です。）

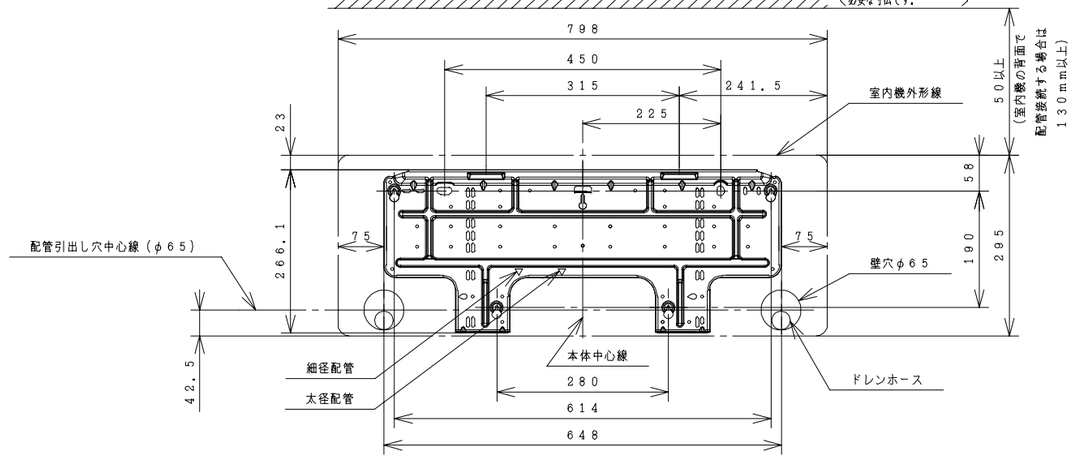

室内機サービススペース

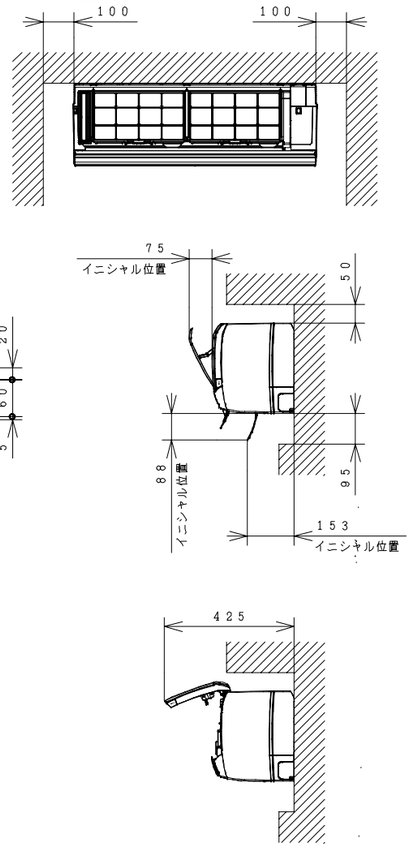

注記

1. 室内機のサービススペースは上記寸法が必要です。
   カーテンレール、カーテンボックス等の上に設置する場合は、風の流れを損なわない寸法を確保してください。
2. 配管は太径、細径とも断熱してあるものを使用します。
3. 配管は長さ20m以内です。
4. 室内・室外機の配管落差は10m以内です。
5. プラグの形状 ⑪
6. 電源コードの長さ

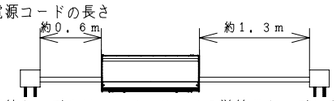

7. 接続ケーブルは、φ2.0×3の単線Fケーブルを使用します。

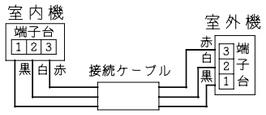

仕様表

項目		形式	室内機 RAS-SX25A	室外機 RAC-SX25A
電源（50/60Hz）			単相100V	
冷凍装置	圧縮機出力（W）		−	800
	熱交換器フィン形状		細幅スリット	コルゲート
	冷媒制御装置		−	電動膨張弁
	冷媒切換装置		−	四方弁
	冷媒	種類	フロン R410A	
		封入量（g）	1,270	
	過負荷保護装置		自動復帰形	
	配管	配管接続方式	フレア	
		パイプ径（外径φmm） 細径	φ6.35	
		パイプ径（外径φmm） 太径	φ9.52	
送風装置	ファンモータ出力（W）		25	40
	ファン（冷房・暖房）	種類	貫流ファン	プロペラファン
		風量（m³/h） 強風	570・600	1590・1530
		風量（m³/h） 弱風	500・540	−
		風量（m³/h） 微風	430・480	−
		風量（m³/h） 静	330・390	−
電気特性	運転電流（A）	冷房	4.9	
		暖房	5.2（最大 15.0）	
	消費電力（W）	冷房	435（110 ～ 900）	
		暖房	465（100 ～ 1,490）	
	力率（%）	冷房	89	
		暖房	90	
	始動電流（A）	冷房	4.9	
		暖房	5.2	
	接続ケーブルの本数		3	
	電源プラグ	容量（V-A）	125V-15A	
		形状	⑪	−
冷房特性	冷房能力（kW）		2.5（0.2～3.5）	
	除湿能力（ℓ/h）		1.4	
	冷房のめやす		7～10畳（11～17m²）	
暖房特性	暖房能力（kW）	標準	2.8（0.2～6.2）	
		低温	4.5	
	暖房のめやす		6～8畳（10～13m²）	
機能	据付方式		背面引掛	−
	主操作スイッチ		プッシュボタン（ワイヤレス）RAR-4N2	
	表示ランプ		運転、タイマー、みはり、クリーン、ミスト、ECO	
	風速切換		自動、急速、強風、弱風、微風、静	
色調（近似マンセルNO.）			クリアホワイト（N9.5）シャインベージュ（10YR7/2）	Tベージュ（5Y7/2）
外形寸法（mm）	高さ		295	570
	幅		798	750（+86）
	奥行		269	288（+56）
製品質量（kg）			13.5	36.5
騒音（dB）（冷房・暖房）	強風		45・47	45・45
	弱風		34・35	−
	微風		28・30	−
	静		21・23	−
ドレン接続口（外径φmm）			16	
付属品			壁掛据付部品一式	
電源コード長さ（m）	左/右		0.6/1.3	−

● 本仕様は予告なく変更することがあります。

SIGNATURE		DATE
DWN.	T. Itoigawa	2010-11-26
CHKD.	T. Fukuda	2010-11-26
	K. Yokoyama	2010-11-27
APPD.	Y. Notoya	2010-11-29

PROJECTION　SCALE 1 : 1

TITLE: RAS-SX25A:RAC-SX25A 構造・寸法図

Hitachi Appliances, Inc.
Tokyo Japan

TOCHIGI DWG. No. 3YAA BB0025052

REGD. REGD 2010 1129

BB0024929

室 外 機

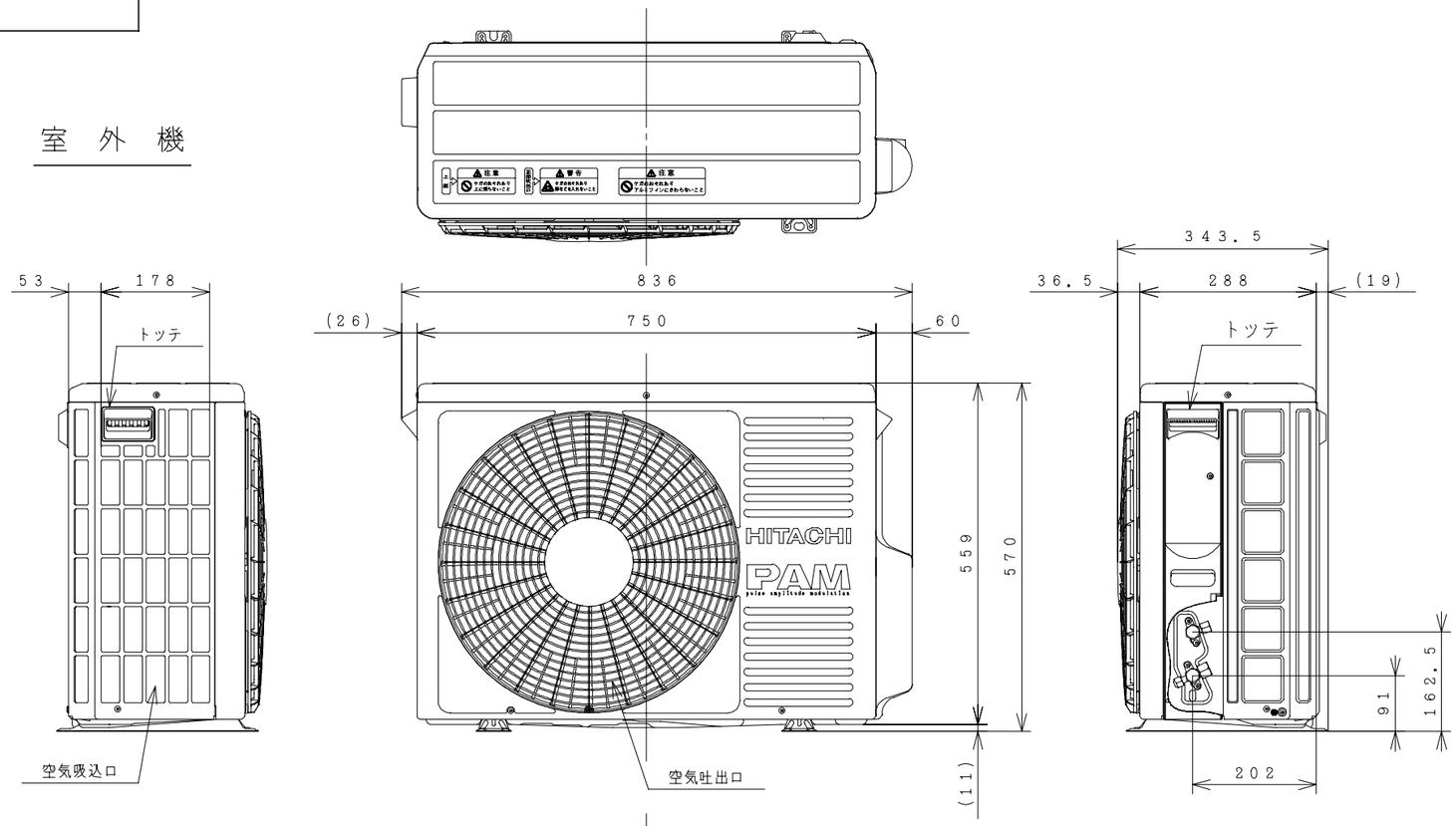

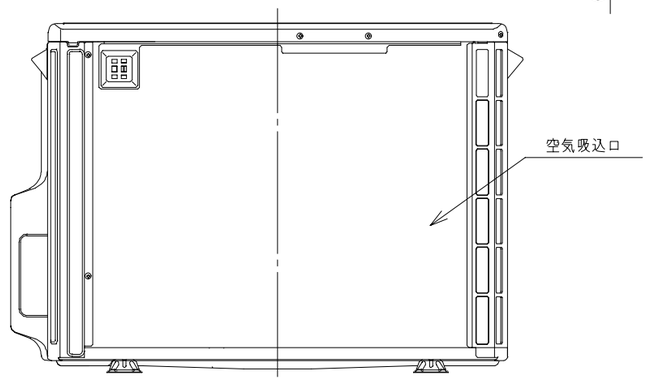

背面図

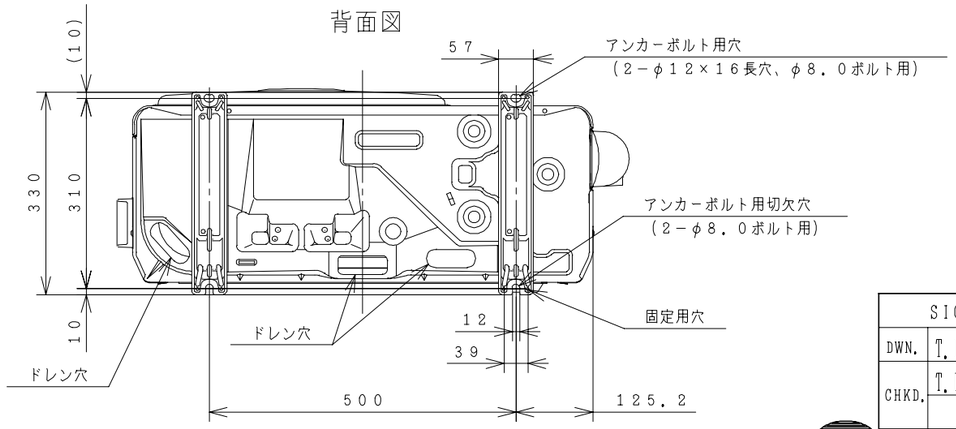

室外機サービススペース

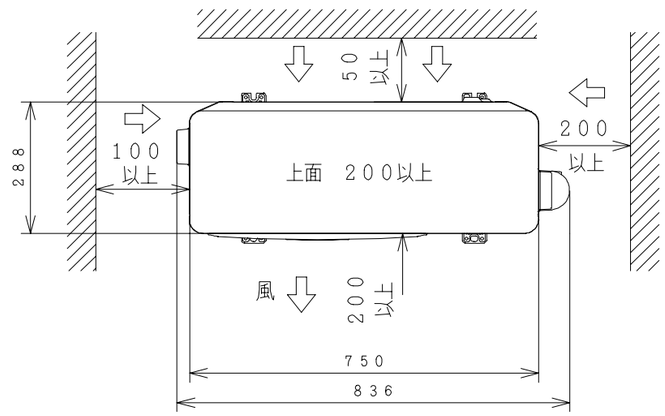

注記

1．本体の前、後、左、右、上面に上図の⟷印の間隔をあけられ
　2面以上開放できるところに据え付けてください．

SIGNATURE		DATE	PROJECTION	SCALE	TITLE
DWN.	T. Itoigawa	2010-11-11		NTS	RAS-SX25A:RAC-SX25A 構造:寸法図
CHKD.	T. Fukuda	2010-11-17	Hitachi Appliances, Inc. Tokyo Japan		TOCHIGI DWG. No. 3YAA BB0024929
APPD.	Y. Notoya	2010-11-17			REGD. REGD 2010 1117

BB0025124

回路図

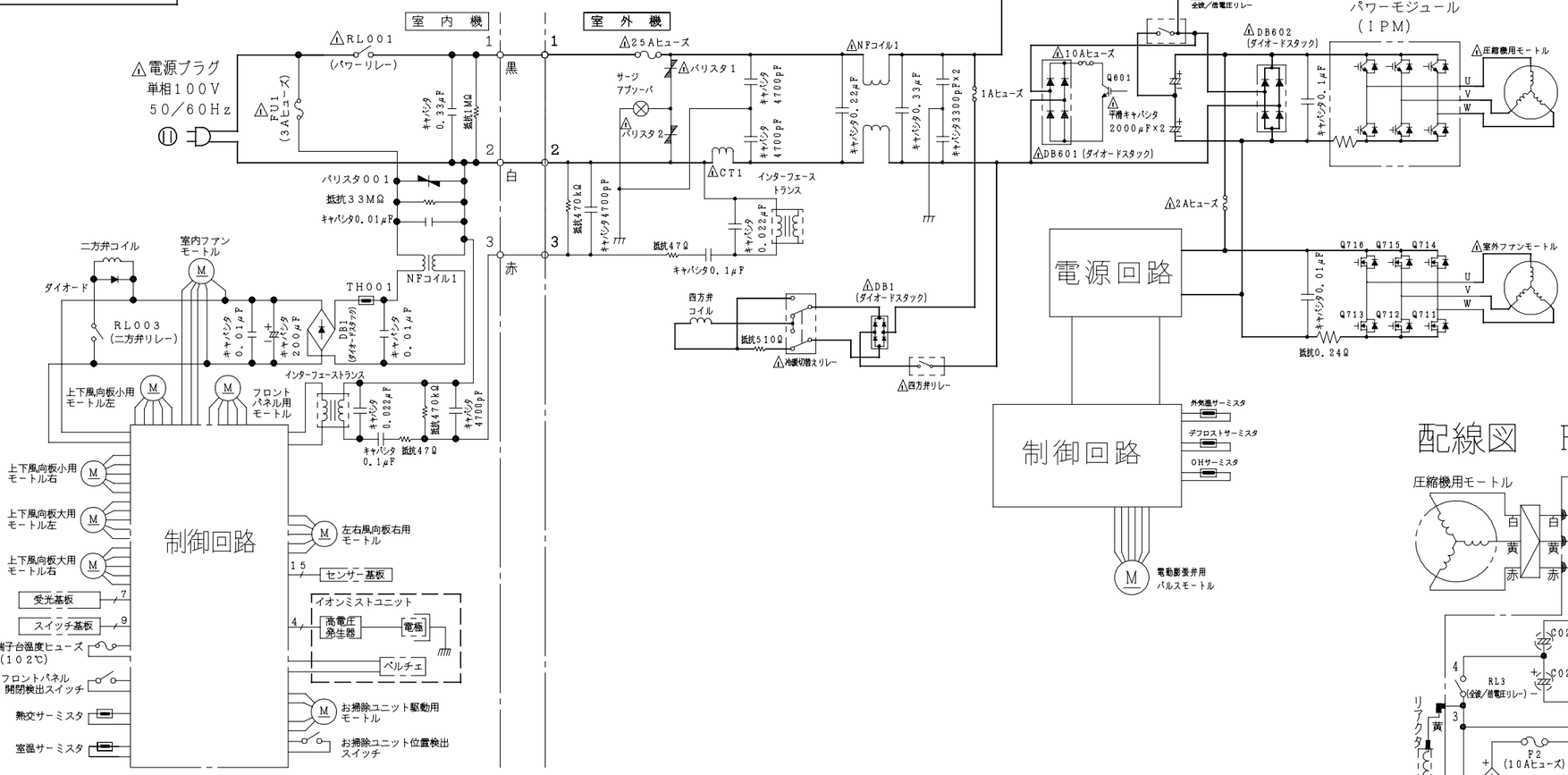

配線図
RAS－SX25A

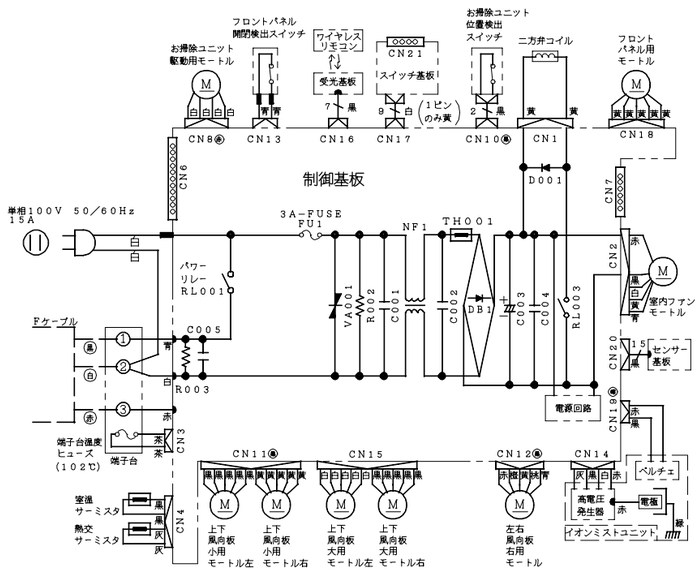

・ホームオートメーションを行う場合
室内基板の［テスト端子］CN6に別売の ※1HA接続コードを差込んで ※2標準アダプターと接続してください。

・H－LINKに接続する場合
室内基板の［H－LINK］CN7に別売の ※3RACアダプターの端子を差込んでください。

※1HA接続コード：部品番号〔SP－HAC1〕
(別売部品)
※2標準アダプター：HA－S100TSA
※3RACアダプター：PSC－6RAD

配線図　RAC－SX25A

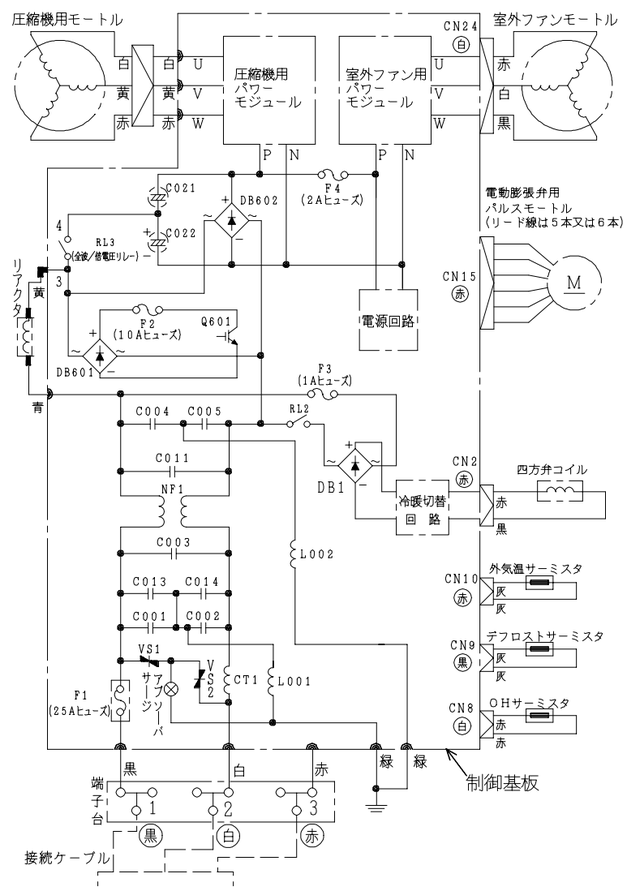

	SIGNATURE	DATE	PROJECTION	SCALE	TITLE
DWN.	T. Itoigawa	2010-11-26		NTS	RAS-SX25A:RAC-SX25A 回路図:配線図
CHKD.	T. Fukuda	2010-11-30	Hitachi Appliances, Inc. Tokyo Japan	TOCHIGI DWG. No.	REGD. REGD 2010 1130
APPD.	Y. Notoya	2010-11-30		3YDA BB0025124	