BB0016616

室内機

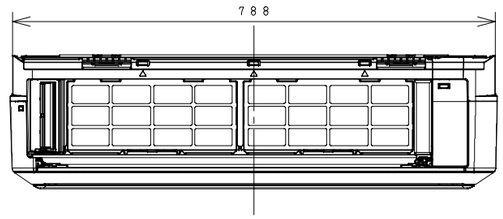

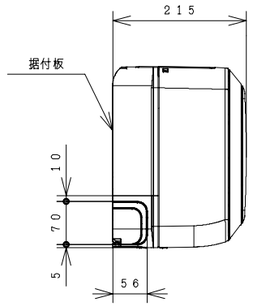

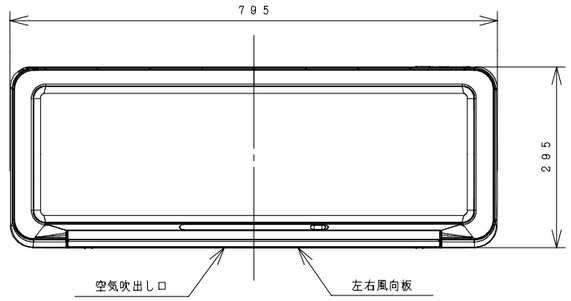

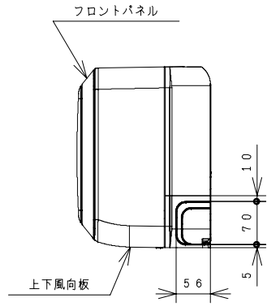

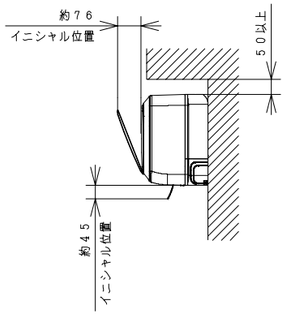

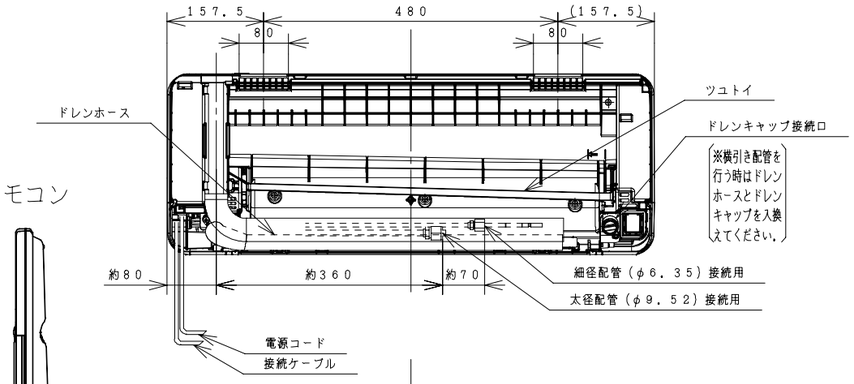

ワイヤレスリモコン

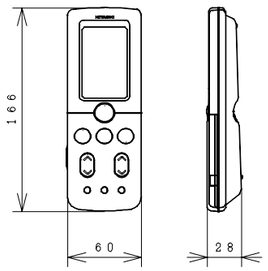

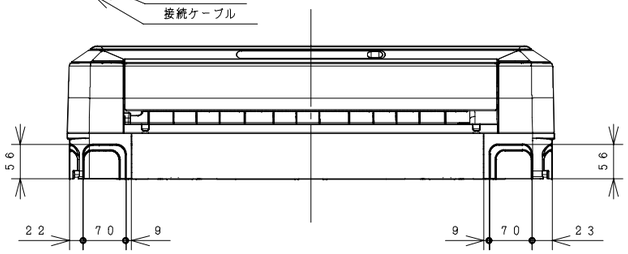

据付板（正面図）　天井面（回縁）

（ユニットを引っ掛けるために必要な寸法です。）

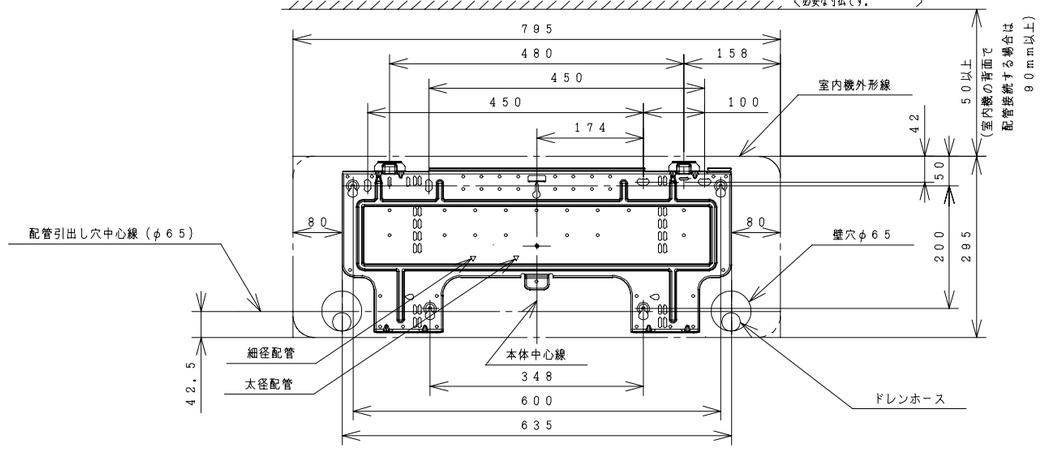

室内機サービススペース

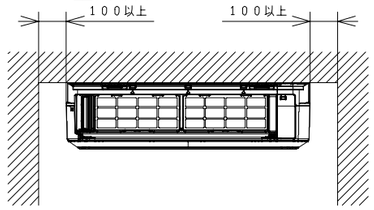

注記

1．室内機のサービススペースは上記寸法が必要です。
　カーテンレール、カーテンボックス等の上に設置する場合は、風の流れを損なわない寸法を確保してください。
2．配管は太径、細径とも断熱してあるものを使用します。
3．配管は長さ20m以内です。
4．室内・室外機の配管落差は10m以内です。
5．プラグの形状Ⓛ
6．電源コードの長さ

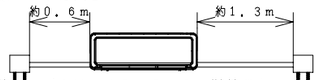

7．接続ケーブルは、φ2．0×3の単線Fケーブルを使用します。

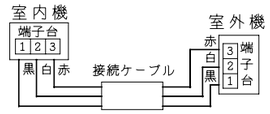

仕様表

項目			室内機 RAS-SH28Y	室外機 RAC-SH28Y
電源（50/60Hz）			単相100V	
冷凍装置	圧縮機出力（W）		－	800
	熱交換器フィン形状		細幅スリット	コルゲート
	冷媒制御装置		－	電動膨張弁
	冷媒切換装置		－	四方弁
	冷媒	種類	フロン R410A	
		封入量（g）	1180 g	
	過負荷保護装置		自動復帰形	
	配管	配管接続方式	フレア	
		パイプ径（外径φmm） 細径	φ6．35	
		パイプ径（外径φmm） 太径	φ9．52	
送風装置	ファンモータ出力（W）		25	40
	ファン（冷房・暖房）	種類	貫流ファン	プロペラファン
		風量（m³/h） 強風	630・650	1,710・1,650
		風量（m³/h） 弱風	530・580	－
		風量（m³/h） 微風	430・480	－
電気特性	運転電流（A）	冷房	5．5	
		暖房 ヒータON	－	
		暖房 ヒータOFF	7．0	
	消費電力（W）	冷房	515（70～950）	
		暖房 ヒータON	－	
		暖房 ヒータOFF	655（65～1,990）	
	力率（%）	冷房	94	
		暖房 ヒータON	－	
		暖房 ヒータOFF	94	
	始動電流（A）	冷房	5．5	
		暖房	7．0	
	接続ケーブルの本数		3	
	電源プラグ	容量（V-A）	125V-20A	
		形状	Ⓛ	－
冷房特性	冷房能力（kW）		2．8（0．5～3．9）	
	除湿能力（ℓ/h）		1．6	
	冷房のめやす		8～12畳（13～19m²）	
暖房特性	暖房能力（kW）	ヒータON	－	
		ヒータOFF	3．6（0．5～7．5）	
		低温	5．4	
	電気ヒーター（W）		－	
	暖房のめやす		8～10畳（13～16m²）	
機能	据付方式		背面引掛	－
	主操作スイッチ		プッシュボタン（ワイヤレス）RAR-3Q2	
	表示ランプ		クリーン・空清・みはり 運転モニタ・タイマー	
	風速切換		自動，強風，弱風，微風，静	
色調（近似マンセルNO．）			ピュアホワイト（N9．5）	Tベージュ（5Y7/2）
外形寸法（mm）	高さ		295	570
	幅		795	750+86
	奥行		215	288+56
製品質量（kg）			11	36
騒音（dB）（冷房・暖房）	強風		47・47	45・45
	弱風		38・40	－
	微風		32・35	－
	静		23・23	－
ドレン接続口（外径φmm）			16	
付属品			壁掛据付部品一式	
電源コード長さ（m）	左/右		0．6/1．3	－

● 本仕様は予告なく変更することがあります。

	SIGNATURE	DATE
DWN.	K. Yokoyama	2009-01-20
CHKD.	Y. Notoya	2009-01-20
APPD.	T. Nagata	2009-01-20

PROJECTION　SCALE NTS　TITLE RAS-SH28Y:RAC-SH28Y 構造・寸法図

Hitachi Appliances, Inc.
Tokyo Japan

TOCHIGI DWG. No. 3YAA BB0016616

REGD. REGD 2009 0120

BB0016730

室 外 機

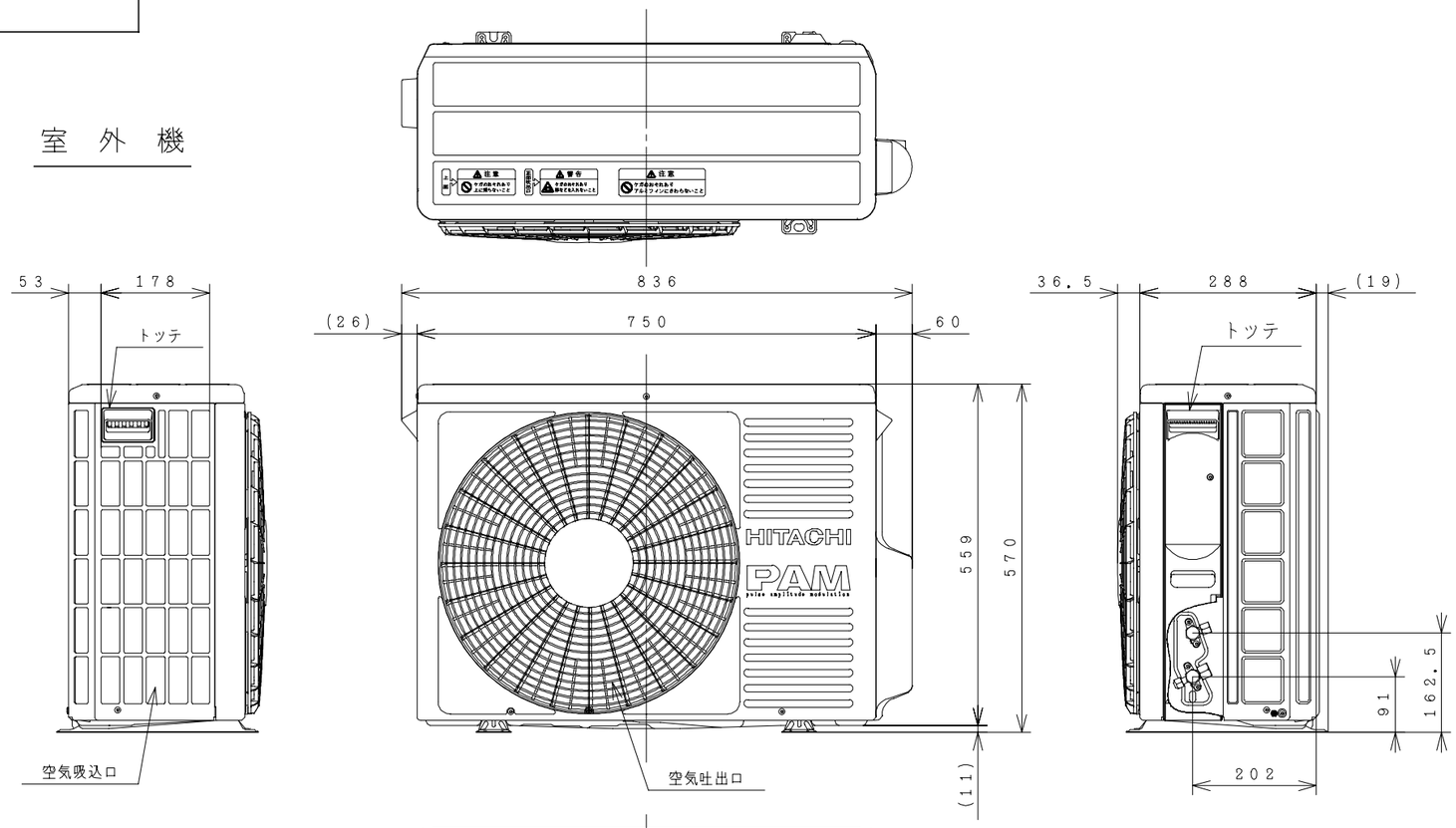

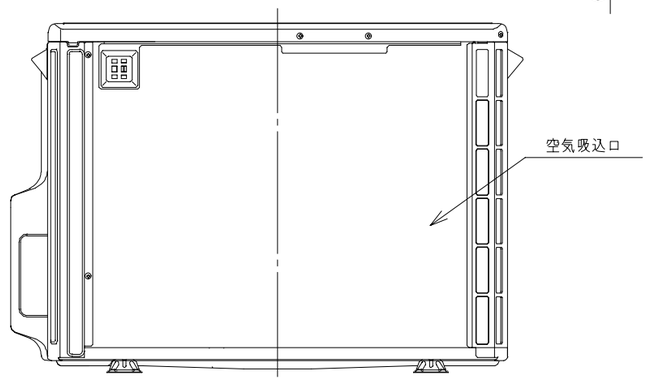

背面図

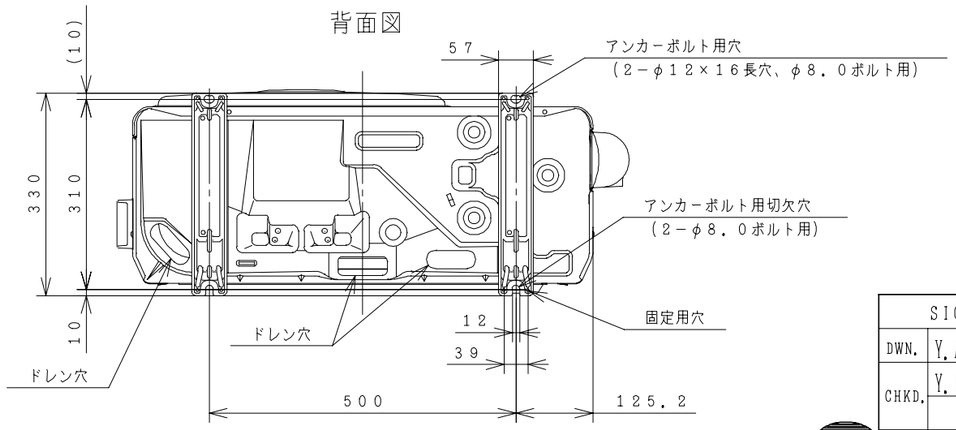

室外機サービススペース

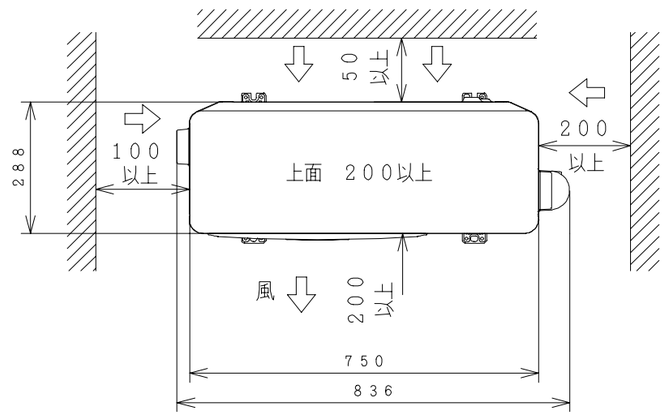

注記

1．本体の前、後、左、右、上面に上図の⟷印の間隔をあけられ
　2面以上開放できるところに据え付けてください．

SIGNATURE		DATE	PROJECTION	SCALE	TITLE
DWN.	Y.Aoki	2009-01-26		NTS	RAS-SH28Y:RAC-SH28Y 構造:寸法図
CHKD.	Y.Iizuka	2009-01-27	Hitachi Appliances, Inc. Tokyo Japan	TOCHIGI DWG. No.	REGD. REGD 2009 0127
APPD.	T.Nagata	2009-01-27		3YAA BB0016730	

BB0016734

回路図

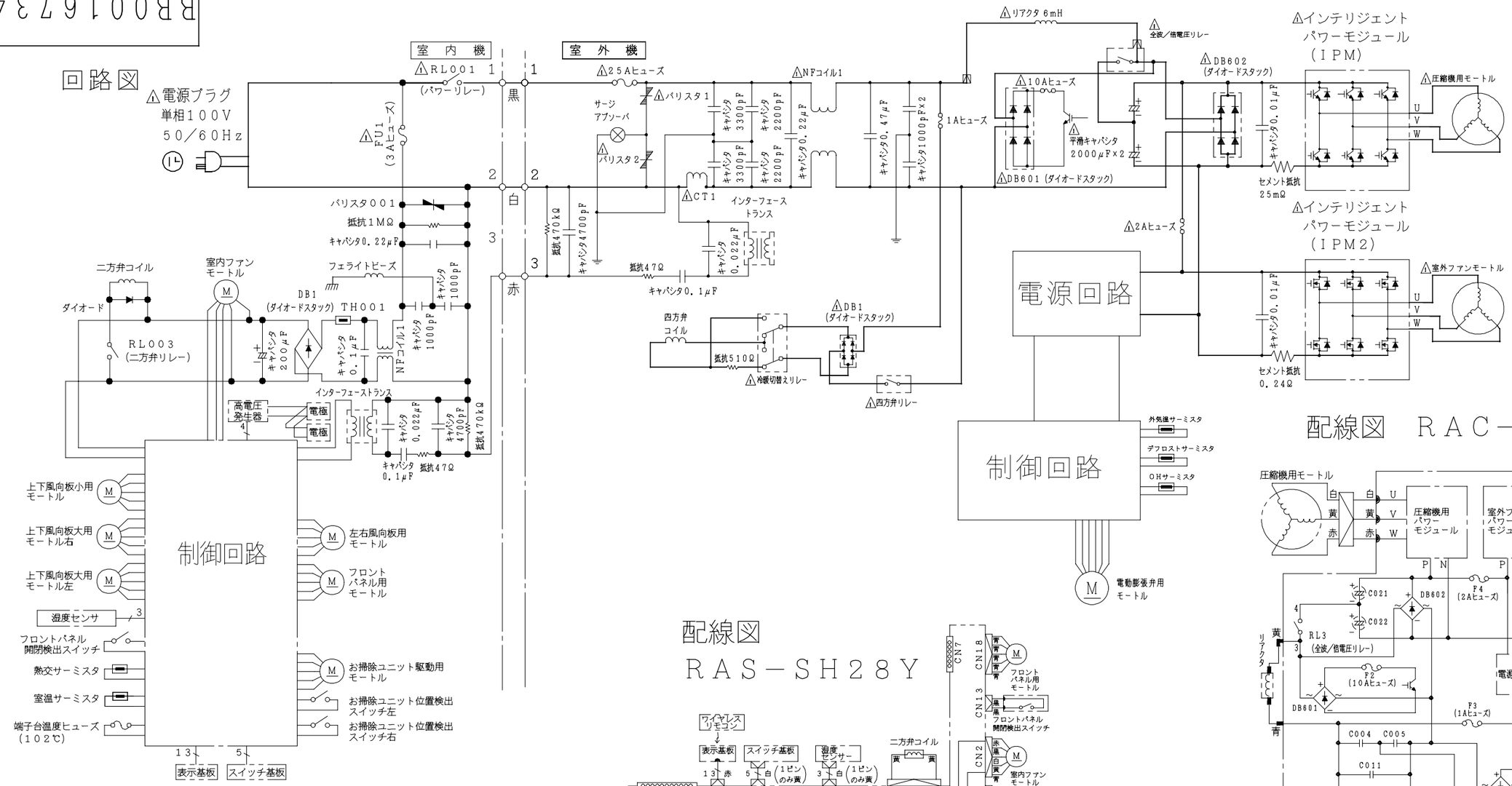

配線図 RAC−SH28Y

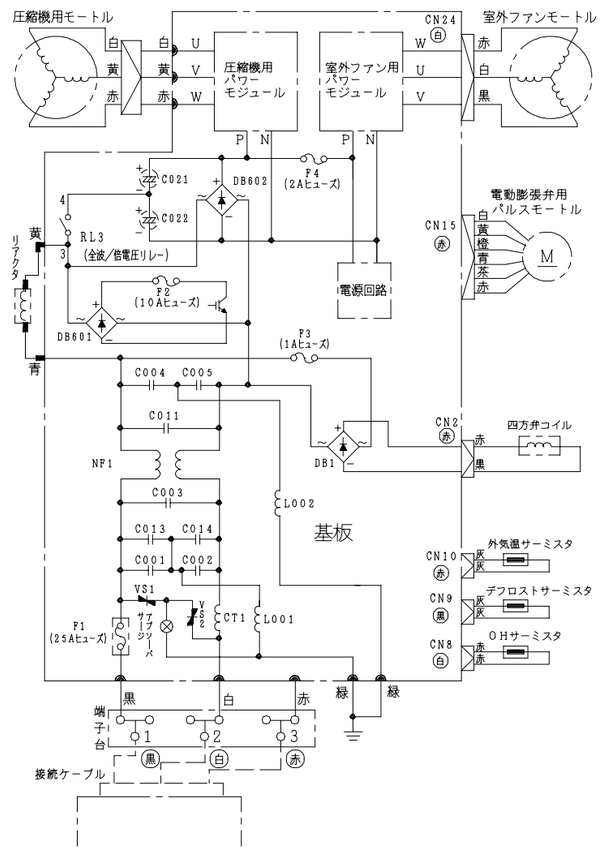

配線図 RAS−SH28Y

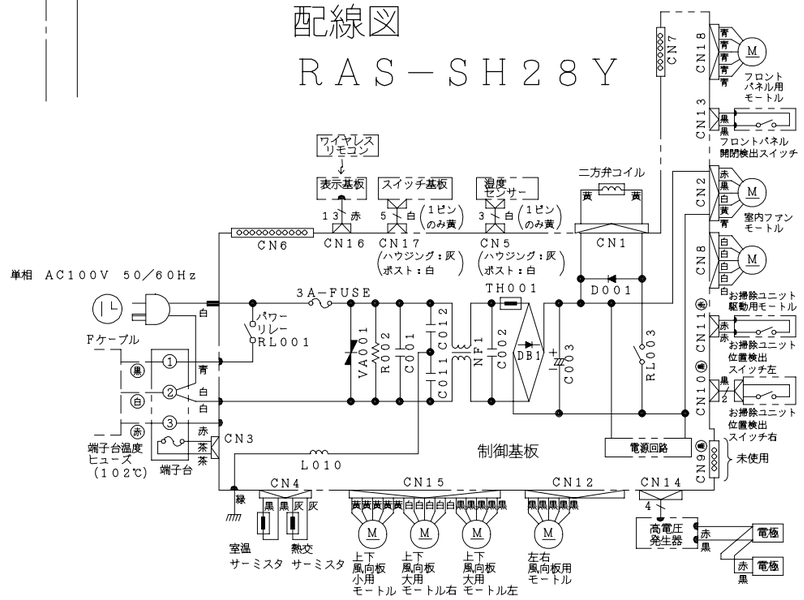

・ホームオートメーションを行う場合
室内基板の［テスト端子］CN6に別売の ※1HA接続コードを
差込んで ※2標準アダプターと接続してください。

※1HA接続コード：部品番号［RAS−2810RX100］
(サービスパーツ)
※2標準アダプター：HA−S100TSA

	SIGNATURE	DATE	PROJECTION	SCALE	TITLE
DWN.	Y. Aoki	2009-02-06		NTS	RAS-SH28Y：RAC-SH28Y 回路図：配線図
CHKD.	Y. Iizuka	2009-02-12	Hitachi Appliances, Inc. Tokyo Japan	TOCHIGI DWG. No.	REGD. REGD 2009 0216
APPD.	T. Nagata	2009-02-16		3YDA BB0016734	