BB0020074

室内機

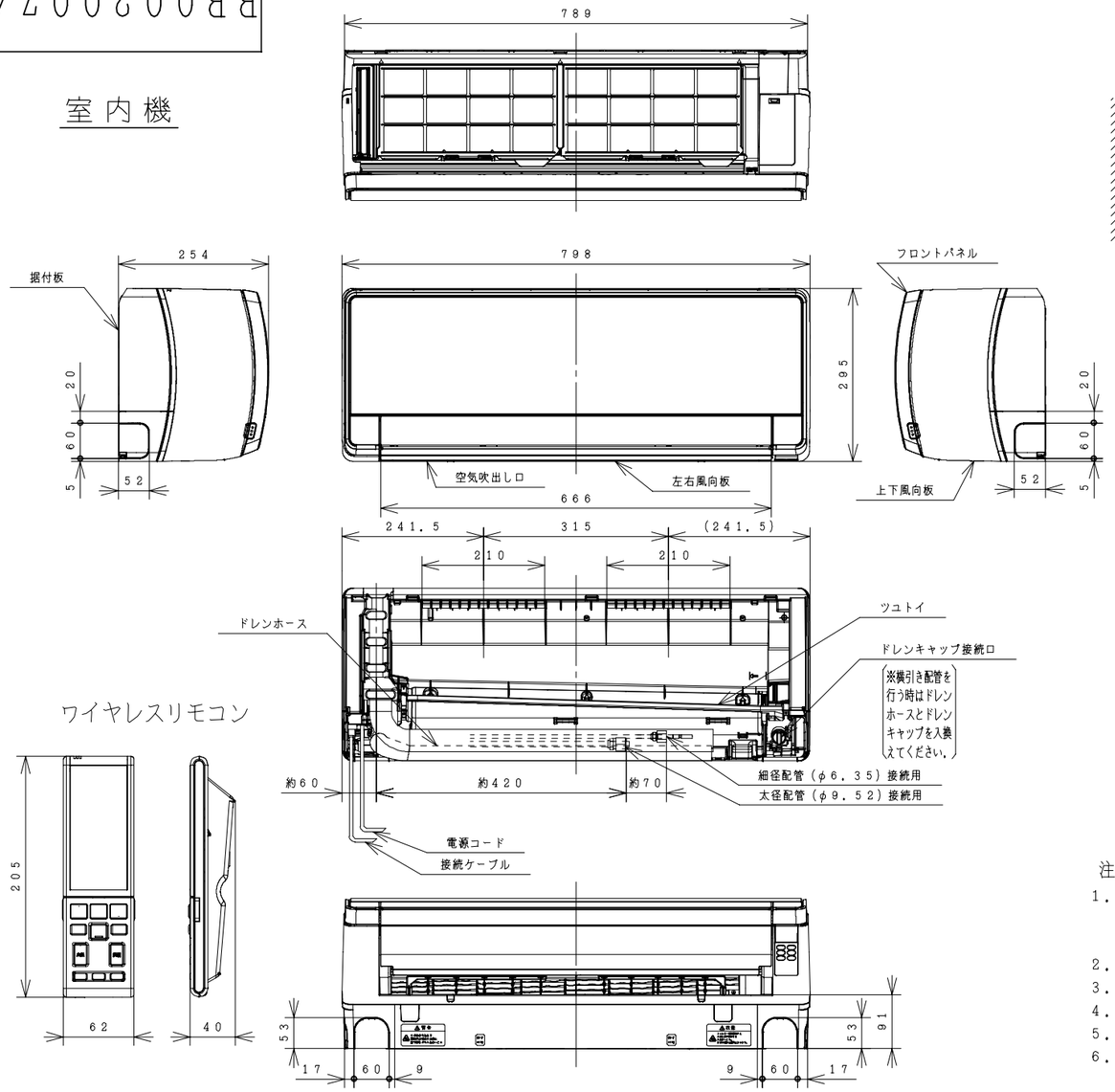

ワイヤレスリモコン

室内機サービススペース

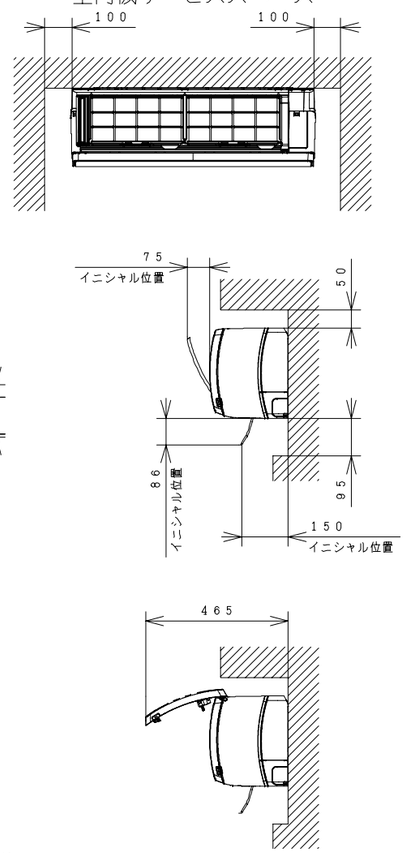

注記

1．室内機のサービススペースは上記寸法が必要です。
　カーテンレール、カーテンボックス等の上に設置する場合は、風の流れを損なわない寸法を確保してください。
2．配管は太径、細径とも断熱してあるものを使用します。
3．配管は長さ２０ｍ以内です。
4．室内・室外機の配管落差は１０ｍ以内です。
5．プラグの形状 Ⓛ
6．電源コードの長さ

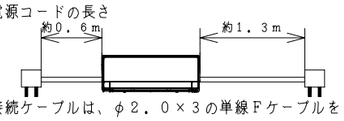

7．接続ケーブルは、φ2．0×3の単線Fケーブルを使用します。

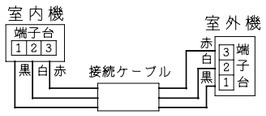

仕様表

項目			形式	室内機 RAS−SC36Z	室外機 RAC−SC36Z
電源（50／60Hz）				単相１００Ｖ	
冷凍装置	圧縮機出力（Ｗ）			−	８００
	熱交換器フィン形状			細幅スリット	コルゲート
	冷媒制御装置			−	電動膨張弁
	冷媒切換装置			−	四方弁
	冷媒	種類		フロン Ｒ４１０Ａ	
		封入量（g）		１，２７０ g	
	過負荷保護装置			自動復帰形	
	配管	配管接続方式		フレア	
		パイプ径（外径φmm）	細径	φ６．３５	
			太径	φ９．５２	
送風装置	ファンモータ出力（Ｗ）			２５	４０
	ファン（冷房・暖房）	種類		貫流ファン	プロペラファン
		風量（m³／h）	強風	６６０ ・ ７３０	１，７１０・１，６５０
			弱風	５３０ ・ ６１０	−
			微風	４８５ ・ ５４０	−
電気特性	運転電流（Ａ）	冷房		８．８	
		暖房	ヒータＯＮ	−	
			ヒータＯＦＦ	８．６（最大 ２０．０）	
	消費電力（Ｗ）	冷房		８５５（ １１０ ～ １，２１０ ）	
		暖房	ヒータＯＮ	−	
			ヒータＯＦＦ	８２５（ １００ ～ １，９９５ ）	
	力率（％）	冷房		９７	
		暖房	ヒータＯＮ	−	
			ヒータＯＦＦ	９６	
	始動電流（Ａ）	冷房		８．８	
		暖房		８．６	
	接続ケーブルの本数			３	
	電源プラグ	容量（V−A）		１２５Ｖ−２０Ａ	
		形状		Ⓛ	−
冷房特性	冷房能力（kW）			３．６（０．２～４．１）	
	除湿能力（ℓ／h）			１．９	
	冷房のめやす			１０～１５畳（１６～２５m²）	
暖房特性	暖房能力（kW）	ヒータＯＮ		−	
		ヒータＯＦＦ		４．２（０．２～７．６）	
		低温		５．５	
	電気ヒーター（Ｗ）			−	
	暖房のめやす			９～１２畳（１５～１９m²）	
機能	据付方式			背面引掛	−
	主操作スイッチ			プッシュボタン（ワイヤレス）ＲＡＲ−４Ｆ１	
	表示ランプ			運転、タイマー、みはり、クリーン、ミスト、センサー	
	風速切換			自動、急速、強風、弱風、微風、静	
色調（近似マンセルＮＯ．）				クリアホワイト（Ｎ９．５）シャインベージュ（10YR7／2）	Ｔベージュ（５Ｙ７／２）
外形寸法（mm）	高さ			２９５	５７０
	幅			７９８	７５０（＋８６）
	奥行			２５４	２８８（＋５６）
製品質量（kg）				１２．５	３６
騒音（ｄＢ）（冷房・暖房）	強風			４６ ・ ４７	４６ ・ ４６
	弱風			３４ ・ ３５	−
	微風			２８ ・ ３０	−
	静			２１ ・ ２３	−
ドレン接続口（外径φmm）				１６	
付属品				壁掛据付部品一式	
電源コード長さ（m）	左／右			０．６／１．３	−

● 本仕様は予告なく変更することがあります。

据付板　天井面（回縁）

（ユニットを引っ掛けるために必要な寸法です。）

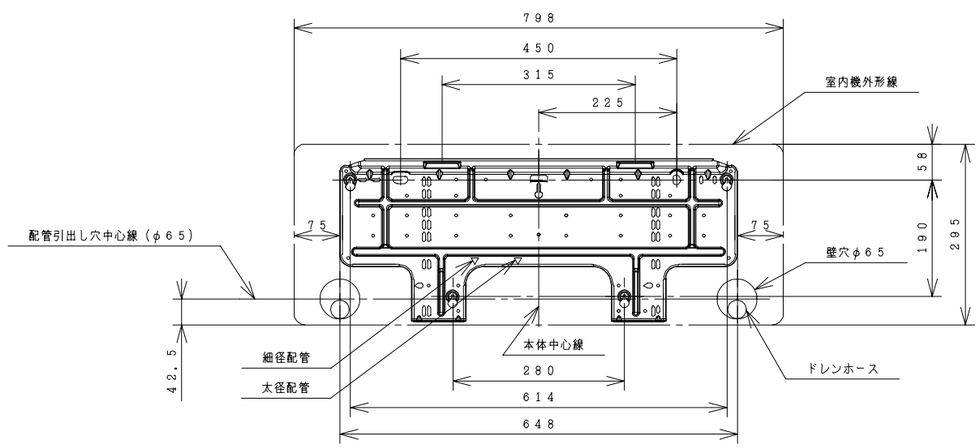

	SIGNATURE	DATE
DWN.	S.Tokita	2009-10-28
CHKD.	T.Imoto	2009-10-28
APPD.	T.Imoto	2009-10-28

PROJECTION　SCALE: NTS

TITLE: RAS-SC36Z:RAC-SC36Z 構造・寸法図

Hitachi Appliances, Inc.
Tokyo Japan

TOCHIGI DWG. No. 3YAA BB0020074

REGD. REGD 2009 1028

BB0019855

室 外 機

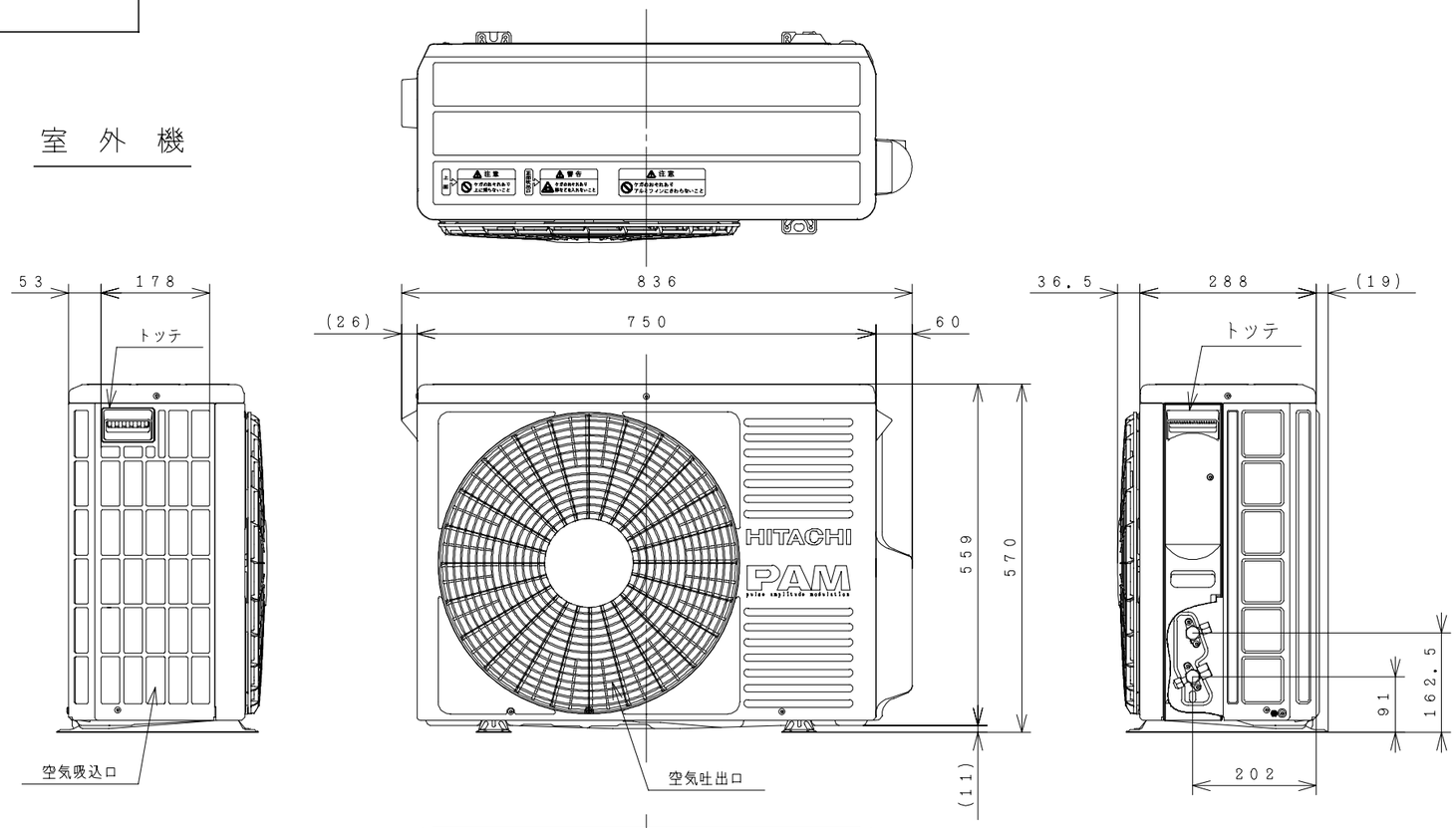

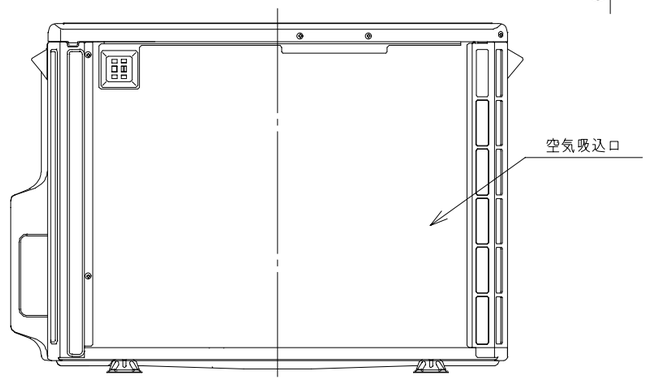

背面図

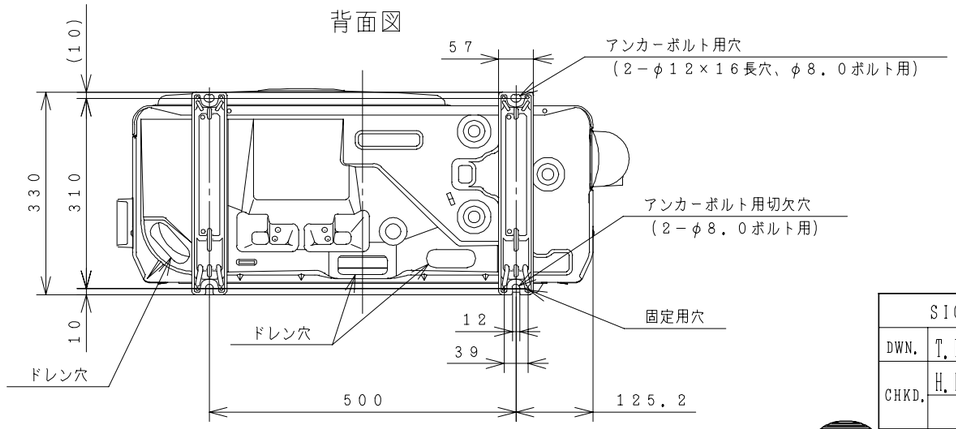

室外機サービススペース

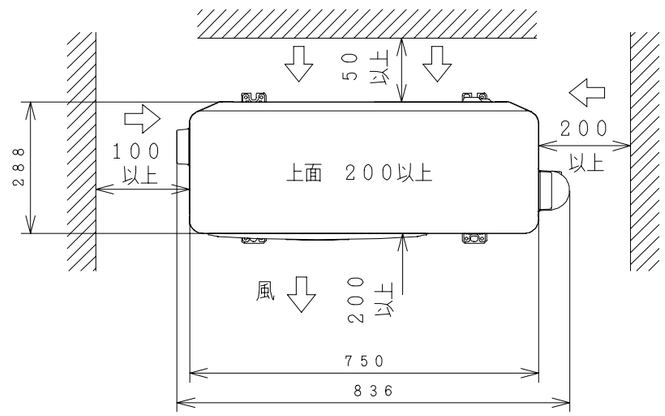

注記

1．本体の前、後、左、右、上面に上図の⟷印の間隔をあけられ
　2面以上開放できるところに据え付けてください．

SIGNATURE		DATE	PROJECTION	SCALE	TITLE
DWN.	T. Fukuda	2009-10-17		NTS	RAS-SC36Z:RAC-SC36Z 構造:寸法図
CHKD.	H. Daisaka	2009-10-17	Hitachi Appliances, Inc. Tokyo Japan	TOCHIGI DWG. No. 3YAA BB0019855	REGD. REGD 2009 1018
APPD.	T. Imoto	2009-10-18			

BB0019873

回路図

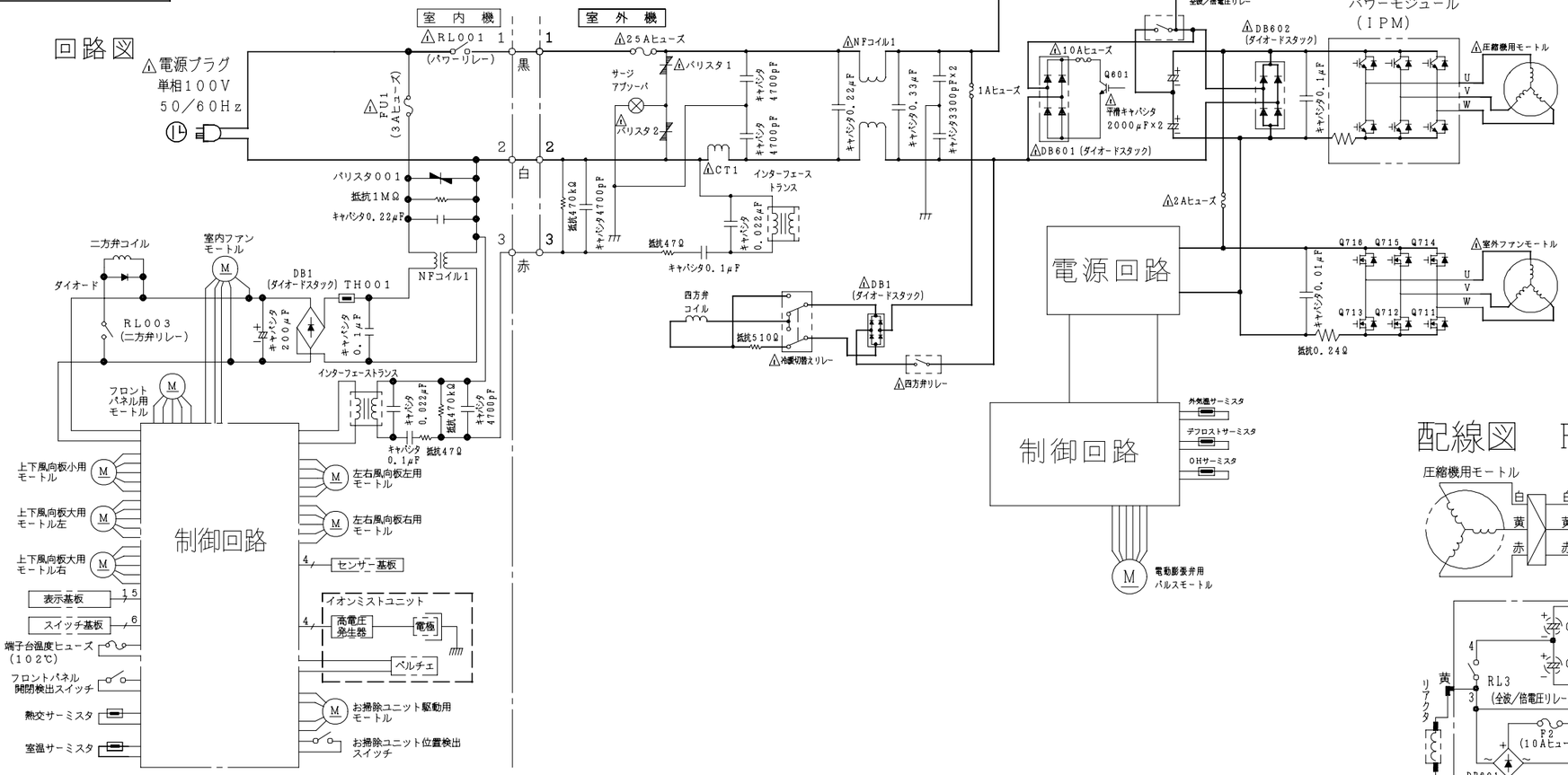

配線図 RAC−SC36Z

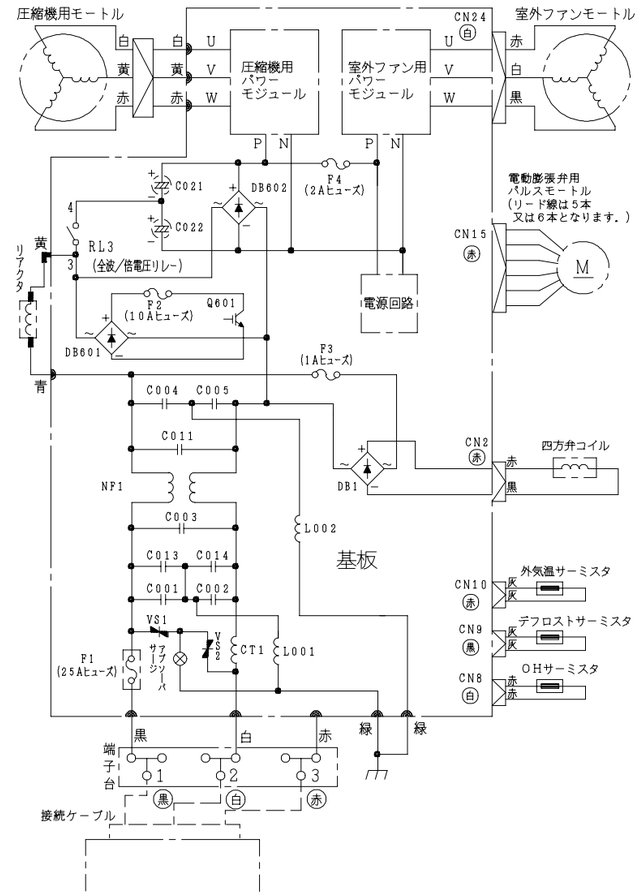

配線図 RAS−SC36Z

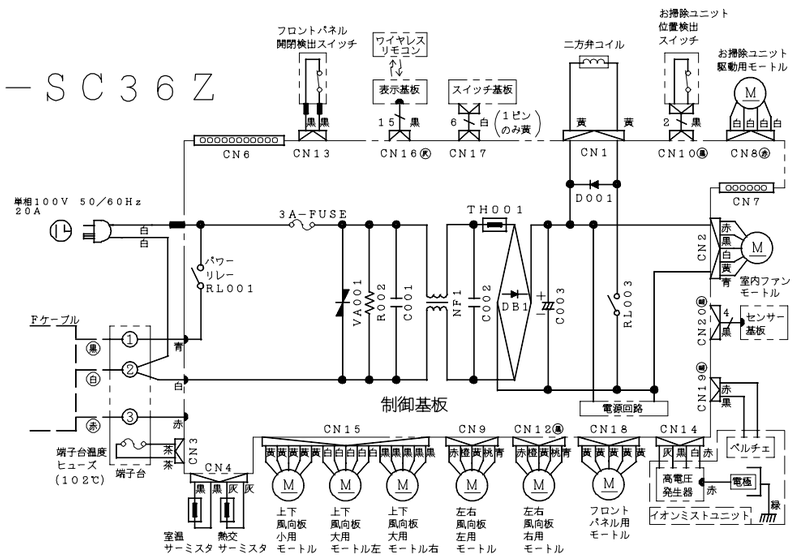

・ホームオートメーションを行う場合
室内基板の［テスト端子］CN6に別売の ※1HA接続コードを差込んで ※2標準アダプターと接続してください。

・H−LINKに接続する場合
室内基板の［H−LINK］CN7に別売の ※3RACアダプターの端子を差込んでください。

※1HA接続コード：部品番号〔RAS−2810RX100〕(サービスパーツ)
※2標準アダプター：HA−S100TSA
※3RACアダプター：PSC−6RAD

	SIGNATURE	DATE	PROJECTION	SCALE	TITLE
DWN.	T. Fukuda	2009-10-20		NTS	RAS-SC36Z:RAC-SC36Z 回路図:配線図
CHKD.	H. Daisaka	2009-10-21	Hitachi Appliances, Inc. Tokyo Japan	TOCHIGI DWG. No.	REGD. REGD 2009 1022
APPD.	T. Imoto	2009-10-22		3YDA BB0019873	