BB0016533

室内機

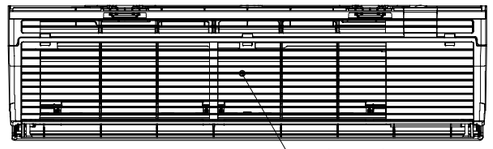

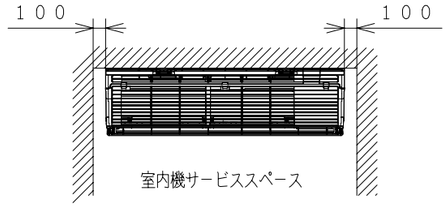

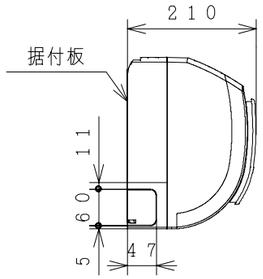

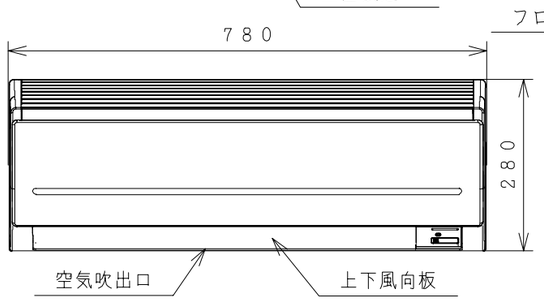

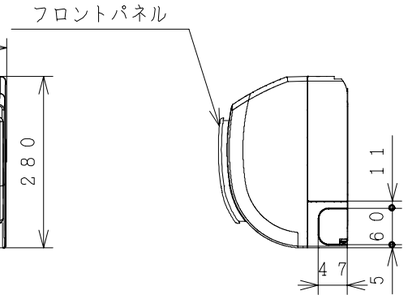

ワイヤレスリモコン

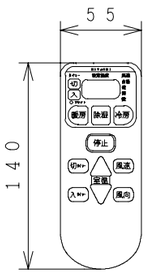

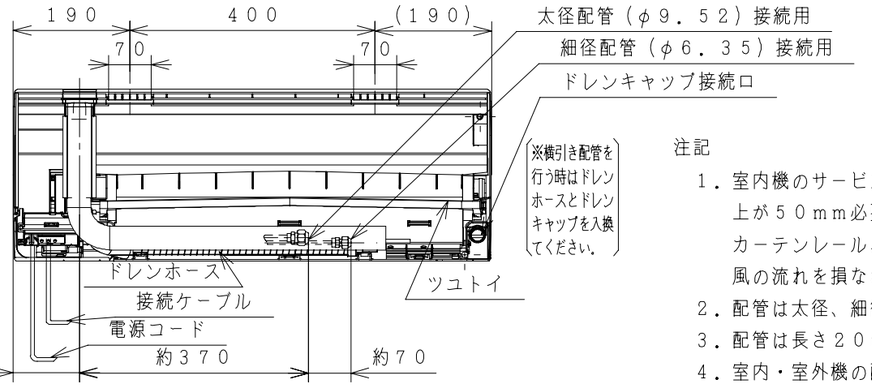

注記

1．室内機のサービススペースは左・右が100mm、上が50mm必要です。
カーテンレール、カーテンボックス等の上に設置する場合は、風の流れを損なわない寸法を確保してください。
2．配管は太径、細径とも断熱してあるものを使用します。
3．配管は長さ20m以内です。
4．室内・室外機の配管落差は10m以内です。
5．プラグの形状 ⑪
6．電源コードの長さ　約0．4m　約1．1m

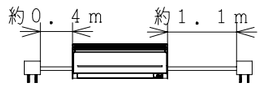

7．接続ケーブルは、φ2．0×3の単線Fケーブルを使用します。

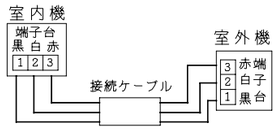

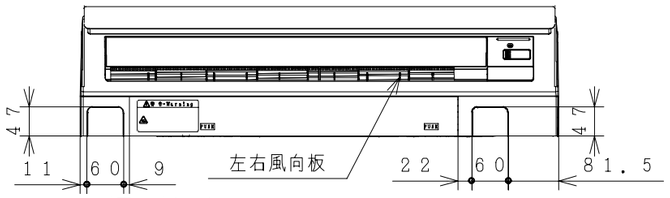

据付板（正面図）　天井面（回縁）

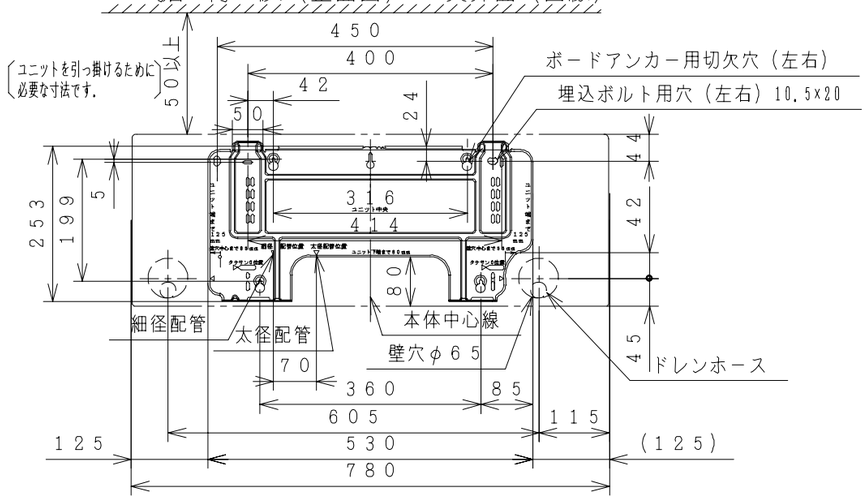

仕様表

項目			形式	室内機 RAS-KJ36Y	室外機 RAC-KJ36Y
	電源（50/60Hz）			単相100V	
冷凍装置	圧縮機出力（W）			－	600
	熱交換器フィン形状			スリット	コルゲート
	冷媒制御装置			－	電動膨張弁
	冷媒切換装置			－	四方弁
	冷媒	種類		フロン R410A	
		封入量（g）		870	
	過負荷保護装置			自動復帰形	
	配管	配管接続方式		フレア	
		パイプ径（外径φmm）	細径	6.35	
			太径	9.52	
送風装置	ファンモータ出力（W）			25	40
	ファン（冷房・暖房）	種類		貫流ファン	プロペラファン
		風量（m³/h）	強風	600・620	2,040・1,740
			弱風	510・560	－
			微風	450・500	－
電気特性	運転電流（A）	冷房		12.3	
		暖房		10.7（最大 15.0）	
	消費電力（W）	冷房		1,110（230～1,200）	
		暖房		960（190～1,120）	
	力率（%）	冷房		90	
		暖房		90	
	始動電流（A）	冷房		12.3	
		暖房		10.7	
	接続ケーブルの本数			3	
	電源プラグ	容量（V-A）		125V-15A	
		形状		⑪	－
冷房特性	冷房能力（kW）			3.6（0.9～4.0）	
	除湿能力（ℓ/h）			1.9	
	冷房のめやす			10～15畳（16～25m²）	
暖房特性	暖房能力（kW）	標準		4.2（0.9～4.7）	
		低温		3.4	
	暖房のめやす			9～12畳（15～19m²）	
機能	据付方式			背面引掛	－
	主操作スイッチ			プッシュボタン（ワイヤレス）RAR-4E1	
	表示ランプ			運転・タイマー	
	風速切換			自動，強風，弱風，微風	
色調（近似マンセルNO.）				ピュアホワイト（N9．5）	Tベージュ（5Y7/2）
外形寸法（mm）	高さ			280	548
	幅			780	750+91
	奥行			210	288+47
製品質量（kg）				9.5	29
騒音（dB）（冷房・暖房）	強風			46・47	47・47
	弱風			37・38	－
	微風			33・35	－
ドレン接続口（外径φmm）				16	
付属品				壁掛据付部品一式	
電源コード長さ（m）	左／右			0.4/1.1	－

●本仕様は予告なく変更することがあります。

	SIGNATURE	DATE	PROJECTION	SCALE	TITLE
DWN.	S.Todokoro	2009-01-23		NTS	RAS-KJ36Y:RAC-KJ36Y 構造:寸法図
CHKD.	N.Miyazaki	2009-01-24	Hitachi Appliances, Inc. Tokyo Japan	TOCHIGI DWG. No. 3YAA BB0016533	REGD. REGD 2009 0124
APPD.	N.Miyazaki	2009-01-24			

BB0016534

室 外 機

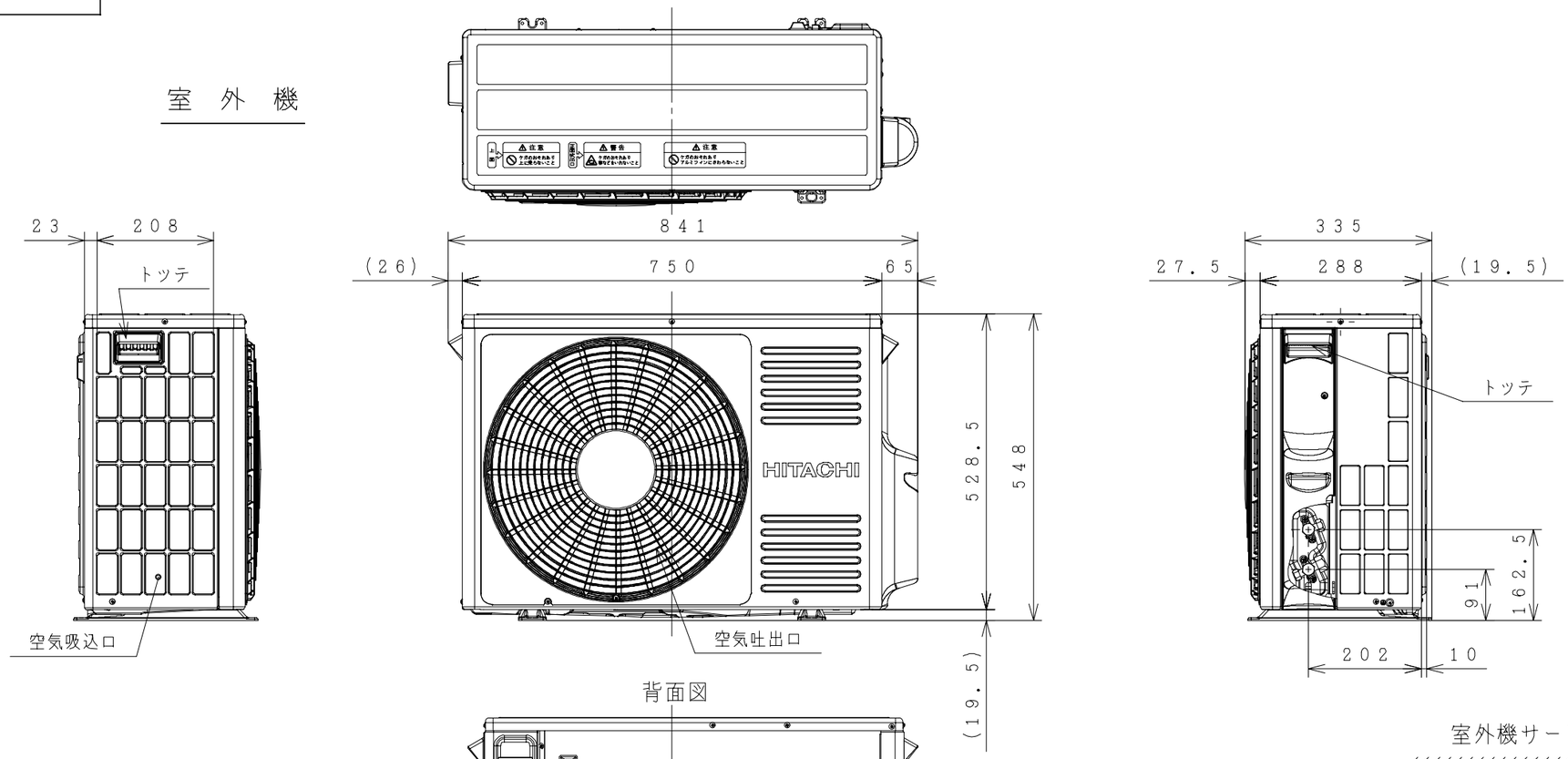

背面図

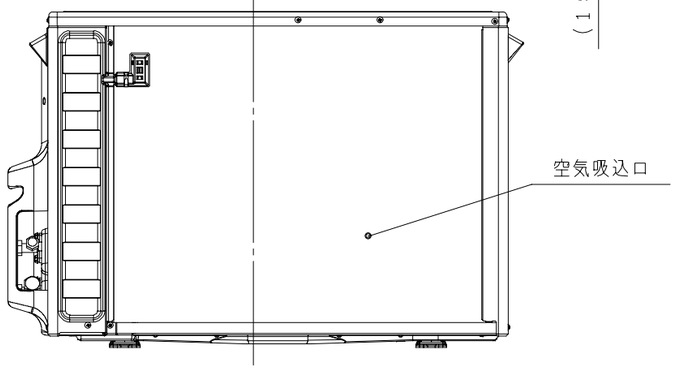

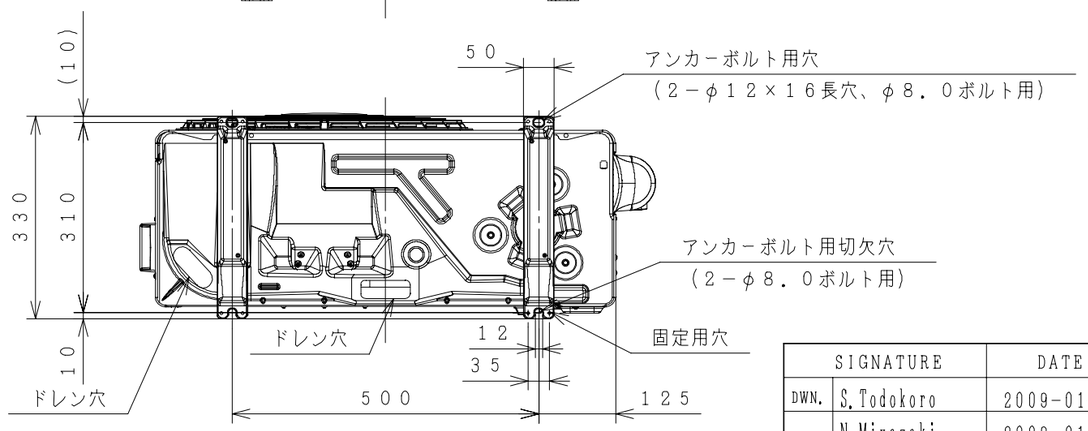

室外機サービススペース

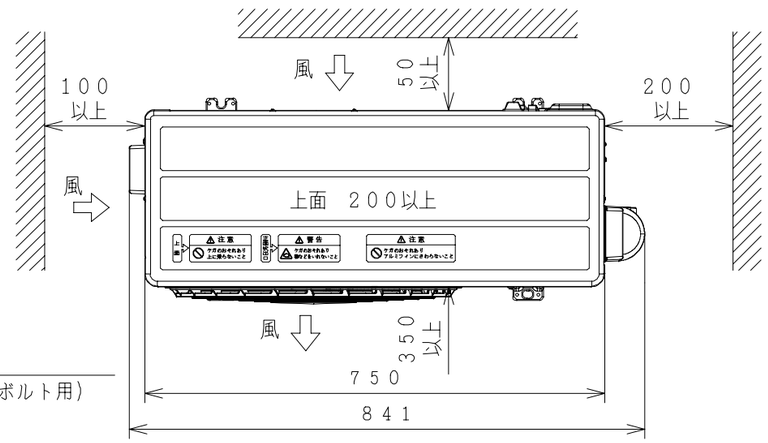

注記

1．本体の前、後、左、右、上面に上図の ⟷ 印の間隔をあけられ２面以上開放できるところに据え付けてください．

	SIGNATURE	DATE
DWN.	S. Todokoro	2009-01-23
CHKD.	N. Miyazaki	2009-01-24
APPD.	N. Miyazaki	2009-01-24

PROJECTION | SCALE: NTS | TITLE: RAS-KJ36Y:RAC-KJ36Y 構造:寸法図

Hitachi Appliances, Inc.
Tokyo Japan

TOCHIGI DWG. No. 3YAA BB0016534

REGD. REGD 2009 0124

BB0016535

回路図

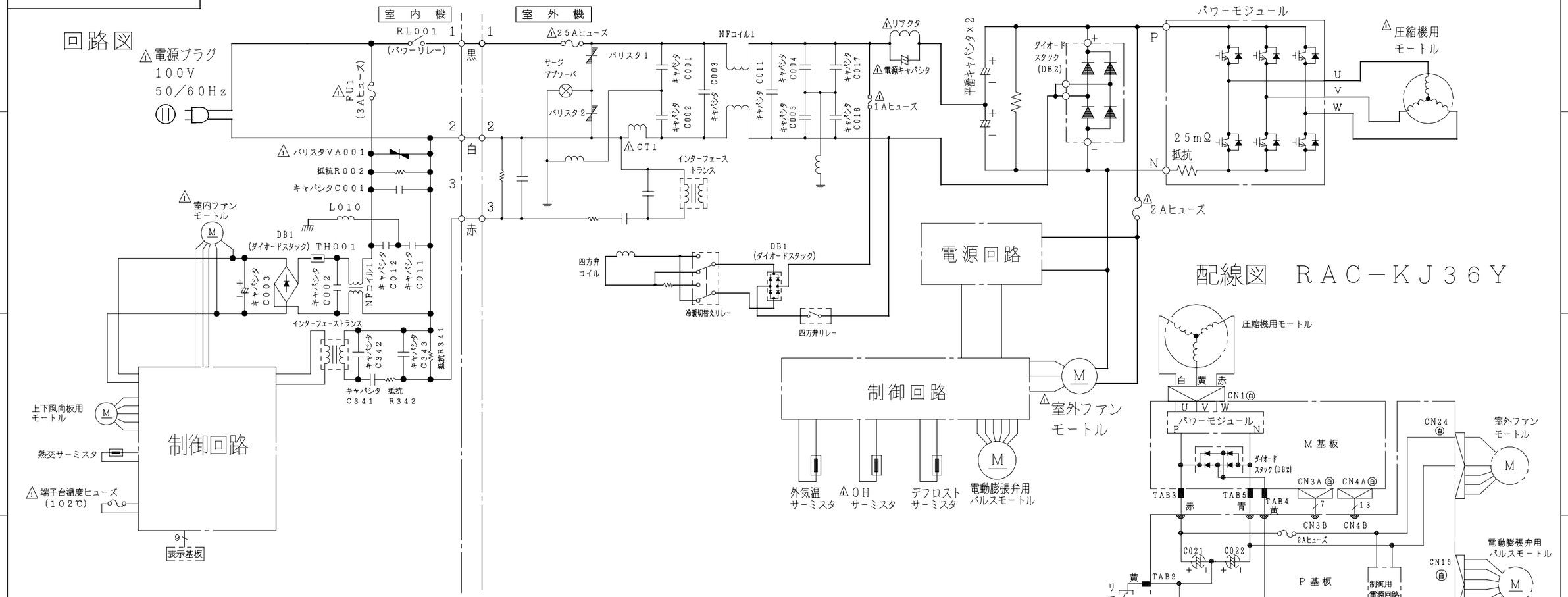

配線図　RAC−KJ36Y

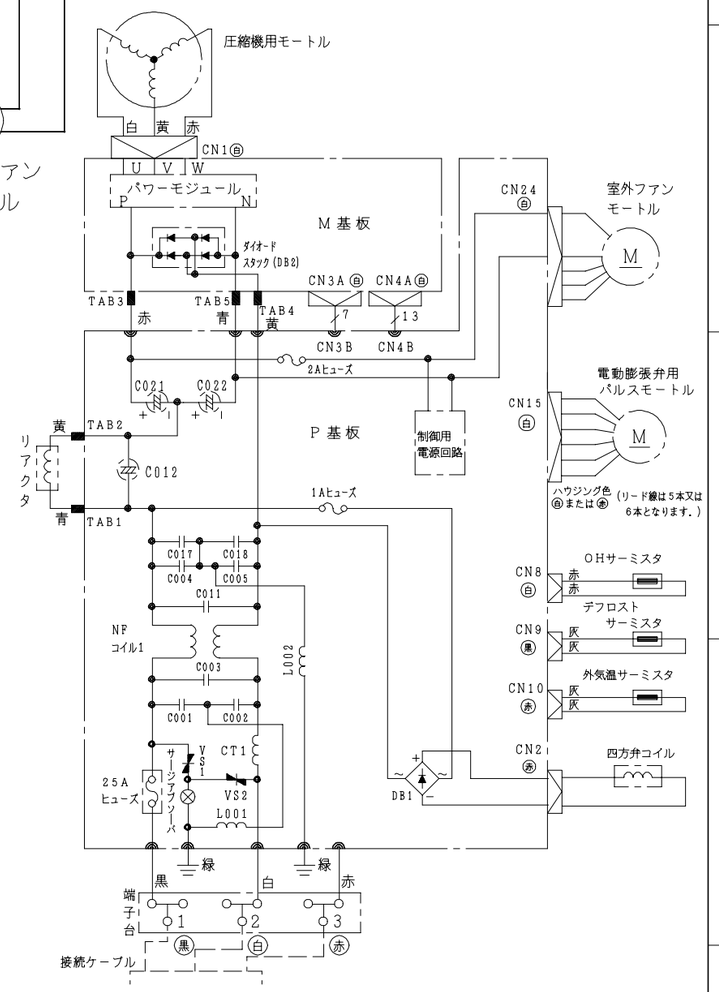

配線図　RAS−KJ36Y

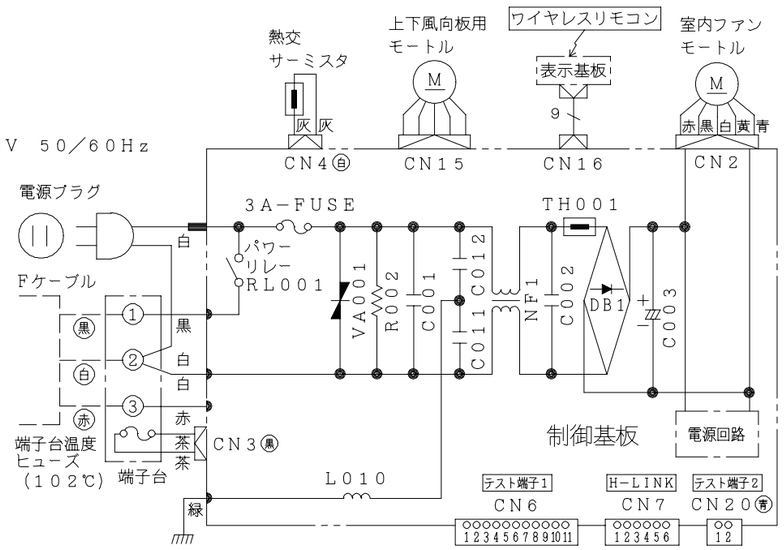

・ホームオートメーションを行う場合
室内基板の［テスト端子1］CN6に別売の※1 HA接続コードを差込んで ※2標準アダプターと接続してください。

・H−LINKに接続する場合
室内基板の［H−LINK］CN7に別売の ※3RACアダプターの端子を差込んでください。

※1HA接続コード：部品番号［RAS−2810RX100］
(サービスパーツ)
※2標準アダプター：HA−S100TSA
※3RACアダプター：PSC−6RAD

	SIGNATURE	DATE	PROJECTION	SCALE	TITLE
DWN.	S. Todokoro	2009-01-23		NTS	RAS-KJ36Y:RAC-KJ36Y 回路図:配線図
CHKD.	N. Miyazaki	2009-01-24	Hitachi Appliances, Inc. Tokyo Japan		TOCHIGI DWG. No. 3YDA BB0016535
APPD.	N. Miyazaki	2009-01-24			REGD. REGD 2009 0124