NN0006245

室内機

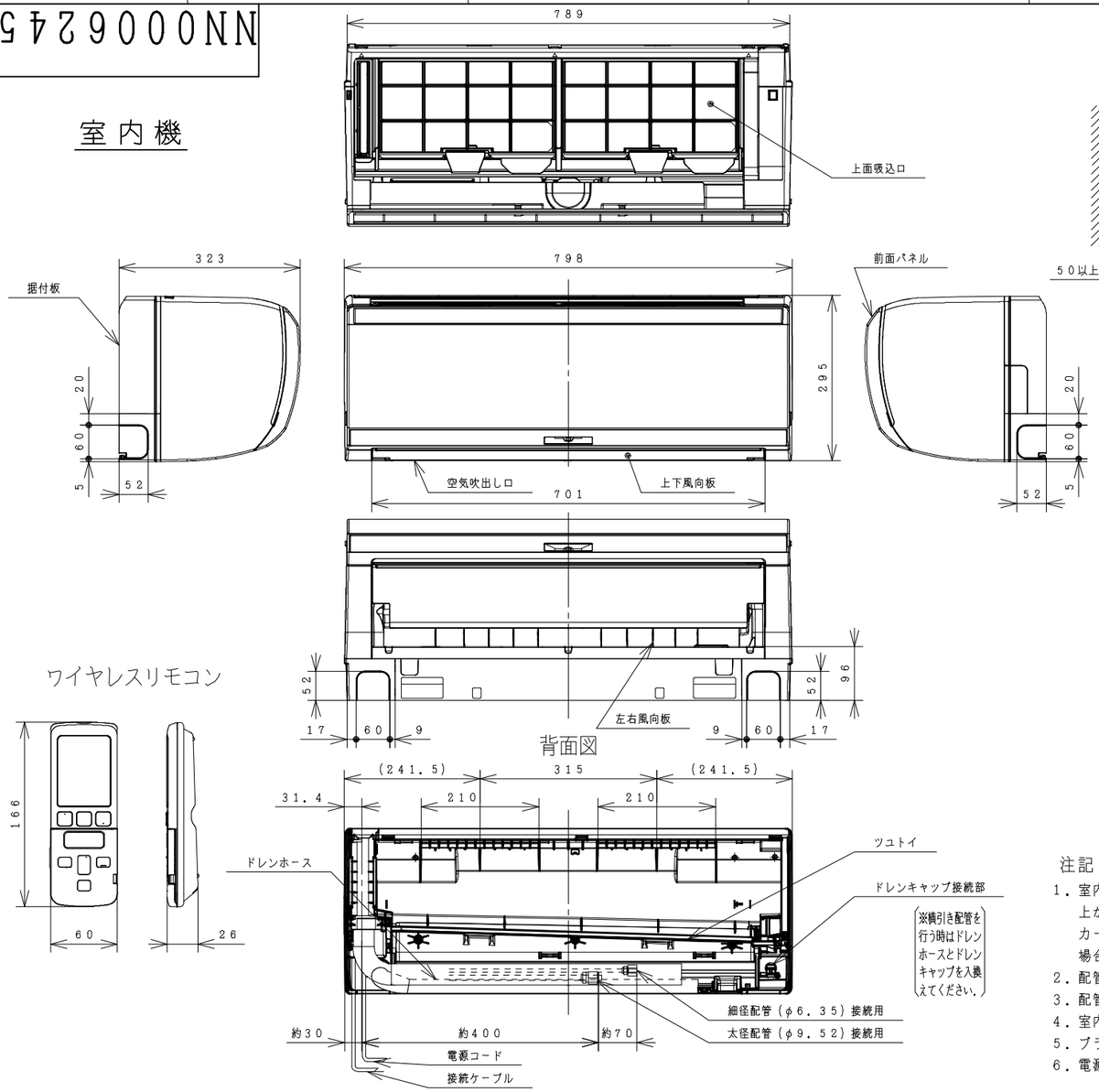

ワイヤレスリモコン

据付板（正面図）

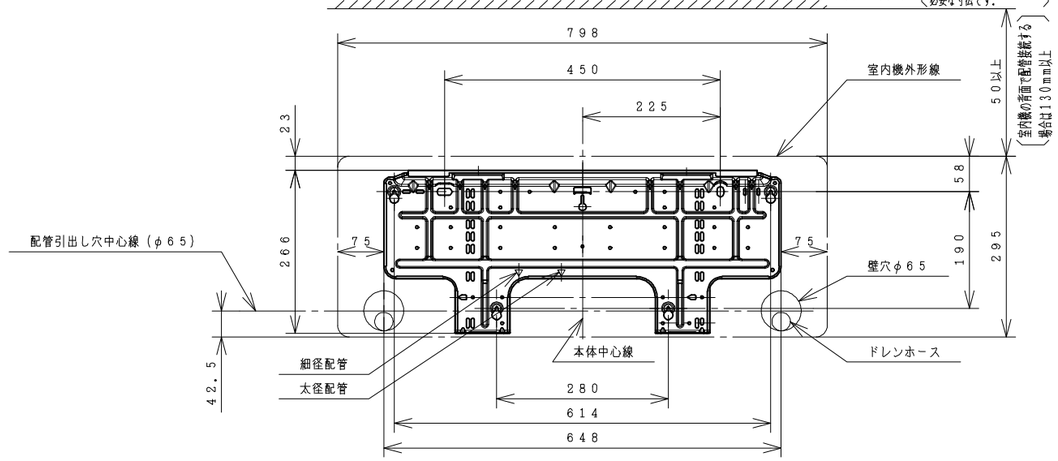

天井面（回縁）

（ユニットを引っ掛けるために必要な寸法です。）

室内機サービススペース

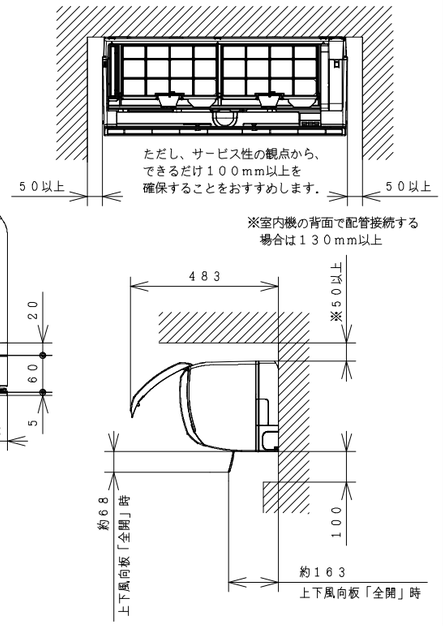

仕様表

ユニット				室内ユニット	室外ユニット
タイプ				壁掛型セパレート	
型式				RAS−KE36G	RAC−E36G
電源			(50／60Hz)	単相100V	
冷房	定格	能力	kW	3.6（0.3 ～ 3.7）	
		消費電力	W	1,230（205 ～ 1,310）	
		運転電流	A	13.4	
		力率	%	92	
暖房	定格	能力	kW	4.2（0.2 ～ 5.1）	
		消費電力	W	1,090（165 ～ 1,485）	
		運転電流	A	11.8（最大 15.0）	
		力率	%	92	
	低温	能力	kW	4.0	
		消費電力	W	1,430	
始動電流			A	13.4	
通年エネルギー消費効率	JISC9612:2013			5.3	
	JISC9612:2005（区分名）			5.3（C）	
冷凍装置	圧縮機出力		W	−	600
	熱交換器フィン形状			細幅スリット	コルゲート
	冷媒	種類		フロン R32	
		封入量	g	820	
ファン	種類			貫流ファン	プロペラファン
	ファンモータ出力		W	25	40
	風量（冷房・暖房）	急速	m³／h	800・910	1,860・1,740
		強風	m³／h	530・610	−
		弱風	m³／h	420・510	−
		微風	m³／h	350・430	−
		静	m³／h	300・350	−
音響パワーレベル運転音（冷房・暖房）		急速	dB	63・65	60・61
		強風	dB	54・55	−
		弱風	dB	51・52	−
		微風	dB	45・47	−
		静	dB	38・40	−
操作スイッチ	型式			ワイヤレスリモコン RAR−7Z1	
電源プラグ	容量			125V−15A	
	形状			Ⓘ	−
電源コード長さ（左／右）			m	1.0／1.7	−
室内外接続ケーブル	芯線径（φ）		mm	2.0	
	芯数		芯	3	
冷媒配管	接続方式			フレア	
	液側（φ）		mm	6.35	
	ガス側（φ）		mm	9.52	
	最大配管長		m	12	
	最大高低差		m	10	
	冷媒追加充填量		g	チャージレス	
ドレン接続口外径（φ）			mm	16	
外装色（近似マンセルNo.）				スターホワイト（N9.3）	ナチュラルグレー（2.9Y7.8/1）
製品寸法（高さ×幅×奥行）			mm	295×798×323	570×750（+91）×288（+56）
荷造寸法（幅×奥行×高さ）			cm	86×36×42	86×38×61
質量（製品・荷造）			kg	13.0・15.0	29.0・30.0

（1）本仕様は予告なく変更することがあります。
（2）定格冷房時の表示は、JIS条件（室内 27℃:DB・19℃:WB、室外 35℃:DB・24℃:WB）で運転した場合の数値です。
（3）定格暖房時の表示は、JIS条件（室内 20℃:DB・15℃:WB、室外 7℃:DB・6℃:WB）で運転した場合の数値です。
（4）低温暖房時の表示は、JIS条件（室内 20℃:DB・15℃:WB、室外 2℃:DB・1℃:WB）で運転した場合の数値です。
（5）能力、消費電力の（ ）内の表示は、それぞれの可変幅（最小～最大）の数値です。
（6）運転音の表示は、JIS C 9612に基づき、無響室で測定した数値です。
（7）室外ユニットの製品寸法中（ ）内の寸法について、幅方向はトッテとサービスバルブカバーの突き出し寸法を、また、奥行方向は空気吐出口と固定足の突き出し寸法を示しています。

注記

1. 室内機のサービススペースは左・右が50mm、上が50mm、下が100mm必要です。カーテンレール、カーテンボックス等の上に設置する場合は、風の流れを損なわない寸法を確保してください。
2. 配管は太径、細径とも断熱してあるものを使用します。
3. 配管は長さ12m以内です。
4. 室内・室外機の配管落差は10m以内です。
5. プラグの形状 Ⓘ
6. 電源コードの長さ

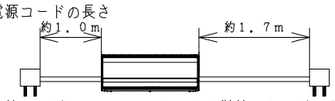

7. 接続ケーブルは、φ2.0×3の単線Fケーブルを使用します。

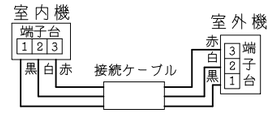

	SIGNATURE	DATE
DWN.	S.Iijima	2017-04-15
CHKD.	K.Yahagi	2017-04-15
APPD.	K.Kezuka	2017-04-15

PROJECTION | SCALE NTS | TITLE RAS-KE36G:RAC-E36G 構造・寸法図

Hitachi-Johnson Controls Air Conditioning, Inc.

TOCHIGI DWG. No. 3YAA NN0006245

REGD. 2017 0415

This drawing is under license by Johnson Controls-Hitachi Air Conditioning Technology (Hong Kong) Limited

001

NN0006246

室 外 機

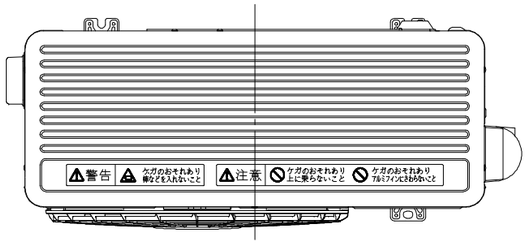

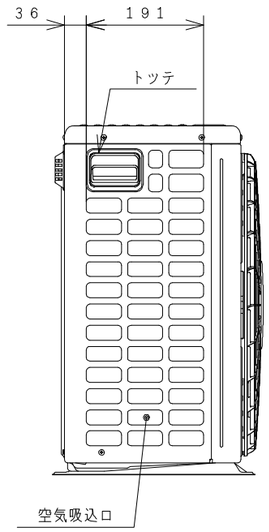

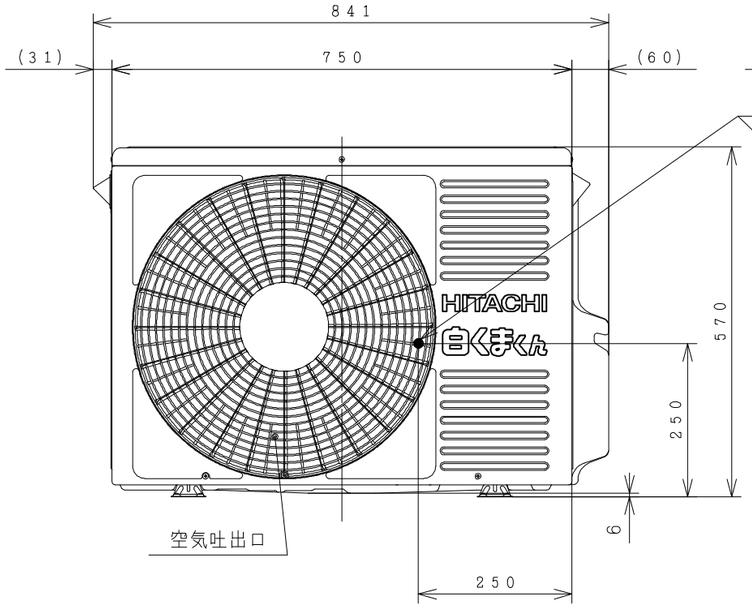

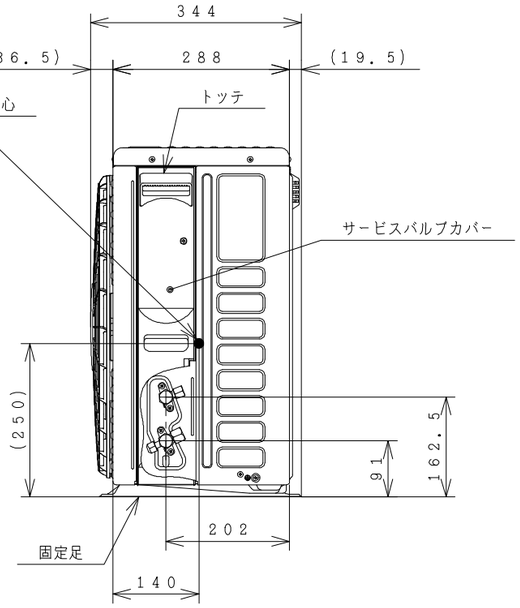

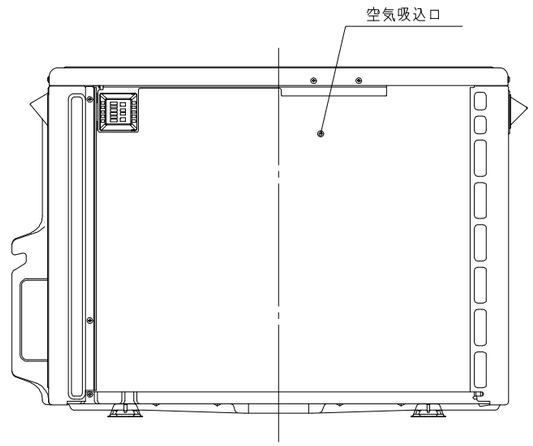

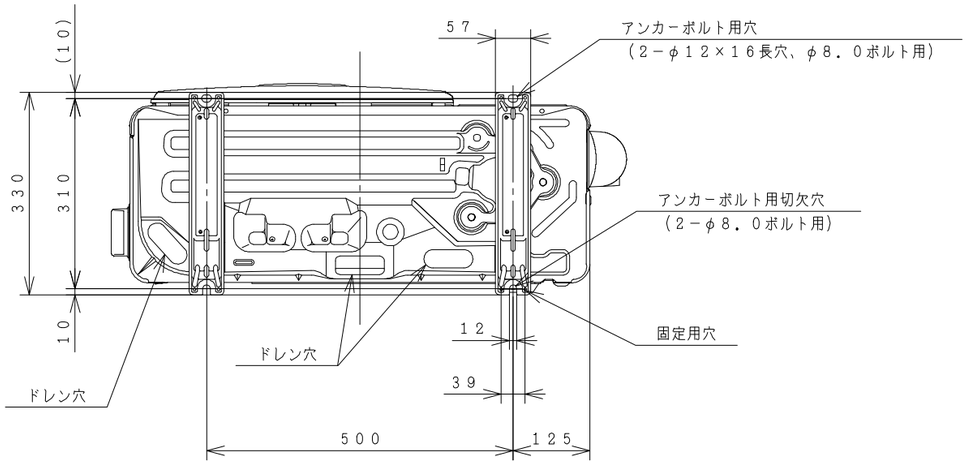

室外機サービススペース

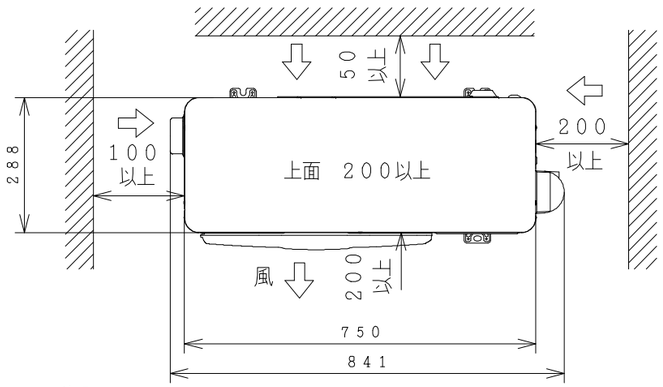

注記

1．本体の前、後、左、右、上方向に上図の ⟷ 印の間隔をあけられ、2方向以上開放できるところに据え付けてください。

2．効率のよい運転のため、周囲のスペースをできるだけ広くあけてください。

	SIGNATURE	DATE
DWN.	S.Iijima	2017-04-15
CHKD.	K.Yahagi	2017-04-15
APPD.	K.Kezuka	2017-04-15

PROJECTION | SCALE: NTS | TITLE: RAS-KE36G:RAC-E36G 構造:寸法図 | CAD

Hitachi-Johnson Controls Air Conditioning, Inc.

TOCHIGI DWG. No. 3YAA NN0006246

REGD. REGD 2017 0415

This drawing is under license by Johnson Controls-Hitachi Air Conditioning Technology (Hong Kong) Limited

NN0006247

回路図

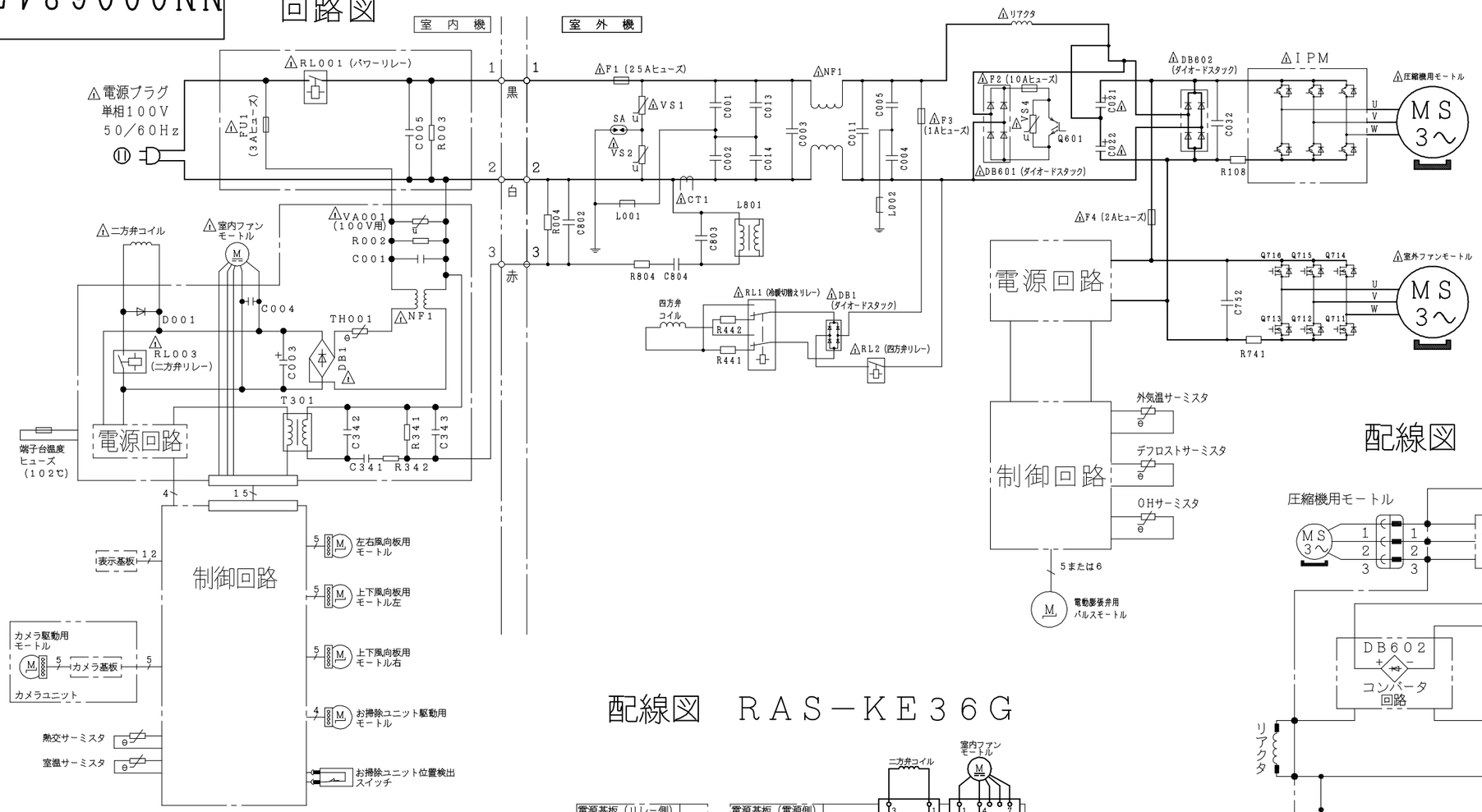

配線図　RAC－E36G

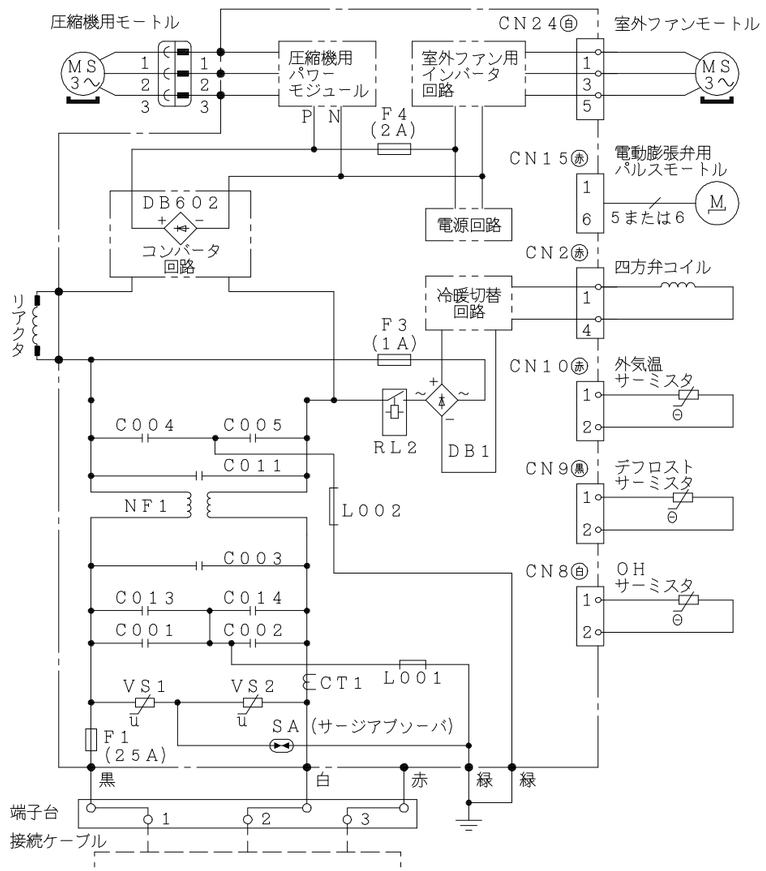

配線図　RAS－KE36G

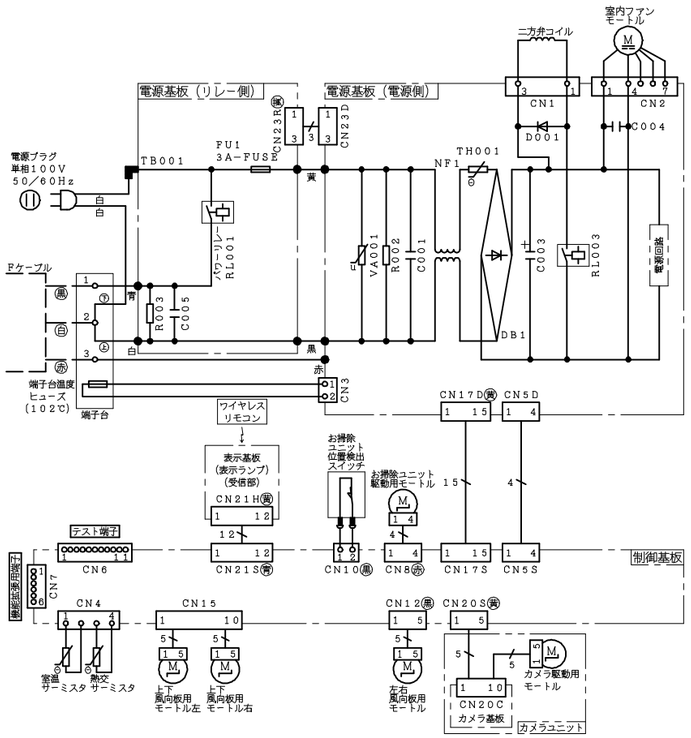

・ホームオートメーションを行う場合
室内基板の［テスト端子］CN6に別売の※1HA接続コードを差込んで※2標準アダプターと接続してください。

・H－LINKに接続する場合
室内基板の［機能拡張用端子］CN7に別売の※3RACアダプターの端子を差込んでください。

・モバイルコントロールを使用する場合
室内基板の［機能拡張用端子］CN7に別売の※4無線LAN接続アダプターの端子を差込んでください。

※1　HA接続コード：部品番号［SP－HAC1］
※2　標準アダプター：HA－S100TSA
※3　RACアダプター：PSC－6RAD
※4　無線LAN接続アダプター：SP－WL2

	SIGNATURE	DATE
DWN.	S.Iijima	2017-04-15
CHKD.	Y.Funayama	2017-04-18
	H.Shono	2017-04-18
APPD.	K.Kezuka	2017-04-18

PROJECTION　SCALE NTS　TITLE RAS-KE36G:RAC-E36G 回路図・配線図　CAD

Hitachi-Johnson Controls Air Conditioning, Inc.

TOCHIGI DWG. No. 3YDA NN0006247

REGD. REGD 2017 0418

This drawing is under license by Johnson Controls-Hitachi Air Conditioning Technology (Hong Kong) Limited