BB0037853

室内機

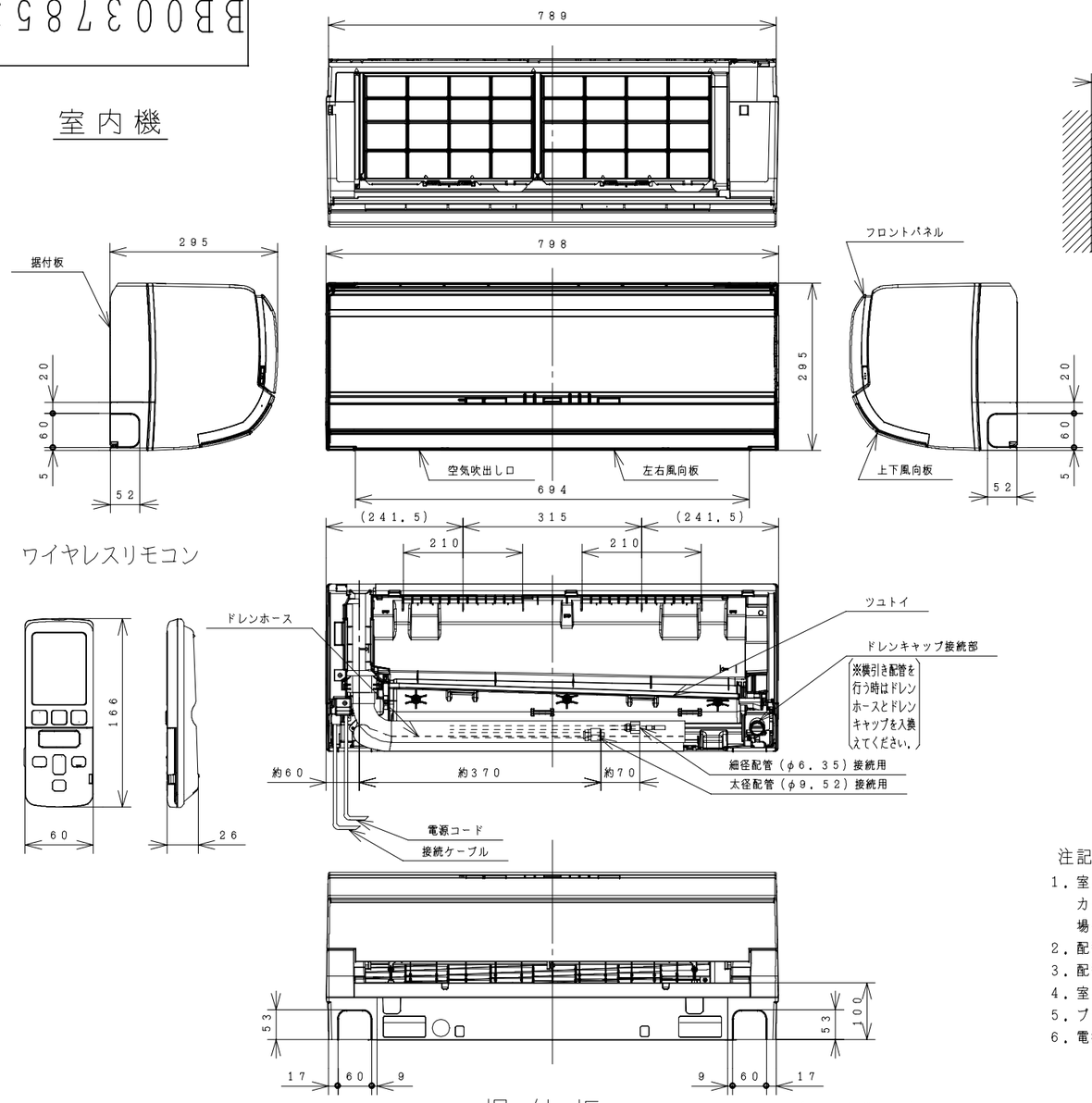

室内機サービススペース

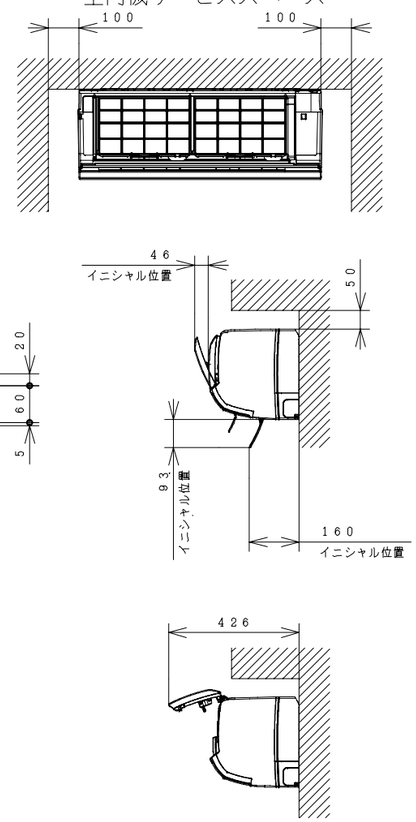

仕様表

項目 ＼ 形式			室内機 RAS-K56C2	室外機 RAC-K56C2
電源（50/60Hz）			単相200V	
冷凍装置	圧縮機出力（W）		－	1000
	熱交換器フィン形状		片起し3本スリット	コルゲート
	冷媒制御装置		－	電動膨張弁
	冷媒切換装置		－	四方弁
	冷媒	種類	フロン R410A	
		封入量（g）	1,630	
	過負荷保護装置		自動復帰形	
	配管	配管接続方式	フレア	
		パイプ径（外径φmm） 細径	φ6.35	
		パイプ径（外径φmm） 太径	φ9.52	
送風装置	ファンモータ出力（W）		25	45
	ファン（冷房・暖房）	種類	貫流ファン	プロペラファン
		風量（m³/h） 急速	990・1130	2490・2340
		風量（m³/h） 強風	720・760	－
		風量（m³/h） 弱風	600・620	－
		風量（m³/h） 微風	470・500	－
		風量（m³/h） 静	370・390	－
電気特性	運転電流（A）	冷房	10.7	
		暖房	9.0（最大 20.0）	
	消費電力（W）	冷房	1970（190～2245）	
		暖房	1665（195～3880）	
	力率（%）	冷房	92	
		暖房	92	
	始動電流（A）	冷房	10.7	
		暖房	9.0	
	接続ケーブルの本数		3	
	電源プラグ	容量（V-A）	250V-20A	
		形状	ⓝ	－
冷房特性	冷房能力（kW）		5.6（0.6～5.8）	
	除湿能力（ℓ/h）		3.2	
	冷房のめやす		15～23畳（25～39m²）	
暖房特性	暖房能力（kW）	標準	6.7（0.5～9.8）	
		低温	7.2	
	暖房のめやす		15～18畳（24～30m²）	
機能	据付方式		背面引掛	－
	主操作スイッチ		プッシュボタン（ワイヤレス）RAR-5L3	
	表示ランプ		運転・タイマー・クリーン・eco・みはり	
	風速切換		自動、急速、強風、弱風、微風、静	
色調（近似マンセルNO.）			クリアホワイト（N9.5）	Tベージュ（5Y7/2）
外形寸法（mm）	高さ		295	600
	幅		798	792（+85）
	奥行		295	299（+55）
製品質量（kg）			14.5	43.0
騒音（dB）（冷房・暖房）	急速		52・53	54・54
	強風		46・47	－
	弱風		42・42	－
	微風		37・38	－
	静		28・29	－
ドレン接続口（外径φmm）			16	
付属品			壁掛据付部品一式	
電源コード長さ（m）	左/右		0.4/1.1	－

● 本仕様は予告なく変更することがあります。

注記

1. 室内機のサービススペースは上記寸法が必要です。カーテンレール、カーテンボックス等の上に設置する場合は、風の流れを損なわない寸法を確保してください。
2. 配管は太径、細径とも断熱してあるものを使用します。
3. 配管は長さ12m以内です。
4. 室内・室外機の配管落差は8m以内です。
5. プラグの形状 ⓝ
6. 電源コードの長さ

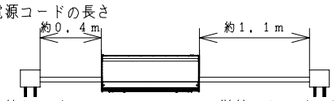

7. 接続ケーブルは、φ2.0×3の単線Fケーブルを使用します。

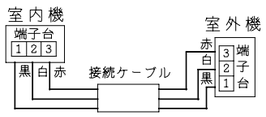

据付板　天井面（回縁）（ユニットを引っ掛けるために必要な寸法です。）

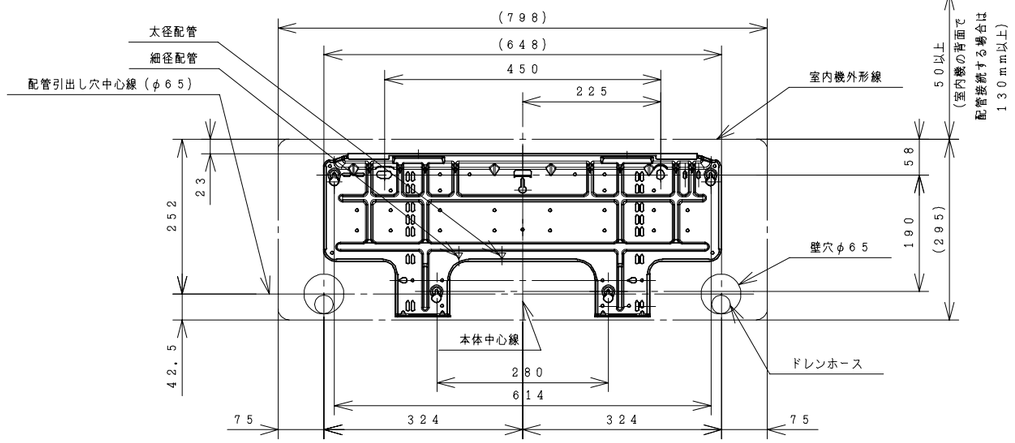

SIGNATURE		DATE
DWN.	S.Todokoro	2013-04-23
CHKD.	S.Tokita	2013-04-26
APPD.	Y.Iizuka	2013-05-01

PROJECTION　SCALE: NTS

TITLE: RAS-K56C2:RAC-K56C2 構造・寸法図

Hitachi Appliances, Inc. Tokyo Japan

TOCHIGI DWG. No. 3YAA BB0037853

REGD. REGD 2013 0501

001

BB0037854

室 外 機

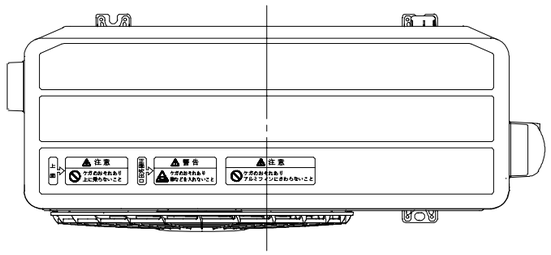

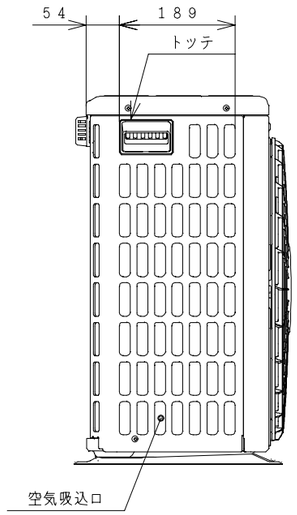

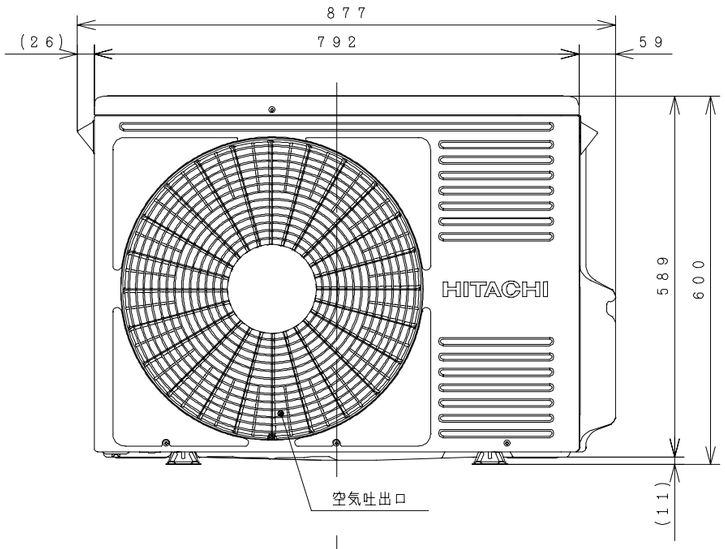

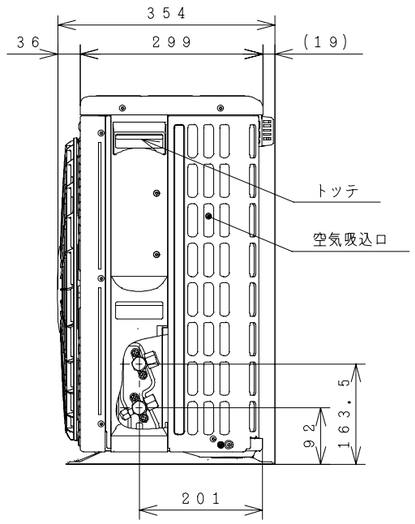

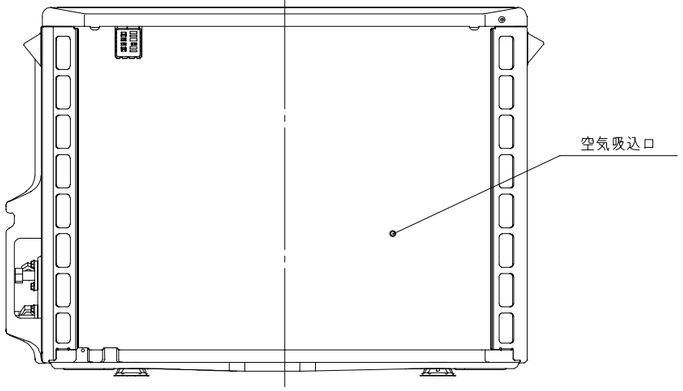

背面図

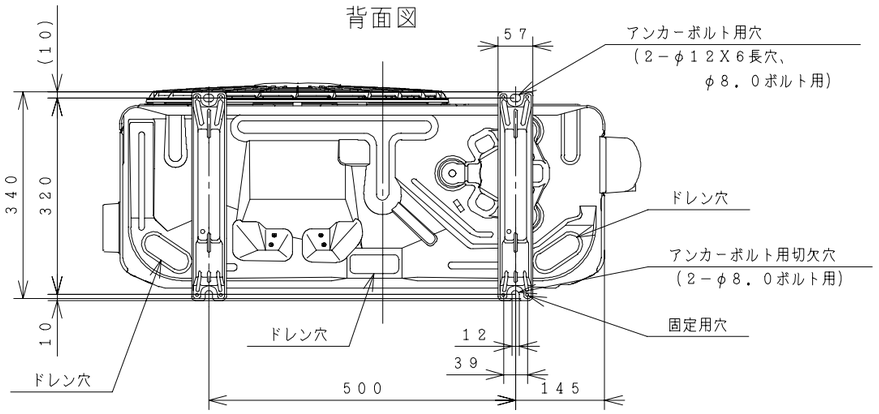

室外機標準据付寸法図

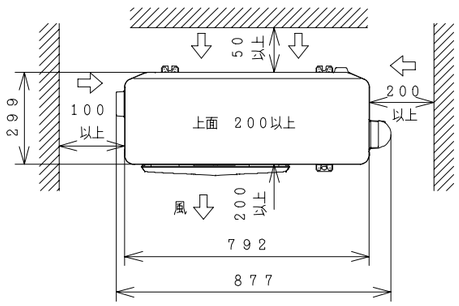

注記

1．本体の前、後、左、右、上面に上図の ⟷ 印の間隔をあけ、
3方向以上開放できる所に据え付けてください。
ただし、2方向しか開放できない場合と前後面に壁がある場合は
右図に従い据え付けてください。

ベランダ等の室外機周囲に壁がある場合への据付けは、上面側と側面又は
正面の2方向以上を開放した上で、下図の必要寸法以上を確保してください。

3方向壁に囲まれている場合

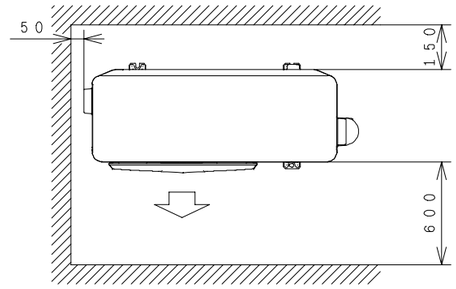

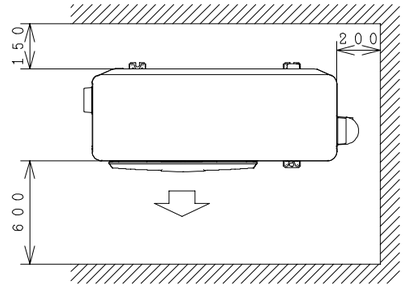

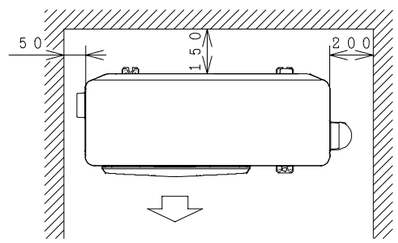

前後のみに壁がある場合

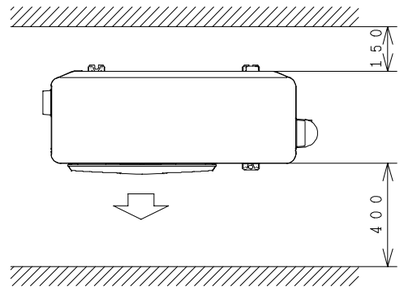

※吹出し側壁面高さ1．2m以下

SIGNATURE		DATE	PROJECTION	SCALE	TITLE
DWN.	S.Todokoro	2013-04-23		NTS	RAS-K56C2:RAC-K56C2 構造:寸法図
CHKD.	S.Tokita	2013-04-26	Hitachi Appliances, Inc. Tokyo Japan		TOCHIGI DWG. No. 3YAA BB0037854
APPD.	Y.Iizuka	2013-05-01			REGD. 2013 0501

CAD

001

BB0037855

回路図

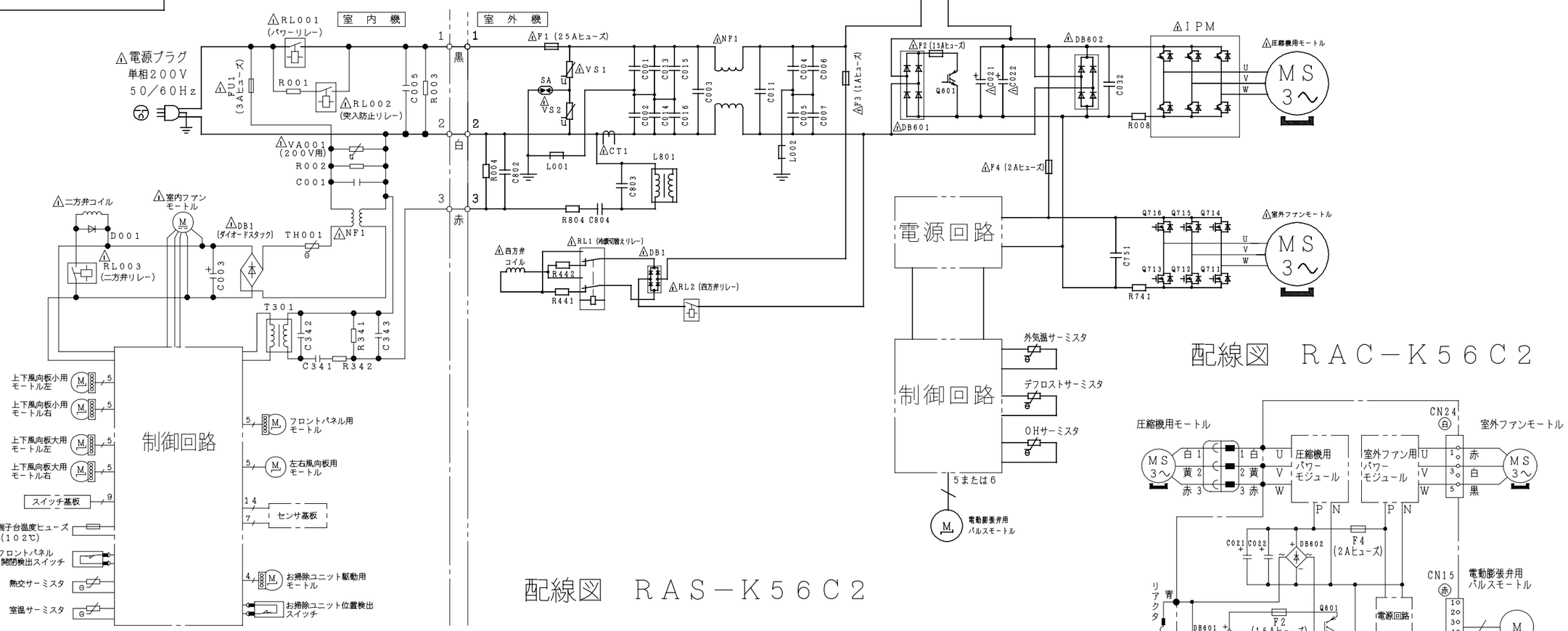

配線図　RAS－K56C2

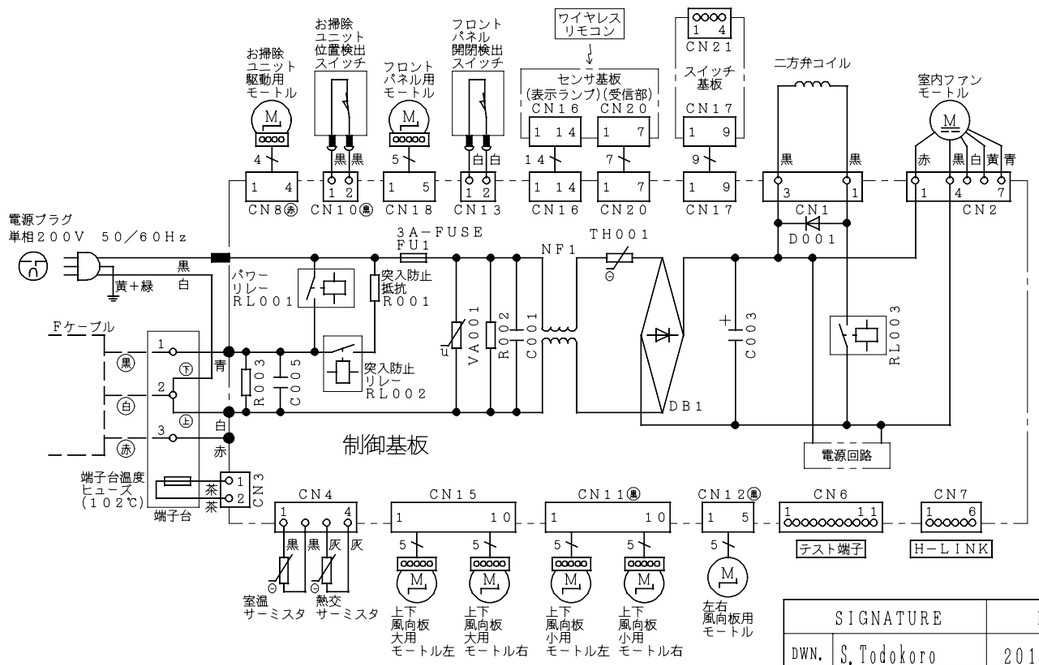

配線図　RAC－K56C2

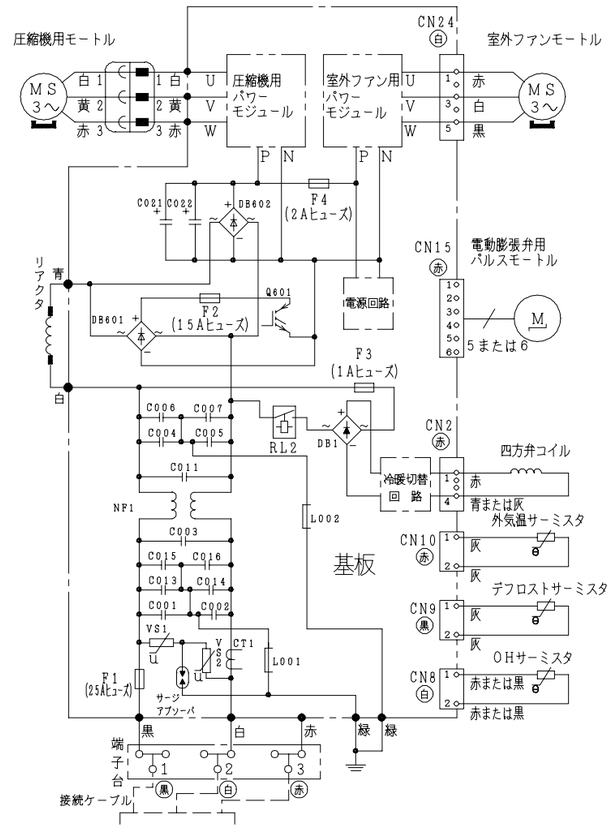

・ホームオートメーションを行う場合
室内基板の［テスト端子］CN6に別売の※1 HA接続コードを差込んで※2標準アダプターと接続してください。

・H－LINKに接続する場合
室内基板の［H－LINK］CN7に別売の※3 RACアダプターの端子を差込んでください。

※1　HA接続コード：部品番号〔SP－HAC1〕
※2　標準アダプター：HA－S100TSA
※3　RACアダプター：PSC－6RAD

	SIGNATURE	DATE
DWN.	S. Todokoro	2013-04-20
CHKD.	S. K. Biswas	2013-04-20
	H. Shono	2013-04-20
APPD.	Y. Iizuka	2013-04-20

PROJECTION

SCALE: NTS

TITLE: RAS-K56C2:RAC-K56C2 回路図:配線図

Hitachi Appliances, Inc.
Tokyo Japan

TOCHIGI DWG. No.
3YDA BB0037855

REGD. REGD 2013 0420

001