NN0012856

室内機

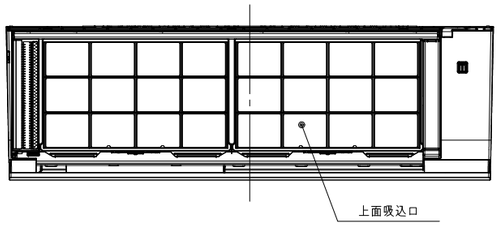

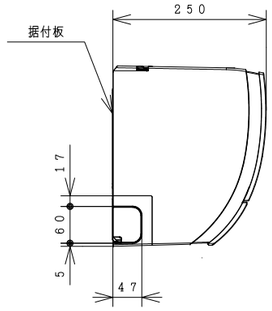

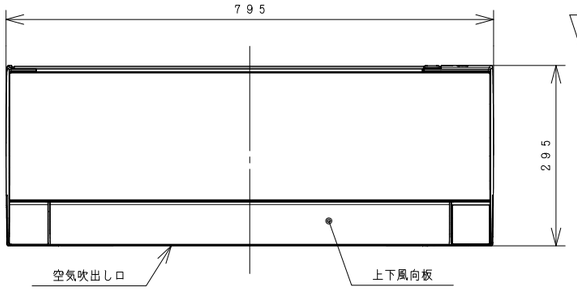

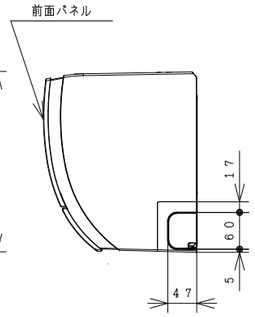

室内機サービススペース

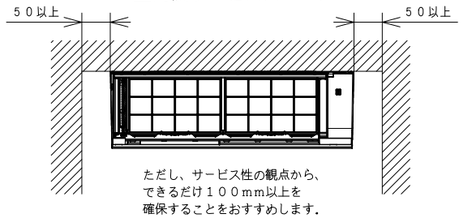

※室内機の背面で配管接続する場合は110mm以上。

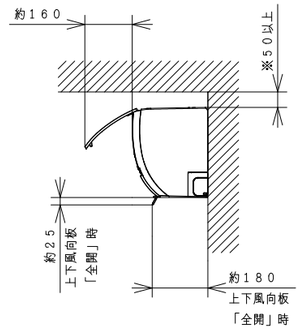

ワイヤレスリモコン

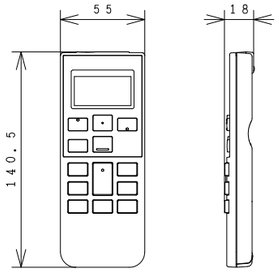

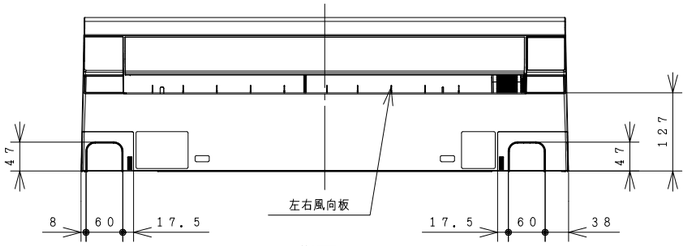

背面図

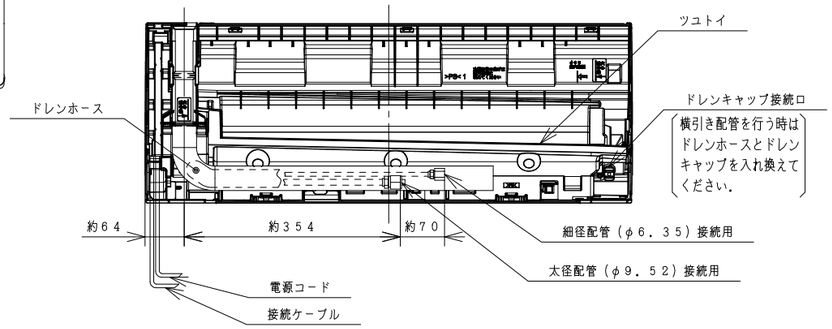

据付板（正面図）

天井面（回縁）（ユニットを引っ掛けるために必要な寸法です。）

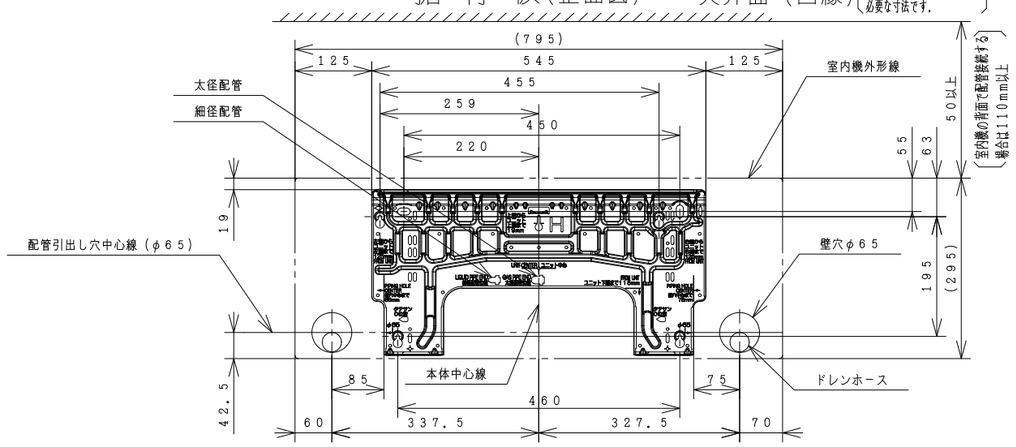

注記

1．室内機のサービススペースは左・右・上が50mm必要です．カーテンレール、カーテンボックス等の上に設置する場合は、風の流れを損なわない寸法を確保してください．
2．配管は太径、細径とも断熱してあるものを使用します．
3．配管は長さ12m以内です．
4．室内・室外機の配管落差は10m以内です．
5．プラグの形状 ⑪
6．電源コードの長さ

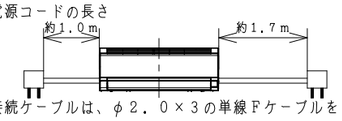

7．接続ケーブルは、φ2．0×3の単線Fケーブルを使用します．

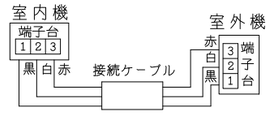

仕様表

ユニット				室内ユニット	室外ユニット
タイプ				壁掛型セパレート	
型式				RAS−HM25H	RAC−HM25H
電源			(50／60Hz)	単相100V	
冷房	定格	能力	kW	2．5（0．3 ～ 3．1）	
		消費電力	W	670（205 ～ 1，120）	
		運転電流	A	7．3	
		力率	%	92	
暖房	定格	能力	kW	2．8（0．2 ～ 4．6）	
		消費電力	W	630（165 ～ 1，300）	
		運転電流	A	6．8（最大 15．0）	
		力率	%	92	
	低温	能力	kW	3．3	
		消費電力	W	1，150	
始動電流			A	7．3	
通年エネルギー消費効率		JISC9612:2013		5．8	
		JISC9612:2005（区分名）		5．8（A）	
冷凍装置	圧縮機出力		W	−	650
	熱交換器フィン形状			細幅スリット	コルゲート
	冷媒	種類		フロン R32	
		封入量	g	620	
ファン	種類			貫流ファン	プロペラファン
	風量（冷房・暖房）	急速	m³／h	690 ・ 770	1，650・1，590
		強風	m³／h	450 ・ 530	−
		弱風	m³／h	370 ・ 430	−
		微風	m³／h	310 ・ 350	−
		静	m³／h	260 ・ 260	−
音響パワーレベル運転音（冷房・暖房）		急速	dB	63 ・ 63	58 ・ 57
		強風	dB	53 ・ 52	−
		弱風	dB	49 ・ 49	−
		微風	dB	44 ・ 45	−
		静	dB	41 ・ 40	−
操作スイッチ 形名				ワイヤレスリモコン RAR−8Q2	
電源プラグ	容量			125V−15A	
	形状			⑪	−
電源コード長さ（左／右）			m	1．0／1．7	−
室内外接続ケーブル	芯線径（φ）		mm	2．0	
	芯数		芯	3	
冷媒配管	接続方式			フレア	
	液側（φ）		mm	6．35	
	ガス側（φ）		mm	9．52	
	最大配管長		m	12	
	最大高低差		m	10	
	冷媒追加充填量		g	チャージレス	
ドレン接続口外径（φ）			mm	16	
外装色（近似マンセルNo．）				スターホワイト（N9．3）	ナチュラルグレー（2.9Y7.8/1）
製品寸法（高さ×幅×奥行）			mm	295×795×250	570×750（+60）×288（+56）
荷造寸法（幅×奥行×高さ）			cm	85×35×31	86×38×61
質量（製品・荷造）			kg	9．0 ・ 11．0	24．5 ・ 27．0

（1）本仕様は予告なく変更することがあります．
（2）定格冷房時の表示は、JIS条件（室内DB:27℃・WB:19℃、室外DB:35℃・WB:24℃）で運転した場合の数値です．
（3）定格暖房時の表示は、JIS条件（室内DB:20℃・WB:15℃、室外DB: 7℃・WB: 6℃）で運転した場合の数値です．
（4）低温暖房時の表示は、JIS条件（室内DB:20℃・WB:15℃、室外DB: 2℃・WB: 1℃）で運転した場合の数値です．
（5）能力、消費電力の（ ）内の表示は、それぞれの可変幅（最小〜最大）の数値です．
（6）運転音の表示は、JIS C 9612に基づき、無響室で測定した数値です．
（7）室外ユニットの製品寸法中（ ）内の寸法について、幅方向はトッテとサービスバルブカバーの突き出し寸法を、また、奥行方向は空気吐出口と固定足の突き出し寸法を示しています．

	SIGNATURE	DATE
DWN.	K.Yahagi	2019-01-29
CHKD.	K.Kezuka	2019-01-29
APPD.	K.Kezuka	2019-01-29

PROJECTION | SCALE NTS | TITLE RAS-HM25H:RAC-HM25H 構造・寸法図

Hitachi-Johnson Controls Air Conditioning, Inc.

TOCHIGI DWG. No. 3YAA NN0012856

~~REGD.~~ REGD 2019 0129

001

NN0012857

室 外 機

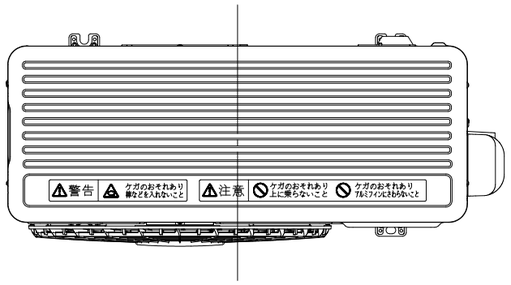

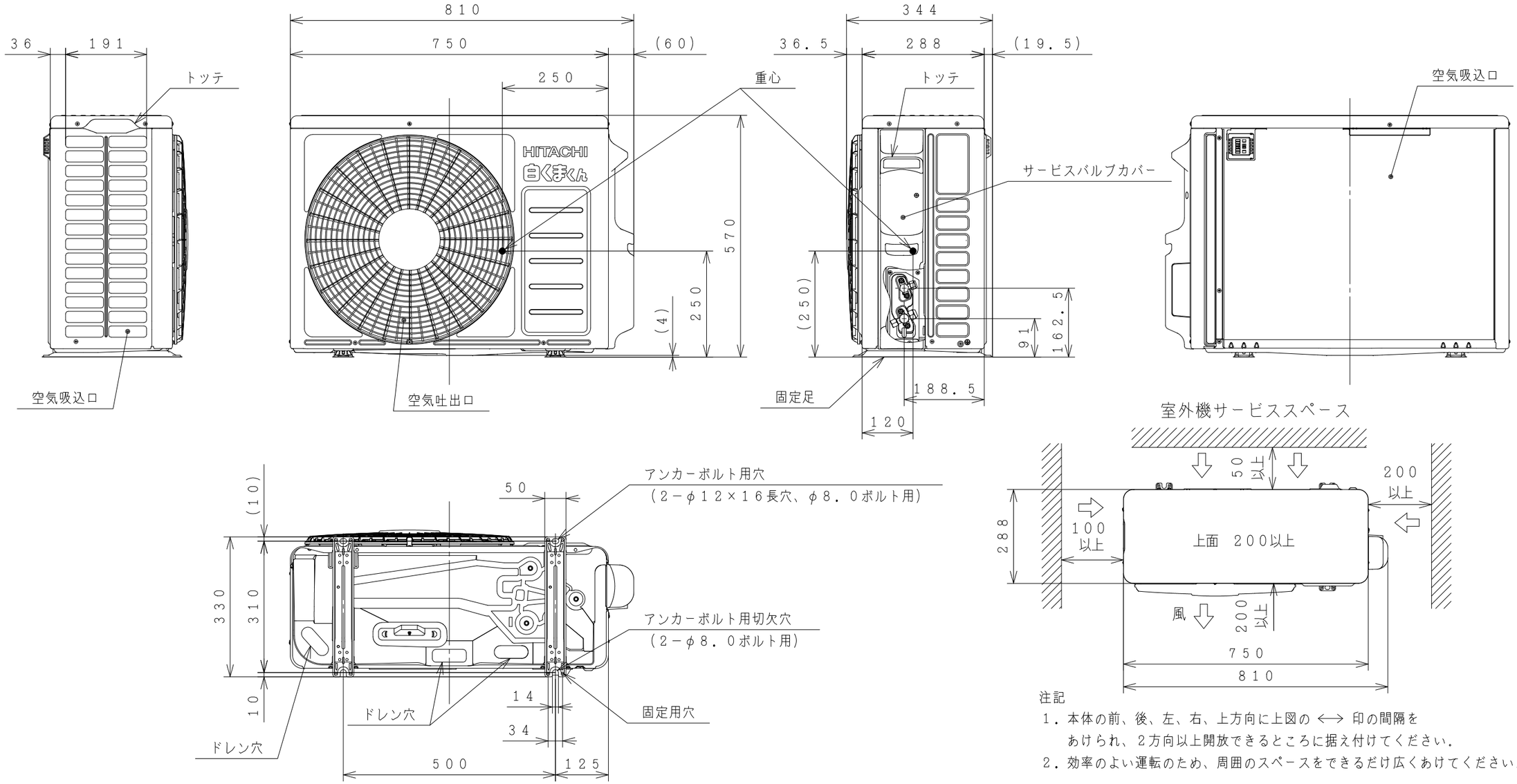

室外機サービススペース

注記

1．本体の前、後、左、右、上方向に上図の ⟷ 印の間隔をあけられ、2方向以上開放できるところに据え付けてください。

2．効率のよい運転のため、周囲のスペースをできるだけ広くあけてください。

	SIGNATURE	DATE	PROJECTION	SCALE	TITLE
DWN.	H.Kudo	2019-01-30		NTS	RAS-HM25H:RAC-HM25H 構造・寸法図
CHKD.	M.Oguri	2019-01-31	Hitachi-Johnson Controls Air Conditioning, Inc.	TOCHIGI DWG. No.	REGD. REGD 2019 0131
APPD.	K.Kezuka	2019-01-31		3YAA NN0012857	

001

NN0012858

回路図

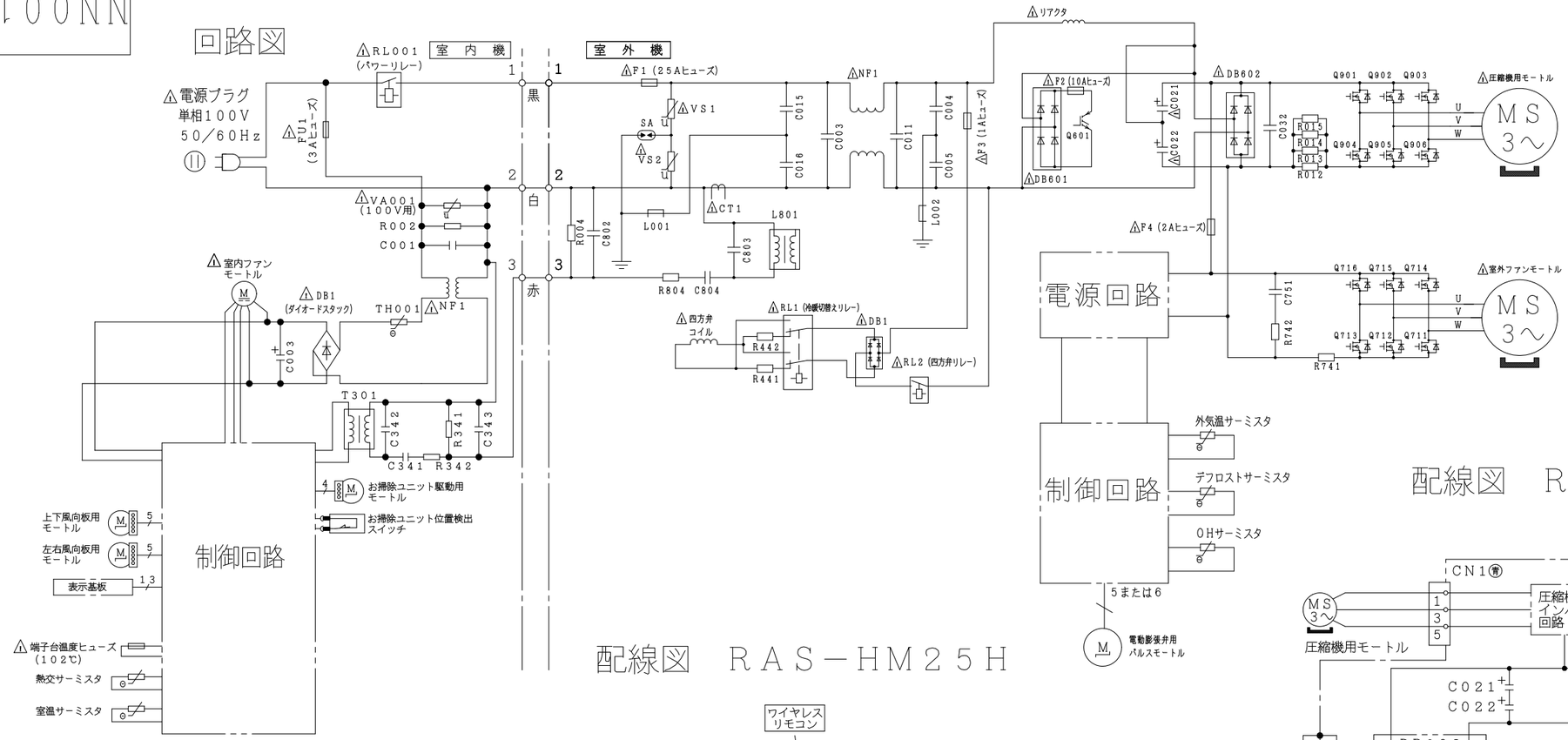

配線図　RAC－HM25H

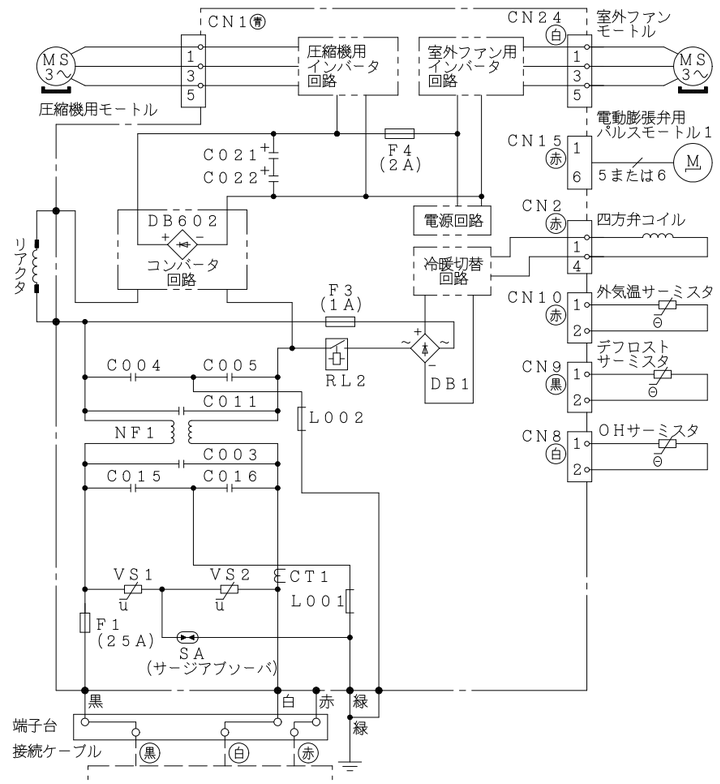

配線図　RAS－HM25H

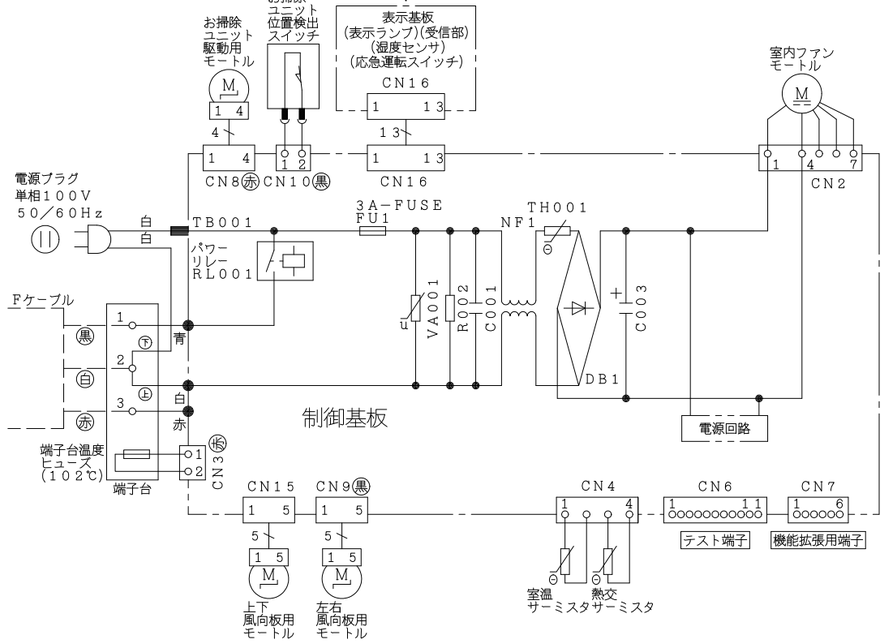

・ホームオートメーションを行う場合
室内基板の［テスト端子］CN6に別売の※1HA接続コードを
差込んで※2標準アダプターと接続してください。

・H－LINKに接続する場合
室内基板の［機能拡張用端子］CN7に別売の※3RACアダプターの
端子を差込んでください。

・モバイルコントロールを使用する場合
室内基板の［機能拡張用端子］CN7に別売の※4無線LAN接続アダプターの
端子を差込んでください。

※1　HA接続コード：部品番号〔SP－HAC1〕
※2　標準アダプター：HA－S100TSA
※3　RACアダプター：PSC－6RAD
※4　無線LAN接続アダプター：SP－WL2

	SIGNATURE	DATE	PROJECTION	SCALE	TITLE
DWN.	K. Yahagi	2019-01-29		NTS	RAS-HM25H:RAC-HM25H 回路図:配線図
CHKD.	M. Kurosaki	2019-02-08	Hitachi-Johnson Controls Air Conditioning, Inc.	TOCHIGI DWG. No. 3YDA NN0012858	REGD. REGD 2019 0209
APPD.	K. Kezuka	2019-02-09			

001