NN0003045

室内機

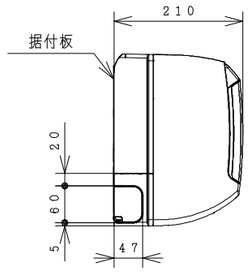

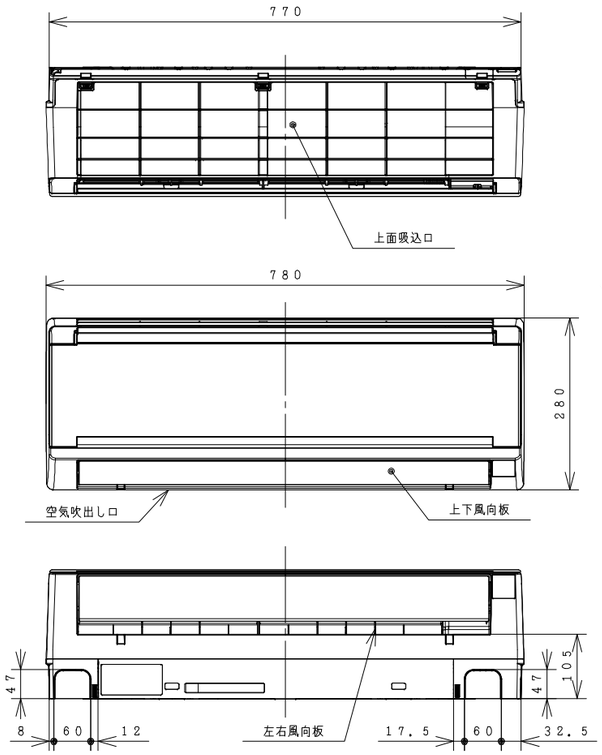

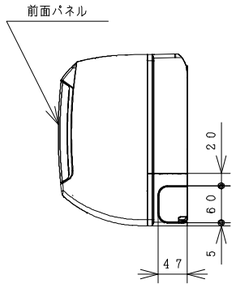

室内機サービススペース

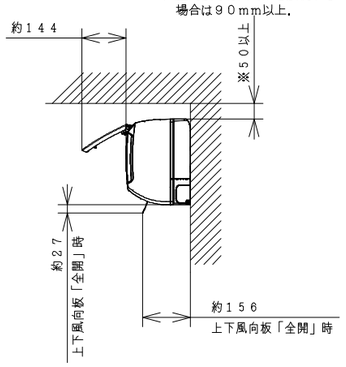

ワイヤレスリモコン

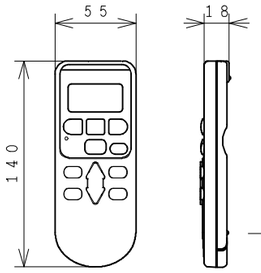

背面図

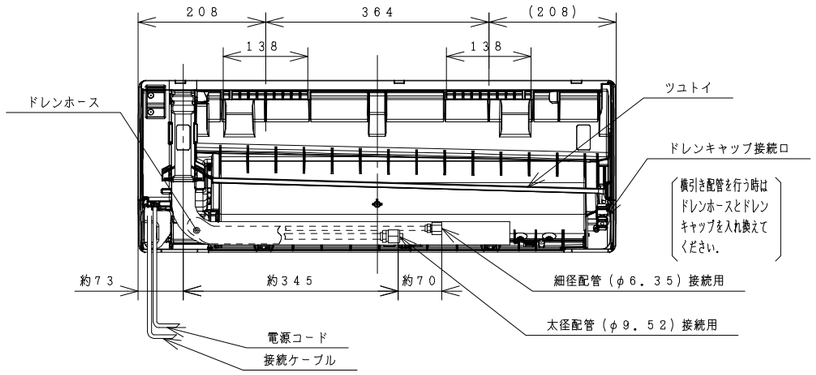

据付板（正面図）　天井面（回縁）（ユニットを引っ掛けるために必要な寸法です。）

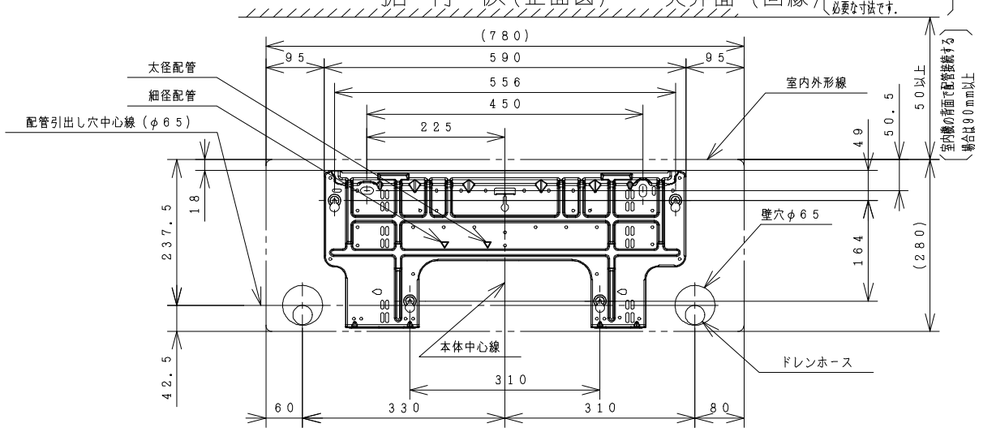

注記

1. 室内機のサービススペースは左・右・上が50mm必要です。カーテンレール、カーテンボックス等の上に設置する場合は、風の流れを損なわない寸法を確保してください。
2. 配管は太径、細径とも断熱してあるものを使用します。
3. 配管は長さ12m以内です。
4. 室内・室外機の配管落差は10m以内です。
5. プラグの形状 ㋐
6. 電源コードの長さ

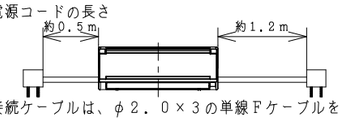

7. 接続ケーブルは、φ2．0×3の単線Fケーブルを使用します。

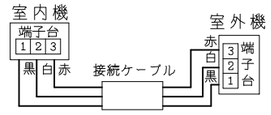

仕様表

ユニット				室内ユニット	室外ユニット
タイプ				壁掛型セパレート	
型式				RAS−F56E2	RAC−F56E2
電源			(50／60Hz)	単相200V	
冷房	定格	能力	kW	5．6（0．5 ～ 5．7）	
		消費電力	W	2，130（190 ～ 2，200）	
		運転電流	A	11．6	
		力率	%	92	
暖房	定格	能力	kW	6．7（0．6 ～ 9．4）	
		消費電力	W	1，980（195 ～ 3，705）	
		運転電流	A	10．8（最大 20．0）	
		力率	%	92	
	低温	能力	kW	6．8	
		消費電力	W	3，280	
始動電流			A	11．6	
通年エネルギー消費効率	JISC9612:2013			5．0	
	JISC9612:2005（区分名）			5．0（F）	
冷凍装置	圧縮機出力		W	−	1，000
	熱交換器フィン形状			細幅スリット	コルゲート
	冷媒	種類		フロン R32	
		封入量	g	950	
ファン	種類			貫流ファン	プロペラファン
	ファンモータ出力		W	25	40
	風量（冷房・暖房）	急速	m³／h	990 ・1，130	2，490・2，340
		強風	m³／h	720 ・ 760	−
		弱風	m³／h	600 ・ 620	−
		微風	m³／h	470 ・ 500	−
		静	m³／h	370 ・ 390	−
音響パワーレベル運転音（冷房・暖房）		急速	dB	67 ・ 68	64 ・ 66
		強風	dB	58 ・ 58	−
		弱風	dB	52 ・ 54	−
		微風	dB	47 ・ 48	−
		静	dB	43 ・ 44	−
操作スイッチ	形名			ワイヤレスリモコン RAR−4Z4	
電源プラグ	容量			250V−20A	
	形状			㋐	−
電源コード長さ（左／右）			m	0．5／1．2	−
室内外接続ケーブル	芯線径（φ）		mm	2．0	
	芯数		芯	3	
冷媒配管	接続方式			フレア	
	液側（φ）		mm	6．35	
	ガス側（φ）		mm	9．52	
	最大配管長		m	12	
	最大高低差		m	10	
	冷媒追加充填量		g	チャージレス	
ドレン接続口外径（φ）			mm	16	
外装色（近似マンセルNo．）				クリアホワイト（N9．5）	ナチュラルグレー（2．9Y7．8/1）
製品寸法（高さ×幅×奥行）			mm	280×780×210	629x799（+99）x299（+68）
荷造寸法（幅×奥行×高さ）			cm	82×33×26	93×40×67
質量（製品・荷造）			kg	8．5 ・ 10．0	38．0 ・ 40．0

(1) 本仕様は予告なく変更することがあります。
(2) 定格冷房時の表示は、JIS条件（室内 27℃:DB・19℃:WB、室外 35℃:DB・24℃:WB）で運転した場合の数値です。
(3) 定格暖房時の表示は、JIS条件（室内 20℃:DB・15℃:WB、室外 7℃:DB・ 6℃:WB）で運転した場合の数値です。
(4) 低温暖房時の表示は、JIS条件（室内 20℃:DB・15℃:WB、室外 2℃:DB・ 1℃:WB）で運転した場合の数値です。
(5) 能力、消費電力の（ ）内の表示は、それぞれの可変幅（最小～最大）の数値です。
(6) 運転音の表示は、JIS C 9612に基づき、無響室で測定した数値です。
(7) 室外ユニットの製品寸法中（ ）内の寸法について、幅方向はトッテとサービスバルブカバーの突き出し寸法を、また、奥行方向は空気吐出口と固定足の突き出し寸法を示しています。

	SIGNATURE	DATE
DWN.	S.Iijima	2016-02-19
CHKD.	S.Tokita	2016-02-19
APPD.	K.Kezuka	2016-02-19

PROJECTION　SCALE NTS　TITLE RAS-F56E2:RAC-F56E2 構造・寸法図　CAD

Hitachi-Johnson Controls Air Conditioning, Inc.

TOCHIGI DWG. No. 3YAA NN0003045

REGD. REGD 2016 0219

This drawing is under license by Johnson Controls-Hitachi Air Conditioning Technology (Hong Kong) Limited

NN0003046

室 外 機

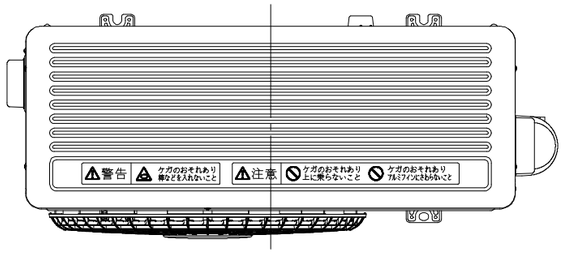

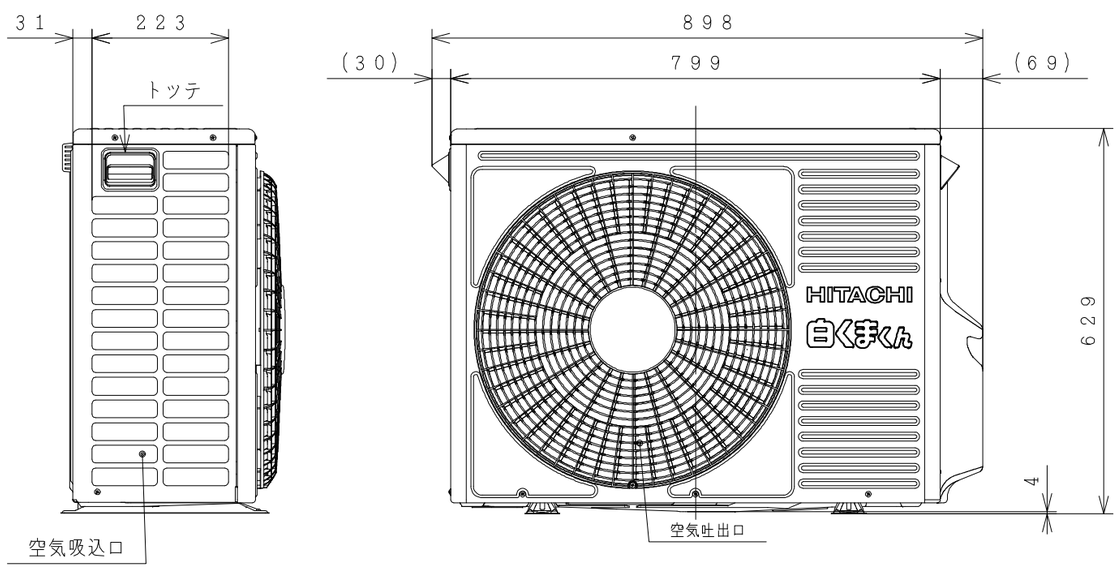

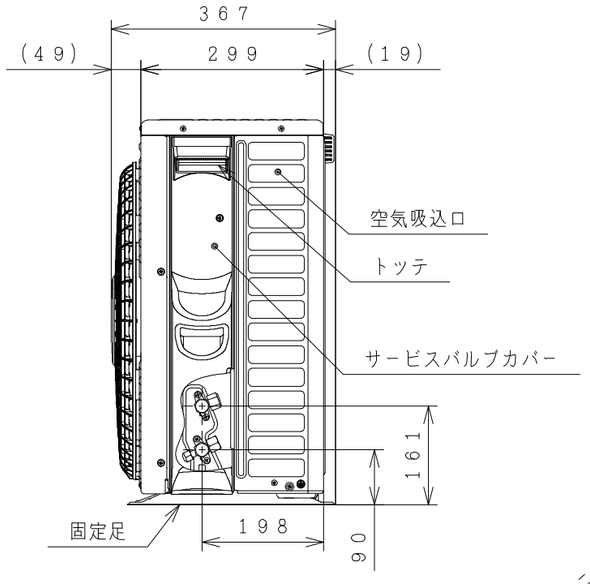

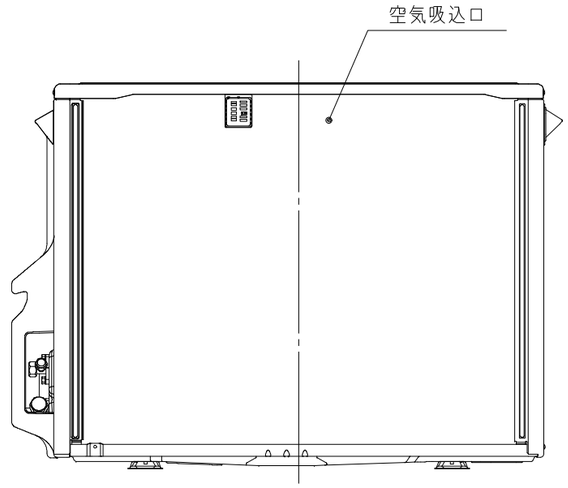

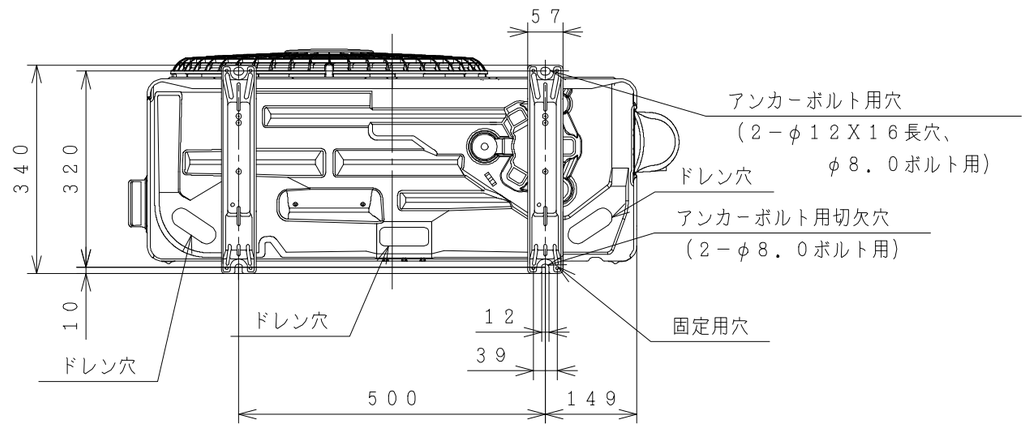

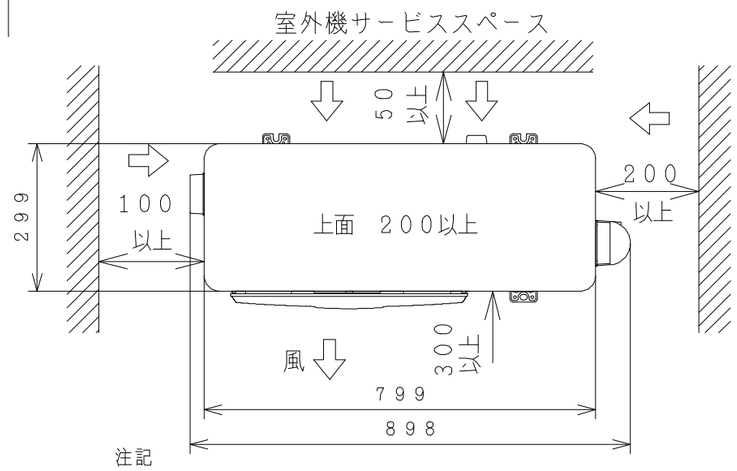

注記

1．本体の前、後、左、右、上方向に上図の ⟷ 印の間隔をあけられ、2方向以上開放できるところに据え付けてください．

2．効率のよい運転のため、周囲のスペースをできるだけ広くあけてください．

	SIGNATURE	DATE	PROJECTION	SCALE	TITLE
DWN.	S.Iijima	2016-02-19		NTS	RAS-F56E2:RAC-F56E2 構造:寸法図
CHKD.	S.Tokita	2016-02-19	Hitachi-Johnson Controls Air Conditioning, Inc.	TOCHIGI DWG. No. 3YAA NN0003046	REGD. REGD 2016 0219
APPD.	K.Kezuka	2016-02-19			

This drawing is under license by Johnson Controls-Hitachi Air Conditioning Technology (Hong Kong) Limited

NN0003047

回路図

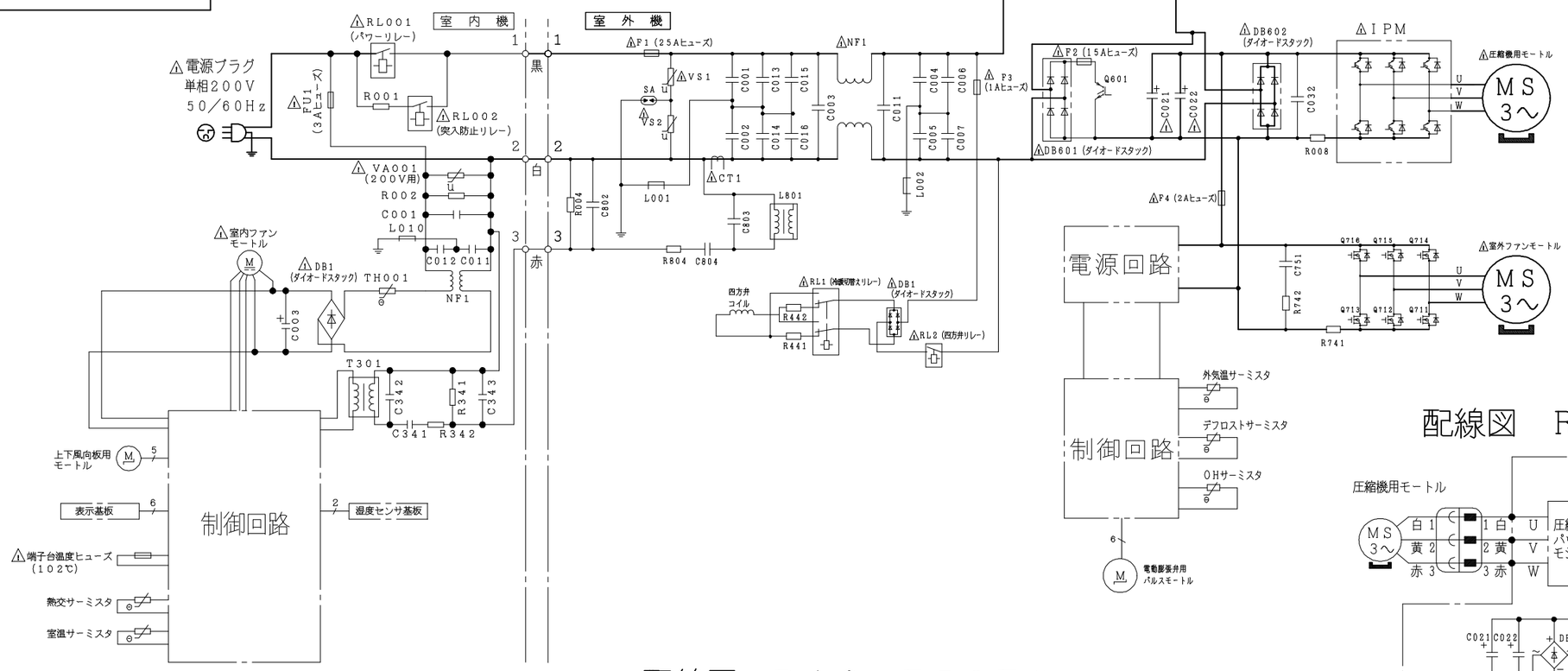

配線図　RAC－F56E2

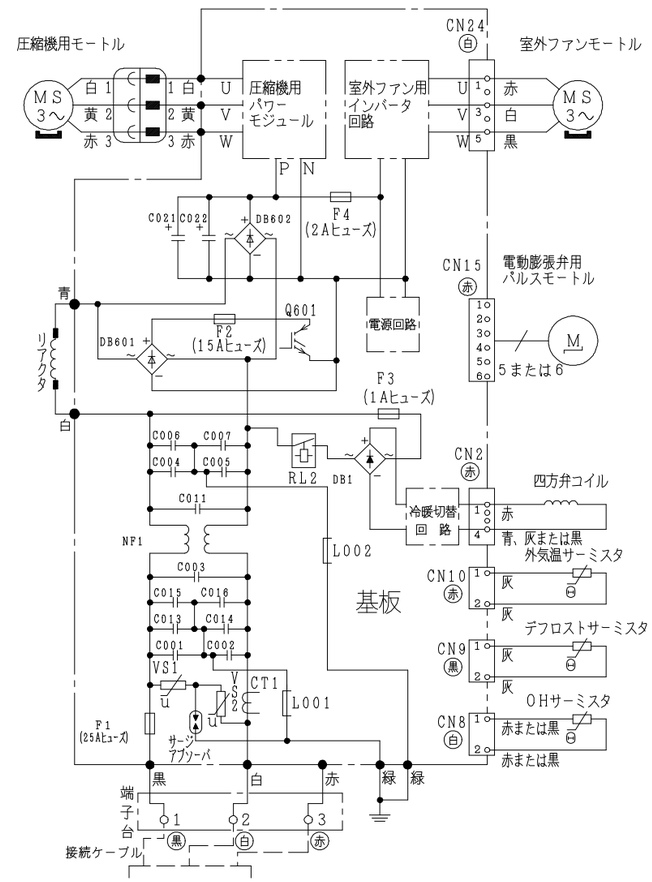

配線図　RAS－F56E2

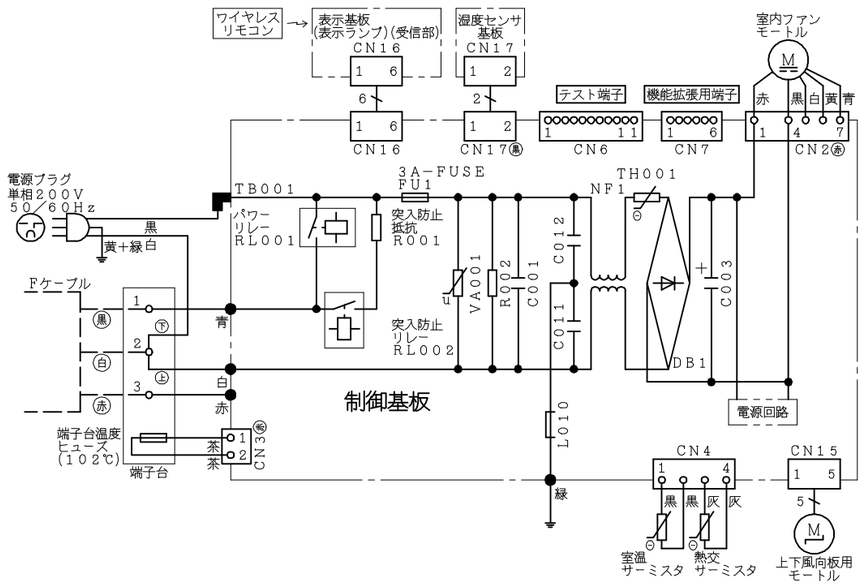

・ホームオートメーションを行う場合
室内基板の［テスト端子］CN6に別売の※1HA接続コードを差込んで※2標準アダプターと接続してください.

・H－LINKに接続する場合
室内基板の［機能拡張用端子］CN7に別売の※3RACアダプターの端子を差込んでください.

※1　HA接続コード：部品番号〔SP－HAC1〕
※2　標準アダプター：HA－S100TSA
※3　RACアダプター：PSC－6RAD

	SIGNATURE	DATE	PROJECTION	SCALE	TITLE
DWN.	S. Iijima	2016-02-27		NTS	RAS-F56E2:RAC-F56E2 回路図:配線図
CHKD.	Y. Funayama	2016-02-27	Hitachi-Johnson Controls Air Conditioning, Inc.	TOCHIGI DWG. No.	REGD. REGD 2016 0227
	H. Shono	2016-02-27		3YDA NN0003047	
APPD.	K. Kezuka	2016-02-27			

This drawing is under license by Johnson Controls-Hitachi Air Conditioning Technology (Hong Kong) Limited