NN0005652

室内機

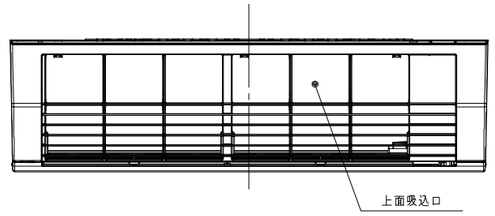

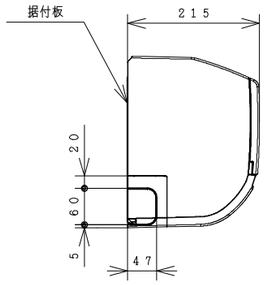

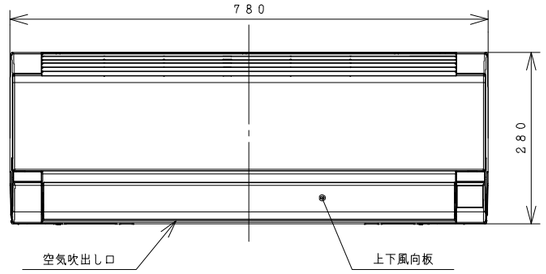

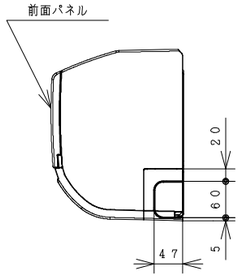

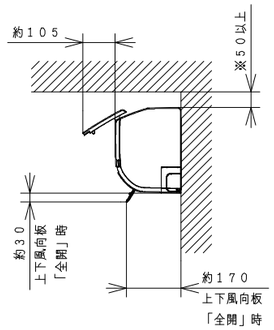

※室内機の背面で配管接続する場合は90mm以上.

室内機サービススペース

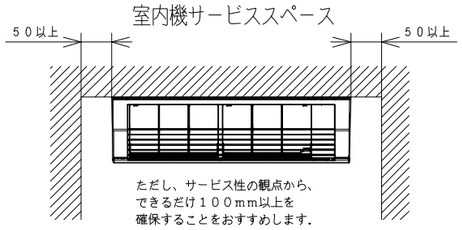

ワイヤレスリモコン

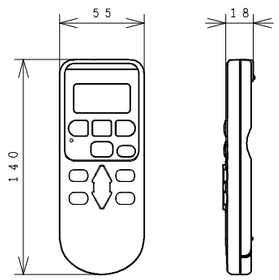

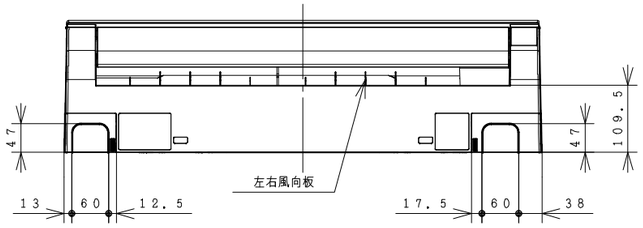

背面図

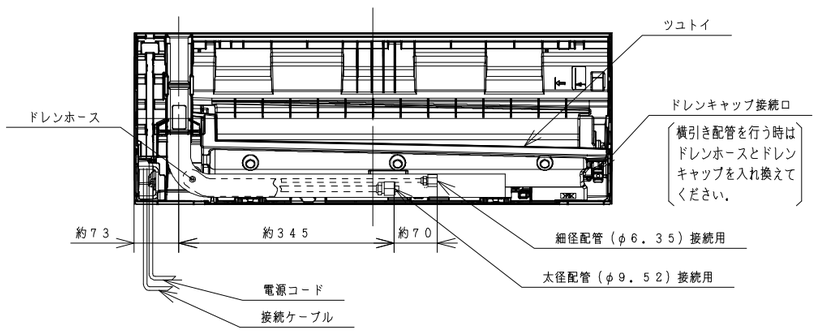

据付板（正面図）　天井面（回縁）（ユニットを引っ掛けるために必要な寸法です.）

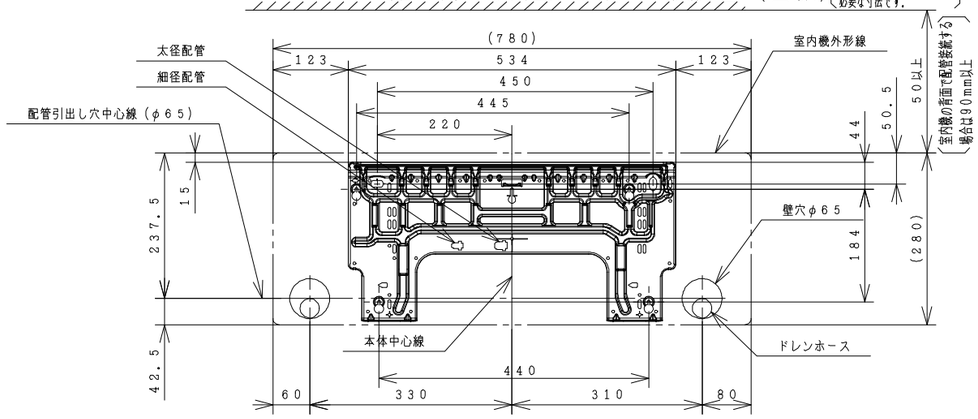

注記

1. 室内機のサービススペースは左・右・上が50mm必要です. カーテンレール、カーテンボックス等の上に設置する場合は、風の流れを損なわない寸法を確保してください.
2. 配管は太径、細径とも断熱してあるものを使用します.
3. 配管は長さ12m以内です.
4. 室内・室外機の配管落差は10m以内です.
5. プラグの形状
6. 電源コードの長さ

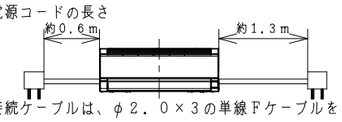

7. 接続ケーブルは、φ2.0×3の単線Fケーブルを使用します.

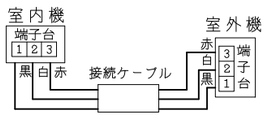

仕様表

ユニット				室内ユニット	室外ユニット
タイプ				壁掛型セパレート	
型式				RAS−F40F2	RAC−F40F2
電源			(50／60Hz)	単相200V	
冷房	定格	能力	kW	4.0（0.5 ～ 4.5）	
		消費電力	W	1,430（190～ 1,650）	
		運転電流	A	7.9	
		力率	%	90	
暖房	定格	能力	kW	5.0（0.6 ～ 7.3）	
		消費電力	W	1,450（195～ 2,545）	
		運転電流	A	8.1（最大 15.0）	
		力率	%	90	
	低温	能力	kW	5.3	
		消費電力	W	2,250	
始動電流			A	8.1	
通年エネルギー消費効率		JISC9612:2013		4.9	
		JISC9612:2005(区分名)		4.9（C）	
冷凍装置	圧縮機出力		W	−	1,000
	熱交換器フィン形状			細幅スリット	コルゲート
	冷媒	種類		フロン R32	
		封入量	g	740	
ファン	種類			貫流ファン	プロペラファン
	ファンモータ出力		W	25	40
	風量（冷房・暖房）	急速	m³／h	680 ・ 780	1,860・1,740
		強風	m³／h	520 ・ 680	−
		弱風	m³／h	410 ・ 510	−
		微風	m³／h	340 ・ 400	−
		静	m³／h	260 ・ 260	−
音響パワーレベル運転音（冷房・暖房）		急速	dB	64 ・ 64	61 ・ 62
		強風	dB	55 ・ 58	−
		弱風	dB	49 ・ 51	−
		微風	dB	45 ・ 46	−
		静	dB	42 ・ 41	−
操作スイッチ	型名			ワイヤレスリモコン RAR−4Z4	
電源プラグ	容量			250V−15A	
	形状				−
電源コード長さ（左／右）			m	0.6／1.3	−
室内外接続ケーブル	芯線径（φ）		mm	2.0	
	芯数		芯	3	
冷媒配管	接続方式			フレア	
	液側（φ）		mm	6.35	
	ガス側（φ）		mm	9.52	
	最大配管長		m	12	
	最大高低差		m	10	
	冷媒追加充填量		g	チャージレス	
ドレン接続口外径（φ）			mm	16	
外装色（近似マンセルNo.）				スターホワイト（N9.3）	ナチュラルグレー（2.9Y7.8/1）
製品寸法（高さ×幅×奥行）			mm	280×780×215	629×799(+99)×299(+68)
荷造寸法（幅×奥行×高さ）			cm	82×33×26	93×40×67
質量（製品・荷造）			kg	8.0 ・ 9.5	35.0 ・ 37.0

(1) 本仕様は予告なく変更することがあります.
(2) 定格冷房時の表示は、JIS条件（室内 27℃:DB・19℃:WB、室外 35℃:DB・24℃:WB）で運転した場合の数値です.
(3) 定格暖房時の表示は、JIS条件（室内 20℃:DB・15℃:WB、室外 7℃:DB・ 6℃:WB）で運転した場合の数値です.
(4) 低温暖房時の表示は、JIS条件（室内 20℃:DB・15℃:WB、室外 2℃:DB・ 1℃:WB）で運転した場合の数値です.
(5) 能力、消費電力の（ ）内の表示は、それぞれの可変幅（最小～最大）の数値です.
(6) 運転音の表示は、JIS C 9612に基づき、無響室で測定した数値です.
(7) 室外ユニットの製品寸法中（ ）内の寸法について、幅方向はトッテとサービスバルブカバーの突き出し寸法を、また、奥行方向は空気吐出口と固定足の突き出し寸法を示しています.

	SIGNATURE	DATE
DWN.	T.Endo	2017-03-07
CHKD.	K.Odate	2017-03-09
APPD.	Y.Yasunaga	2017-03-09

PROJECTION　SCALE: NTS　TITLE: RAS-F40F2:RAC-F40F2 構造・寸法図

Hitachi-Johnson Controls Air Conditioning, Inc.

TOCHIGI DWG. No. 3YAA NN0005652

REGD. 2017 0309

This drawing is under license by Johnson Controls-Hitachi Air Conditioning Technology (Hong Kong) Limited

001

NN0005653

室 外 機

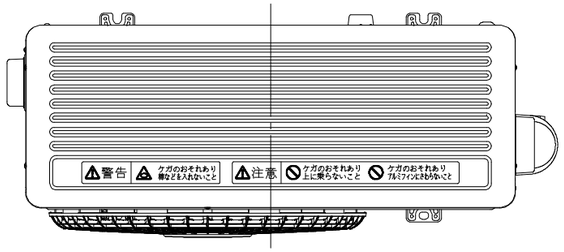

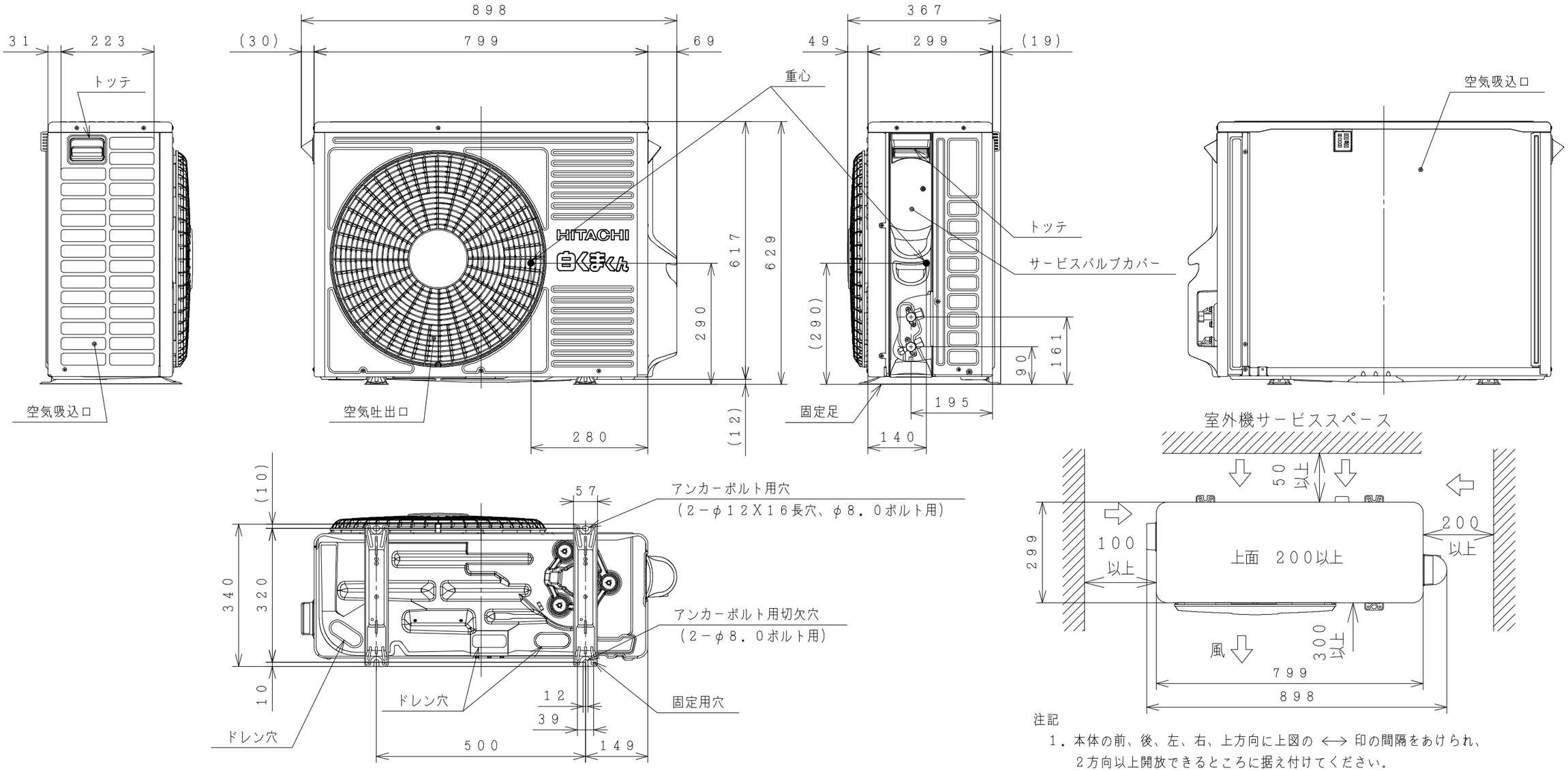

注記

1．本体の前、後、左、右、上方向に上図の ⟷ 印の間隔をあけられ、
　2方向以上開放できるところに据え付けてください。

2．効率のよい運転のため、周囲のスペースをできるだけ広くあけてください。

	SIGNATURE	DATE
DWN.	M. Oguri	2017-03-10
CHKD.	T. Fukuda	2017-03-17
APPD.	Y. Yasunaga	2017-03-21

PROJECTION

SCALE: NTS

TITLE: RAS-F40F2:RAC-F40F2 構造:寸法図

Hitachi-Johnson Controls Air Conditioning, Inc.

TOCHIGI DWG. No. 3YAA NN0005653

REGD. REGD 2017 0321

This drawing is under license by Johnson Controls-Hitachi Air Conditioning Technology (Hong Kong) Limited

001

NN0005654

回路図

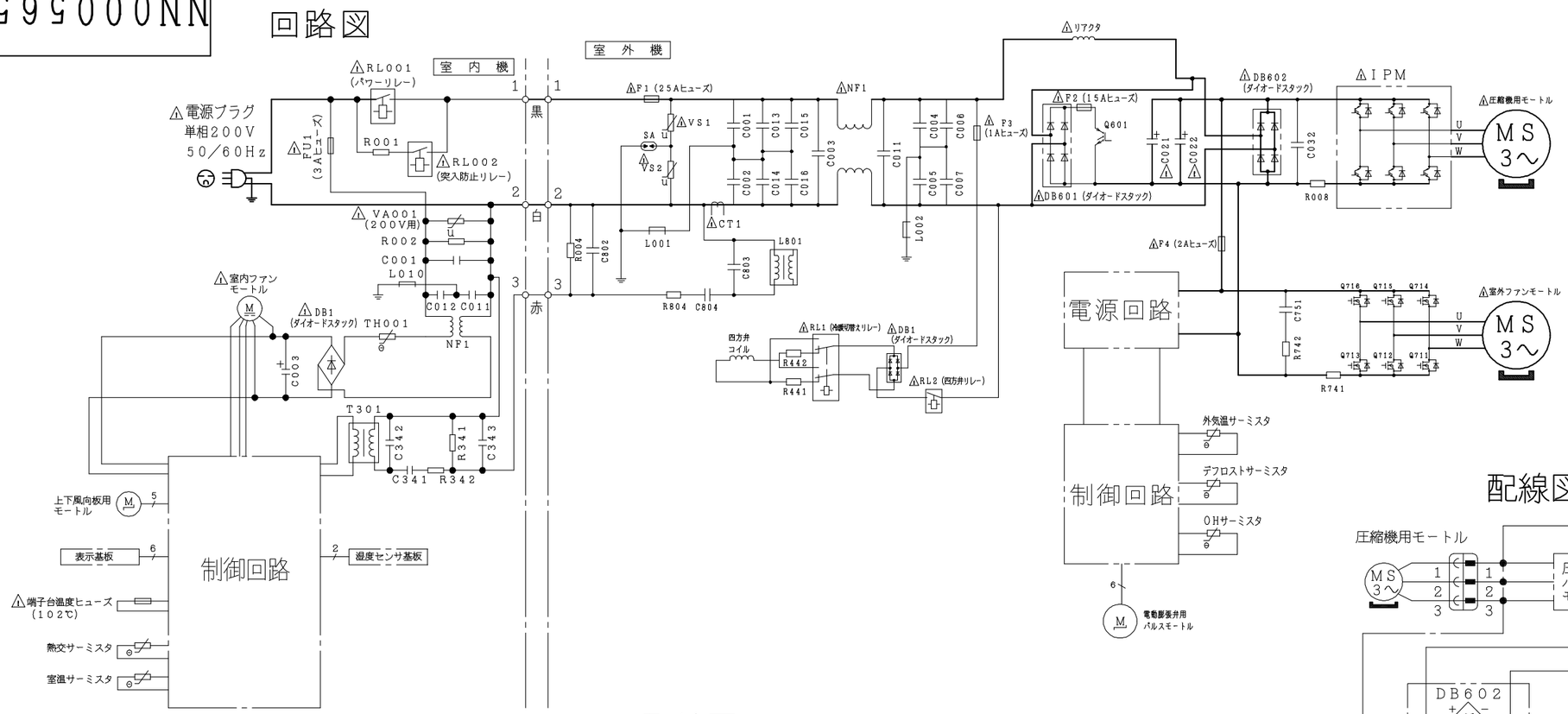

配線図　RAC－F40F2

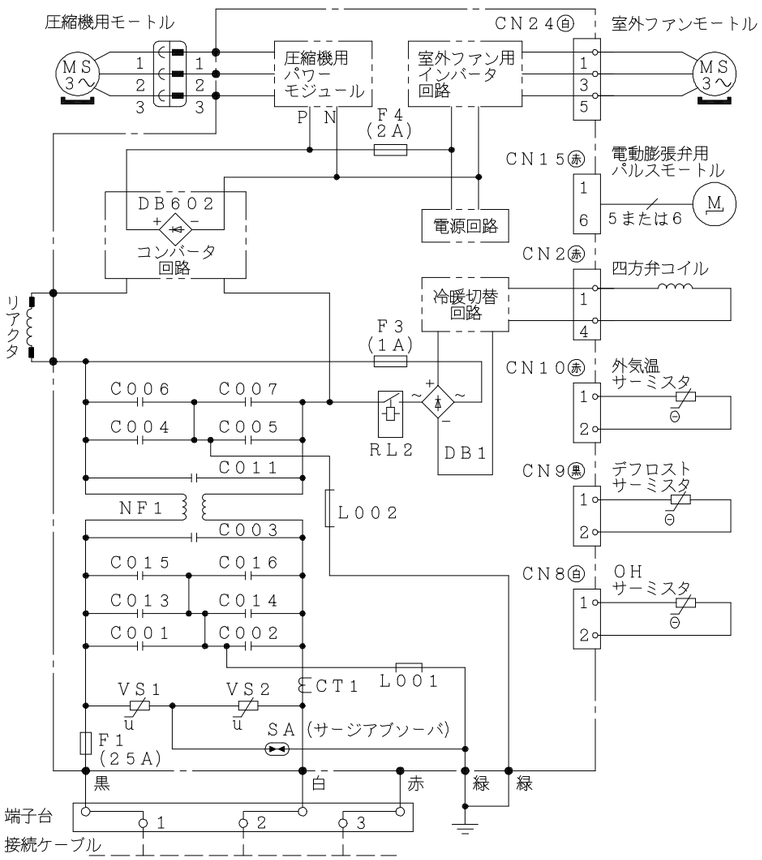

配線図　RAS－F40F2

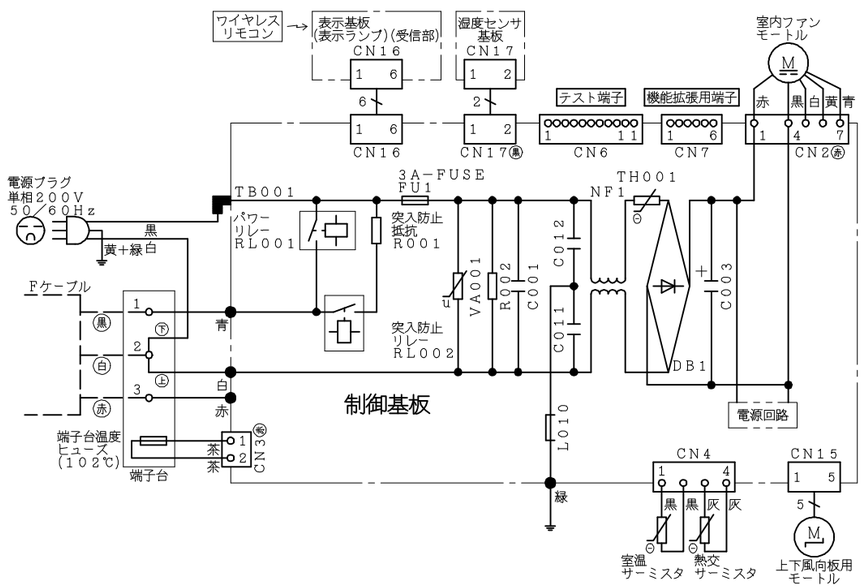

・ホームオートメーションを行う場合
室内基板の［テスト端子］CN6に別売の※1HA接続コードを
差込んで※2標準アダプターと接続してください。

・H－LINKに接続する場合
室内基板の［機能拡張用端子］CN7に別売の※3RACアダプター
の端子を差込んでください。

※1　HA接続コード：部品番号〔SP－HAC1〕
※2　標準アダプター：HA－S100TSA
※3　RACアダプター：PSC－6RAD

	SIGNATURE	DATE
DWN.	M. Oguri	2017-03-07
CHKD.	Y. Funayama	2017-03-07
	H. Shono	2017-03-08
APPD.	Y. Yasunaga	2017-03-08

PROJECTION | SCALE: NTS | TITLE: RAS-F40F2:RAC-F40F2 回路図:配線図

Hitachi-Johnson Controls Air Conditioning, Inc.

TOCHIGI DWG. No. 3YDA NN0005654

REGD. REGD 2017 0308

This drawing is under license by Johnson Controls-Hitachi Air Conditioning Technology (Hong Kong) Limited

001