3YAA77504

室内機

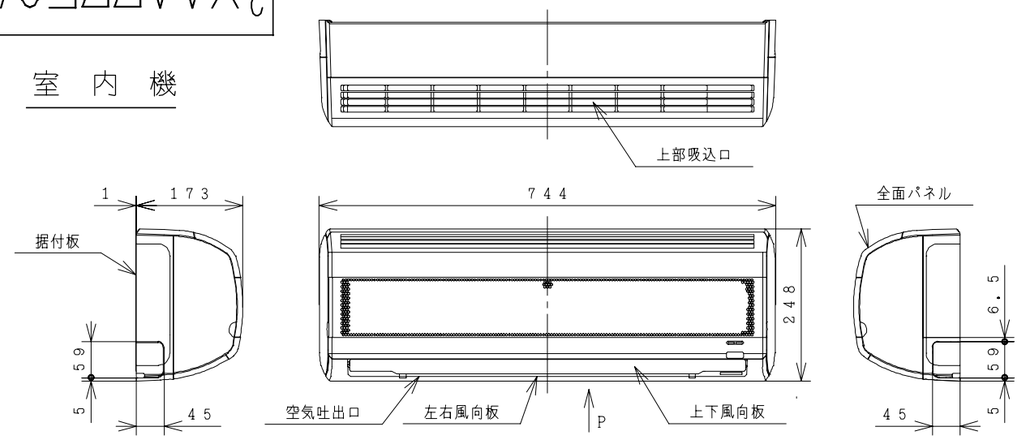

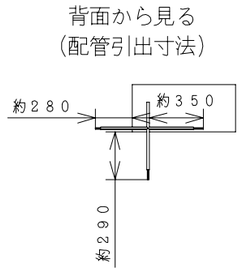

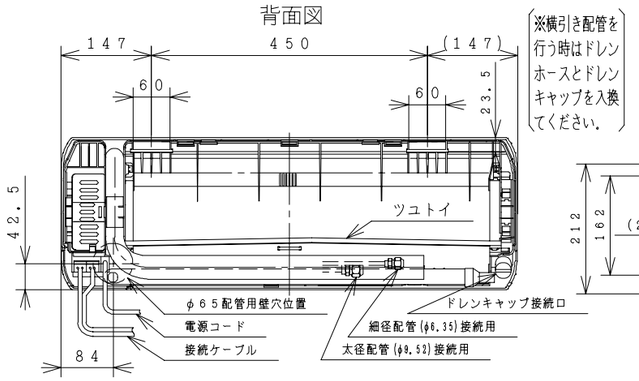

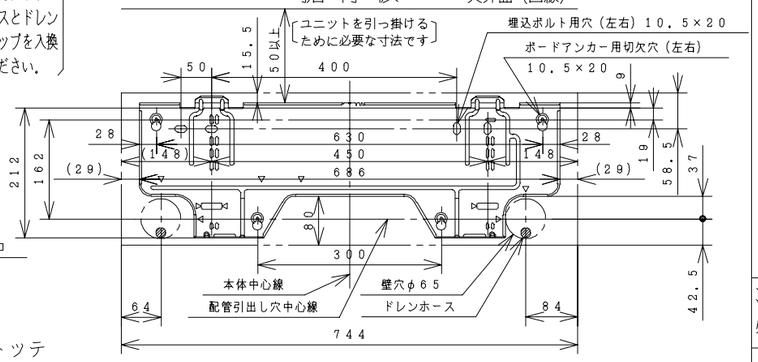

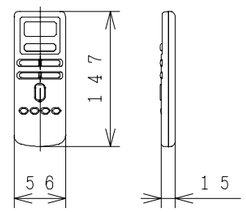

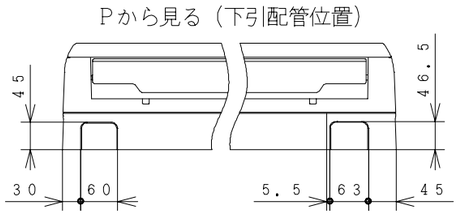

室外機

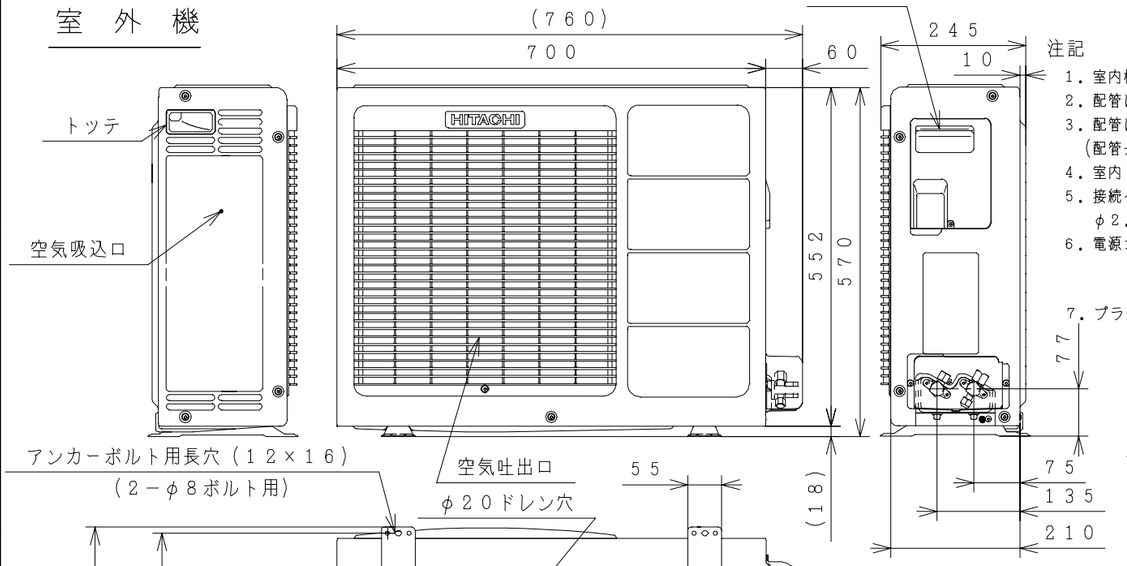

注記

1. 室内機のサービススペースは左右が100mm、上は50mm必要です。
2. 配管は太径、細径とも断熱してあるものを使用します。
3. 配管は長さ12m以内です。
(配管長が8mを超える時は20g/mの冷媒追加充填が必要です。)
4. 室内・室外機の配管落差は8m以内です。
5. 接続ケーブルは、電源側がφ2.0×2、制御側がφ1.6×2または φ2.0×2の単線Fケーブルを使用します。
6. 電源コードの長さ 約900 約1600
7. プラグの形状 Ⅱ

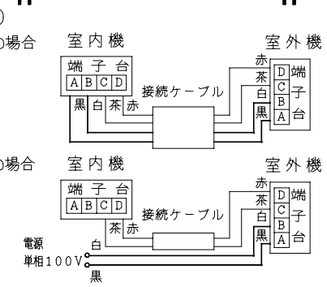

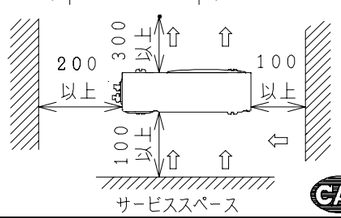

仕様表

項目			形式	室内機 RAS−F25KX	室外機 RAC−258KX
電源 (50/60Hz)				単相100V	
冷凍装置	圧縮機出力 (W)			−	700
	熱交換器フィン形状			アコーディオン	コルゲート
	冷媒制御装置			−	キャピラリチューブ
	冷媒切換装置			−	四方弁
	冷媒	種類		HCFC−22	
		封入量 (g)		560(エアパージ分20g含む)	
	過負荷保護装置			自動復帰形	
	配管	配管接続方式		フレア	
		パイプ径(外径φmm)	細径	φ6.35	
			太径	φ9.52	
		配管セット		P−24VK2, 28VK2	
送風装置	ファンモータ出力 (W)			20	20
	ファン(冷房・暖房)	種類		貫流ファン	プロペラファン
		風量(m³/h)	強風	410・480	1320・1290
			弱風	320・410	−
			微風	280・340	−
電気特性	運転電流(A)	冷房		12.4	
		暖房	ヒータON	−	
			ヒータOFF	13.5	
	消費電力(W)	冷房		1,120(320〜1,150)	
		暖房	ヒータON	−	
			ヒータOFF	1,215(280〜1,350)	
	力率(%)	冷房		90	
		暖房	ヒータON	−	
			ヒータOFF	90	
	始動電流(A)	冷房		12.4	
		暖房		13.5	
	接続ケーブルの本数			4	
	電源プラグ	容量(V−A)		125V−15A	
		形状		Ⅱ	−
冷房特性	冷房能力 (kW)			2.5(0.9〜2.8)	
	除湿能力 (ℓ/h)			1.4	
	冷房のめやす			7〜10畳(11〜17m²)	
暖房特性	暖房能力 (kW)	ヒータON		−	
		ヒータOFF		3.4(0.9〜3.9)	
		低温		2.8	
	電気ヒーター (W)			−	
	暖房のめやす			7〜9畳(12〜15m²)	
機能	据付方式			背面引掛	−
	主操作スイッチ			ワイヤレスリモコン(プッシュボタン), RAR−1Y4	
	表示ランプ			運転, タイマー	
	風速切換			自動, 強風, 弱風, 微風	
キャビネット(色, マンセルNo)				−	−
外形寸法(mm)	高さ			248	570
	幅			744	700+60
	奥行			168+5	210+35
製品質量 (kg)				5.5	28.0
騒音(dB)(冷房・暖房)	強風			38・41	47・47
	弱風			32・36	−
	微風			28・32	−
ドレン接続口 (外径φmm)				16	
付属品				壁掛据付部品一式	
電源コード長さ (m)	左/右			0.9/1.6	−

● 本仕様は予告なく変更することがあります。

備考				投影法	尺度 NTS
入庫 99.3.9	製図	ナカオ	99・02・24	名称 RAS−F25KX:RAC−258KX 構造:寸法図	Hitachi Appliances, Inc. Tokyo Japan
	審査	ナカオ	99・02・24		栃木図番 3YAA77504
	承認	フジ	99・02・24		

「2006.04.01 社名変更/Company Name change Apr.01.2006」

3YDA77514

回路図

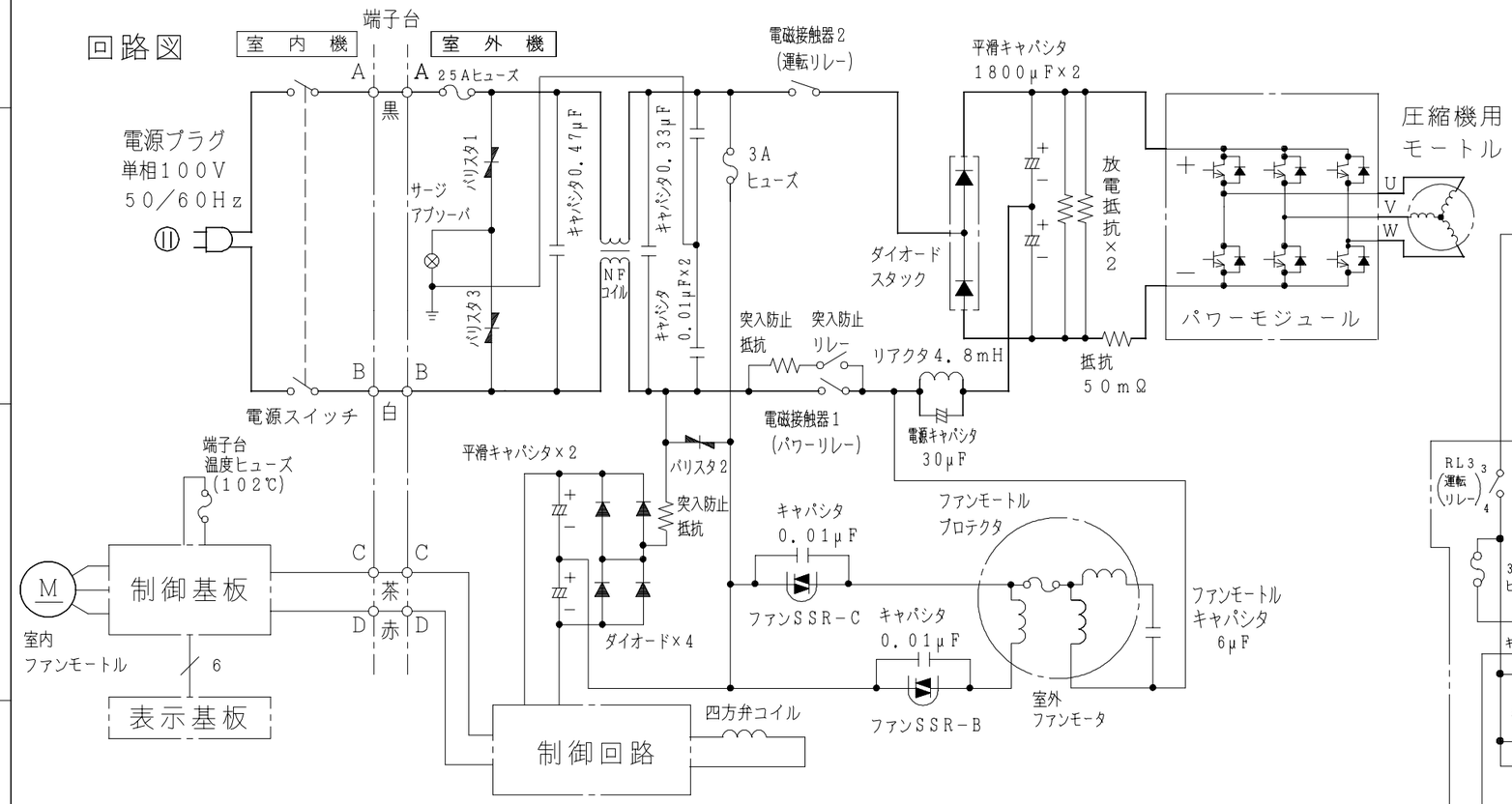

配線図　RAC－258KX

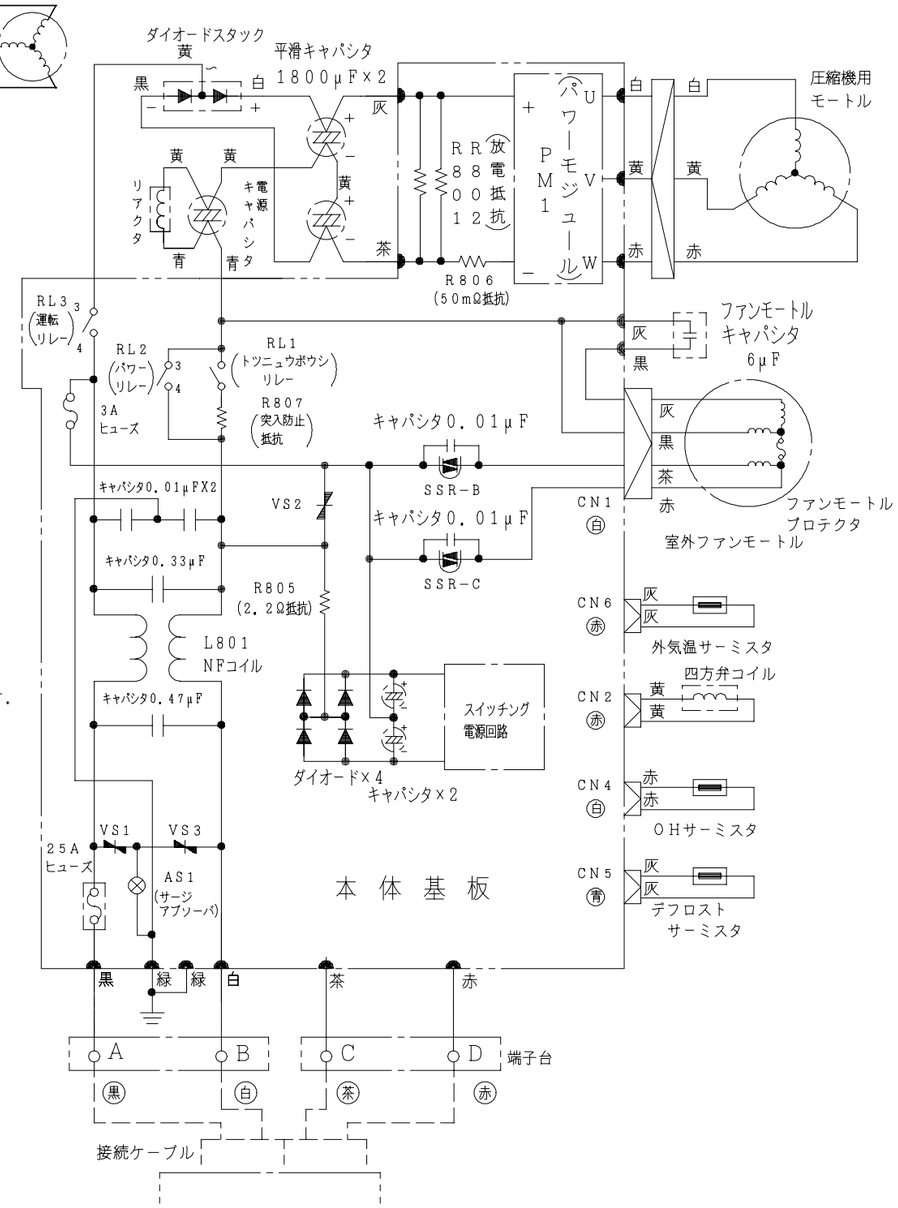

注記

1．図象は室内機から電源を取る時の回路図を示します。

配線図　RAS－F25KX

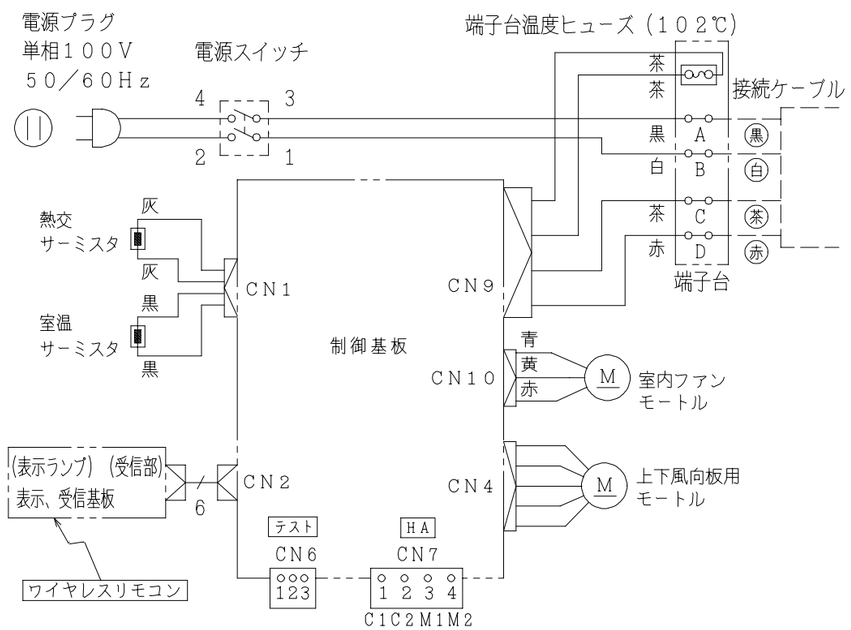

	備考				投影法	尺度
入庫 99.3.9	製図	ナカオ	99・02・24	名称		NTS
	審査	ナカオ	99・02・24	RAS-F25KX:RAC-258KX	Hitachi Appliances, Inc. Tokyo Japan	栃木図番
	承認	フジ	99・02・24	回路図：配線図		3YDA77514

「2006.04.01 社名変更/Company Name change Apr.01.2006」