BB0031706

室内機

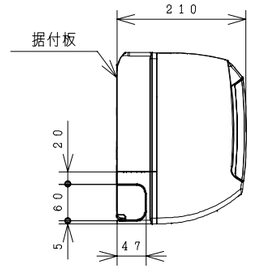

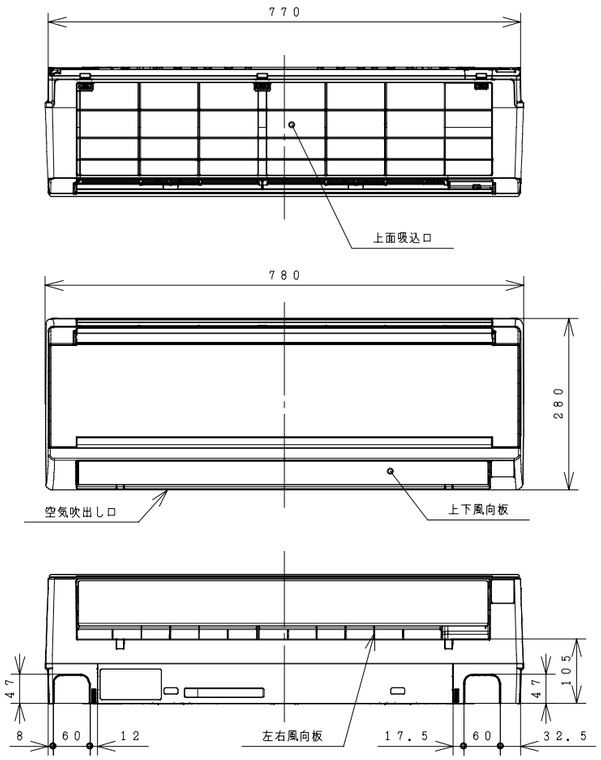

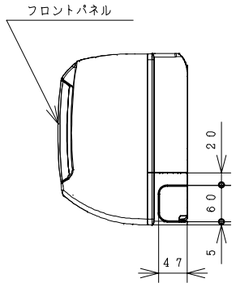

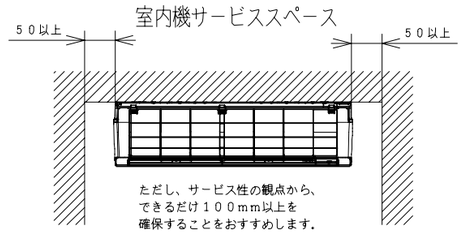

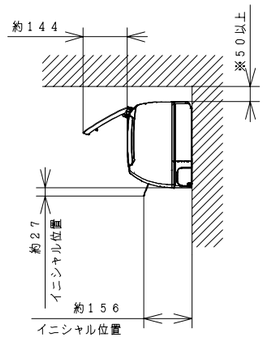

※室内機の背面で配管接続する
場合は90mm以上。

ワイヤレスリモコン

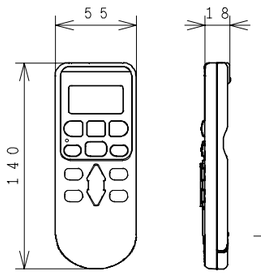

背面図

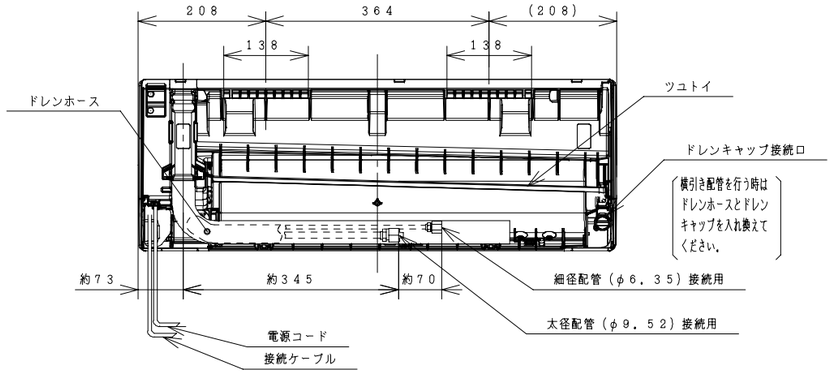

据付板（正面図）　天井面（回縁）（ユニットを引っ掛けるために必要な寸法です。）

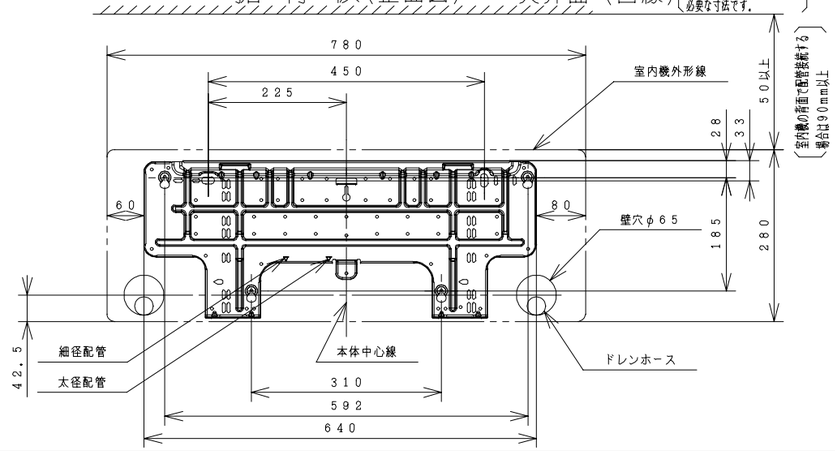

注記

1．室内機のサービススペースは上記寸法が必要です。
　カーテンレール、カーテンボックス等の上に設置する
　場合は、風の流れを損なわない寸法を確保してください。
2．配管は太径、細径とも断熱してあるものを使用します。
3．配管は長さ20m以内です。
4．室内・室外機の配管落差は10m以内です。
5．プラグの形状 Ⓘ
6．電源コードの長さ

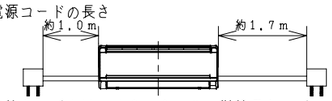

7．接続ケーブルは、φ2．0×3の単線Fケーブルを
　使用します。

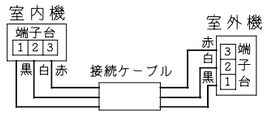

仕様表

項目 ＼ 形式				室内機 RAS-AJ28B	室外機 RAC-AJ28B
電源（50/60Hz）				単相100V	
冷凍装置	圧縮機出力（W）			－	600
	熱交換器フィン形状			細幅スリット	コルゲート
	冷媒制御装置			－	電動膨張弁
	冷媒切換装置			－	四方弁
	冷媒	種類		フロン R410A	
		封入量（g）		870	
	過負荷保護装置			自動復帰形	
	配管	配管接続方式		フレア	
		パイプ径（外径φmm）	細径	6.35	
			太径	9.52	
送風装置	ファンモータ出力（W）			25	40
	ファン（冷房・暖房）	種類		貫流ファン	プロペラファン
		風量（m³/h）	急速	750・830	1,860・1,740
			強風	480・550	－
			弱風	410・470	－
			微風	310・350	－
			静	260・260	－
電気特性	運転電流（A）	冷房		8.2	
		暖房		9.3（最大 15.0）	
	消費電力（W）	冷房		740（205～1,250）	
		暖房		840（165～1,485）	
	力率（%）	冷房		90	
		暖房		90	
	始動電流（A）	冷房		8.2	
		暖房		9.3	
	接続ケーブルの本数			3	
	電源プラグ	容量（V-A）		125V-15A	
		形状		Ⓘ	－
冷房特性	冷房能力（kW）			2.8（0.3～3.3）	
	除湿能力（ℓ/h）			1.6	
	冷房のめやす			8～12畳（13～19m²）	
暖房特性	暖房能力（kW）	標準		3.6（0.2～4.6）	
		低温		3.4	
	暖房のめやす			8～10畳（13～16m²）	
機能	据付方式			背面引掛	－
	主操作スイッチ			プッシュボタン（ワイヤレス）RAR-4Z3	
	表示ランプ			運転・タイマー	
	風速切換			自動，急速，強風，弱風，微風，静	
色調（近似マンセルNO.）				クリアホワイト（N9.5） シャインベージュ（10YR7/2）	ナチュラルグレー（2.9Y7.8/1）
外形寸法（mm）	高さ			280	570
	幅			780	750+91
	奥行			210	288+56
製品質量（kg）				8.5	29
騒音（dB）（冷房・暖房）	急速			48・47	47・47
	強風			38・38	－
	弱風			33・34	－
	微風			28・29	－
	静			24・24	－
ドレン接続口（外径φmm）				16	
付属品				壁掛据付部品一式	
電源コード長さ（m）	左／右			1.0／1.7	－

●本仕様は予告なく変更することがあります。

	SIGNATURE	DATE
DWN.	S. Todokoro	2012-03-17
CHKD.	K. Yoshida	2012-03-19
APPD.	E. Matsubara	2012-03-19

PROJECTION　SCALE NTS　TITLE RAS-AJ28B:RAC-AJ28B 構造・寸法図

Hitachi Appliances, Inc.
Tokyo Japan

TOCHIGI DWG. No. 3YAA BB0031706

REGD. REGD 2012 0319

BB0031707

室 外 機

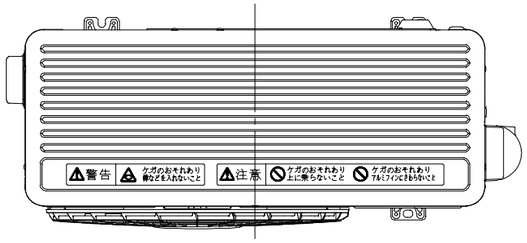

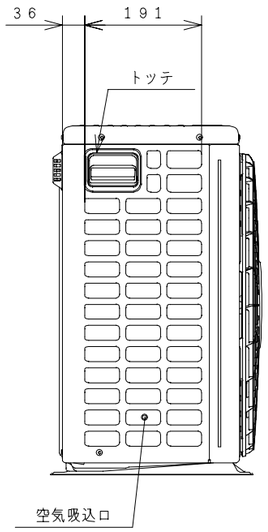

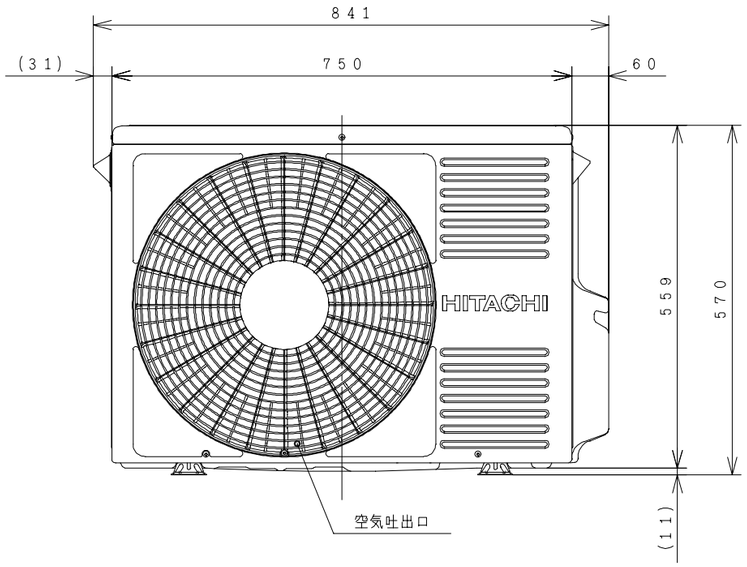

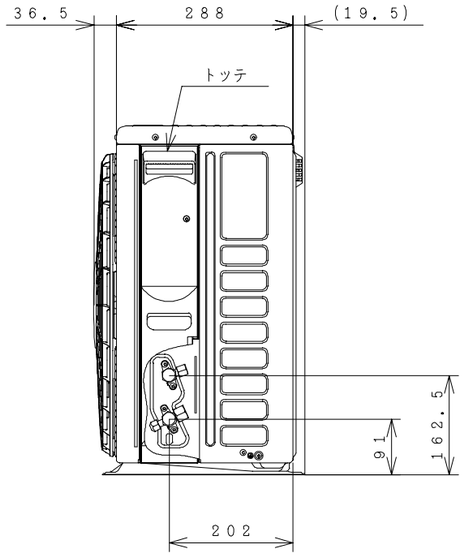

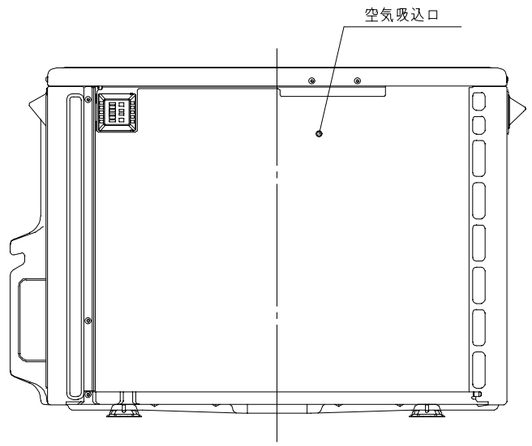

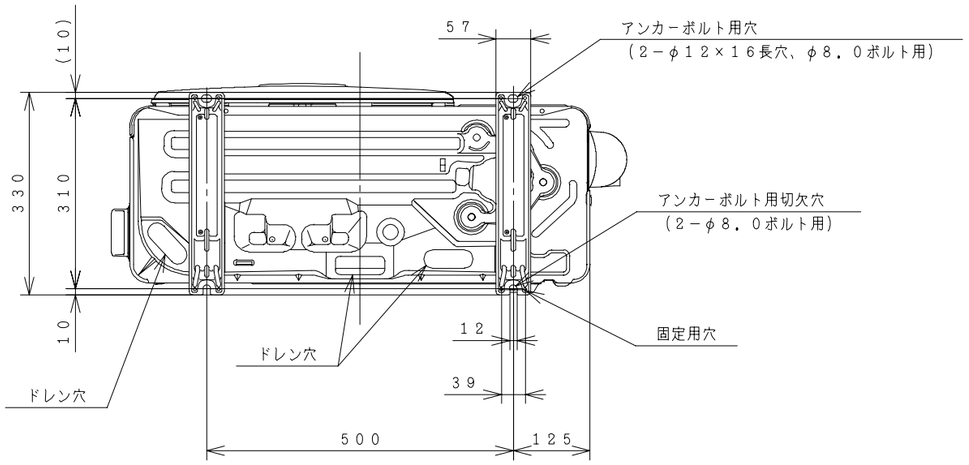

室外機サービススペース

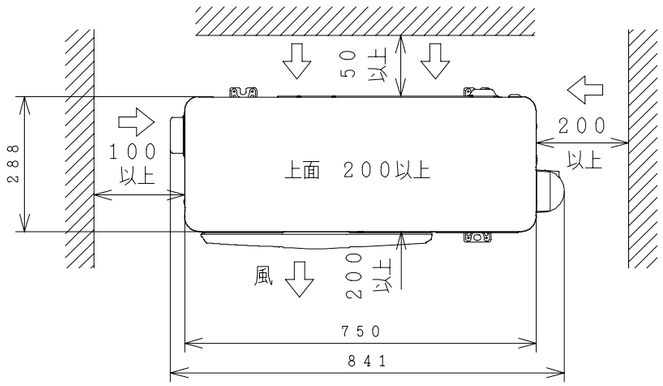

注記

1．本体の前、後、左、右、上方向に上図の ⟷ 印の間隔をあけられ、2方向以上開放できるところに据え付けてください。

2．効率のよい運転のため、周囲のスペースをできるだけ広くあけてください。

	SIGNATURE	DATE	PROJECTION	SCALE	TITLE
DWN.	S.Todokoro	2012-03-17		NTS	RAS-AJ28B:RAC-AJ28B 構造:寸法図
CHKD.	K.Yoshida	2012-03-19	Hitachi Appliances, Inc. Tokyo Japan	TOCHIGI DWG. No. 3YAA BB0031707	REGD. REGD 2012 0319
APPD.	E.Matsubara	2012-03-19			

BB0031708

回路図

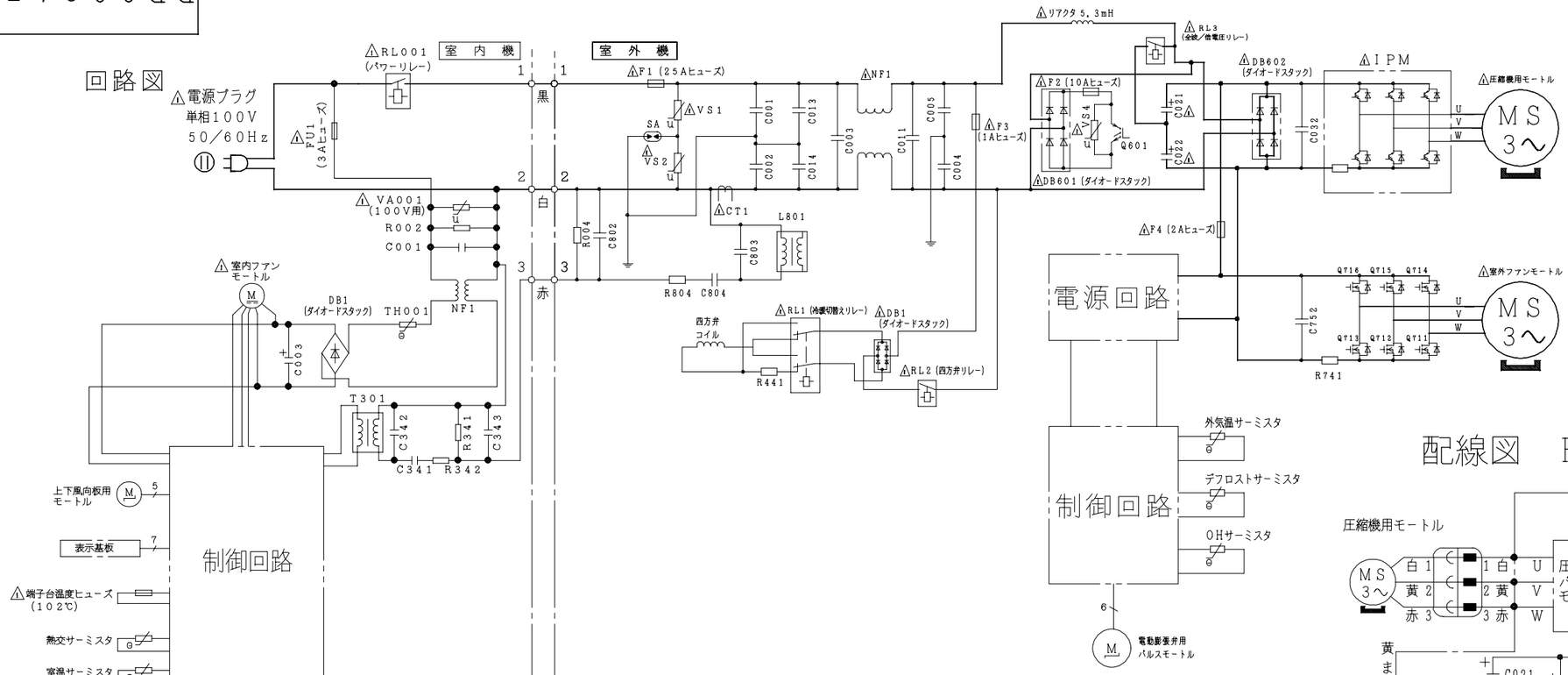

配線図　RAC－AJ28B

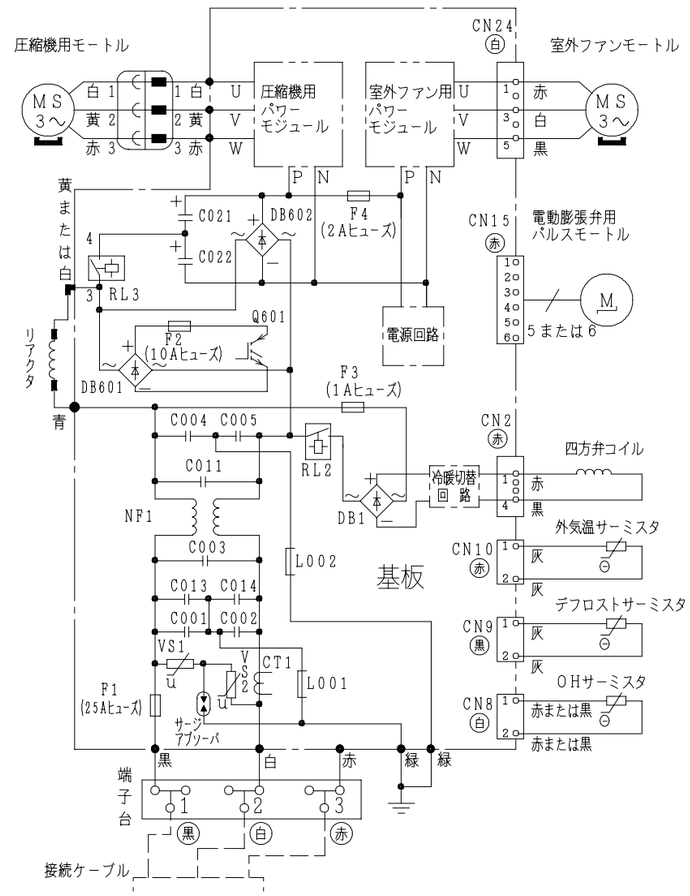

配線図　RAS－AJ28B

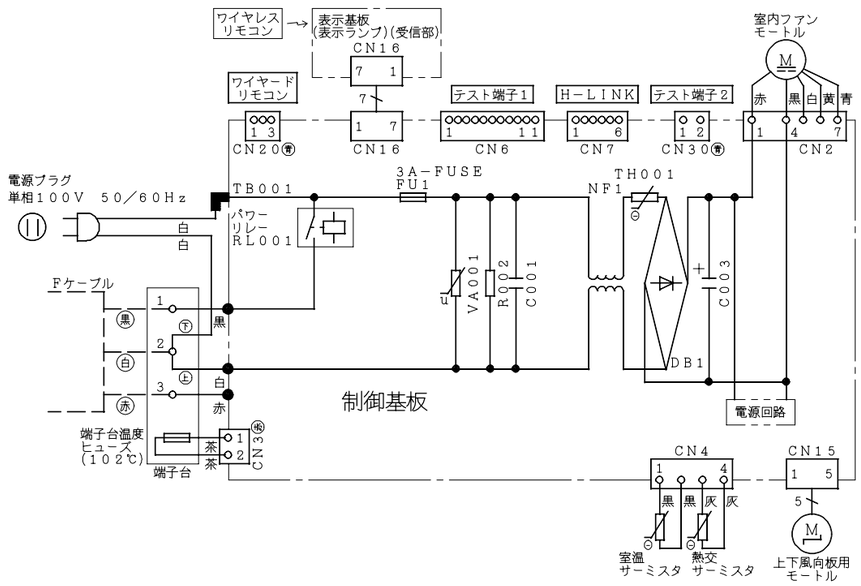

・ホームオートメーションを行う場合
室内基板の［テスト端子］CN6に別売の※1HA接続コードを差込んで※2標準アダプターと接続してください。

・カードキーコントローラーと連動させる場合
室内基板の［テスト端子］CN6に別売の※3カードキー接続コードを差込んでカードキーコントローラーと接続してください。
（室内基板のジャンパー線を切断して設定を行います）

・H－LINKに接続する場合
室内基板の［H－LINK］CN7に別売の※4RACアダプターの端子を差込んでください。

・ワイヤードリモコンを接続する場合
室内基板の［ワイヤードリモコン］CN20に別売の※5ワイヤードリモコンの端子を差込んでください。
（室内基板のジャンパー線を切断して設定を行います）

※1　HA接続コード：部品番号［SP－HAC1］
※2　標準アダプター：HA－S100TSA
※3　カードキー接続コード：部品番号［SP－CKC1］
※4　RACアダプター：PSC－6RAD
※5　ワイヤードリモコン：SP－WD1

	SIGNATURE	DATE	PROJECTION	SCALE	TITLE
DWN.	S. Todokoro	2012-03-17		NTS	RAS-AJ28B:RAC-AJ28B 回路図:配線図
CHKD.	Y. Miura	2012-03-17	Hitachi Appliances, Inc. Tokyo Japan	TOCHIGI DWG. No.	REGD. REGD 2012 0317
APPD.	E. Matsubara	2012-03-17		3YDA BB0031708	