BB0020888

室内機

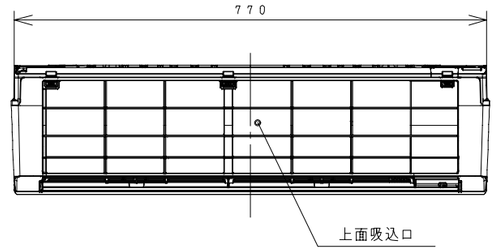

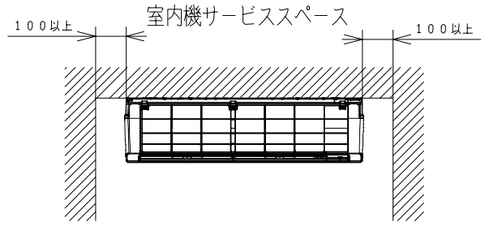

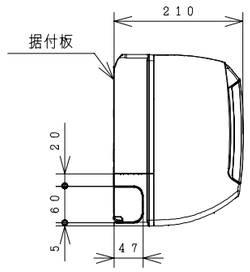

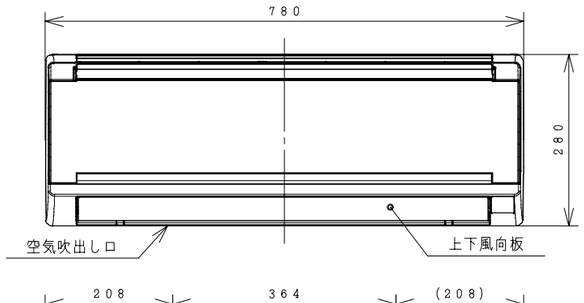

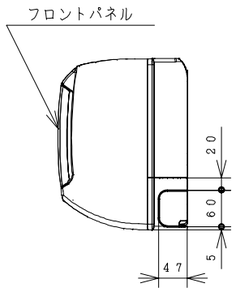

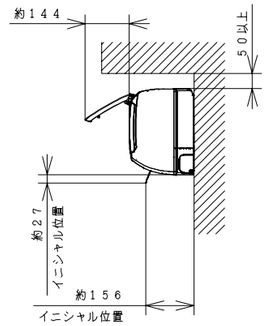

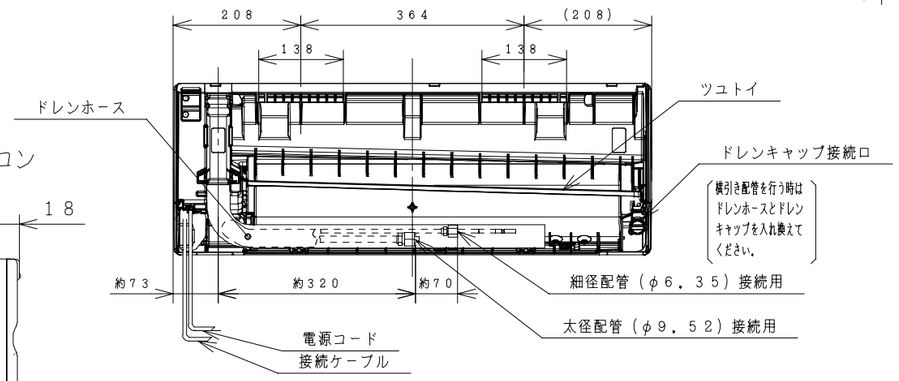

ワイヤレスリモコン

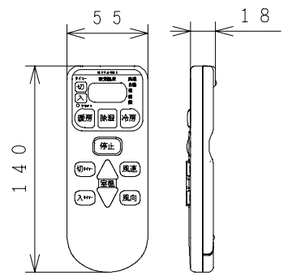

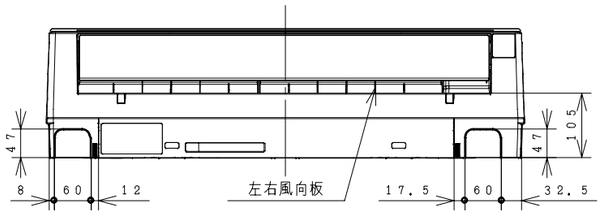

注記

1．室内機のサービススペースは上記寸法が必要です。
　カーテンレール、カーテンボックス等の上に設置する
　場合は、風の流れを損なわない寸法を確保してください。
2．配管は太径、細径とも断熱してあるものを使用します。
3．配管は長さ１２ｍ以内です。
4．室内・室外機の配管落差は８ｍ以内です。
5．プラグの形状 ⑪
6．電源コードの長さ

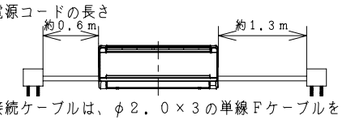

7．接続ケーブルは、φ2．0×3の単線Fケーブルを
　使用します。

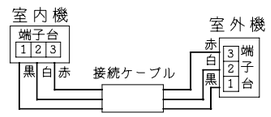

据付板（正面図）　天井面（回縁）（ユニットを引っ掛けるために必要な寸法です。）

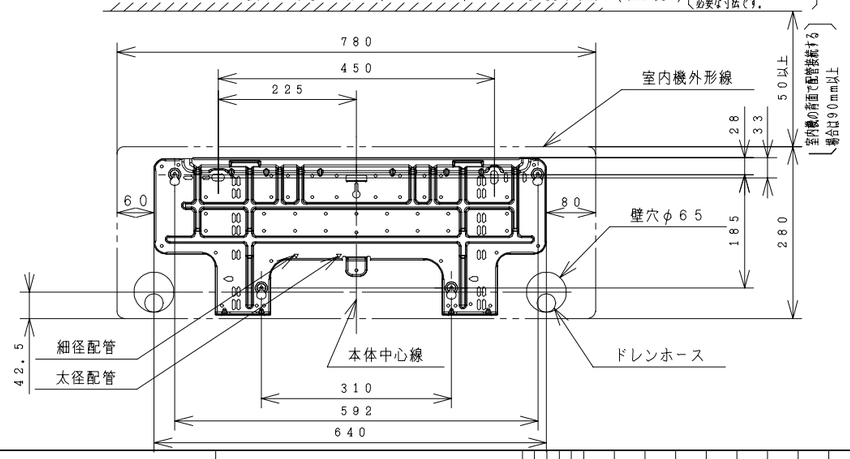

仕様表

形式			室内機	室外機
			RAS−AC22Z	RAC−AC22Z
電源（50/60Hz）			単相100V	
冷凍装置	圧縮機出力（W）		−	600
	熱交換器フィン形状		スリット	コルゲート
	冷媒制御装置		−	電動膨張弁
	冷媒切換装置		−	四方弁
	冷媒	種類	フロン R410A	
		封入量（g）	770	
	過負荷保護装置		自動復帰形	
	配管	配管接続方式	フレア	
		パイプ径（外径φmm） 細径	6.35	
		パイプ径（外径φmm） 太径	9.52	
送風装置	ファンモータ出力（W）		25	40
	ファン（冷房・暖房）	種類	貫流ファン	プロペラファン
		風量（m³/h） 強風	570・600	1,590・1,530
		風量（m³/h） 弱風	500・560	−
		風量（m³/h） 微風	430・480	−
電気特性	運転電流（A）	冷房	5.4	
		暖房	4.5（最大 15.0）	
	消費電力（W）	冷房	460（235〜 850）	
		暖房	380（170〜1,075）	
	力率（%）	冷房	85	
		暖房	85	
	始動電流（A）	冷房	5.4	
		暖房	4.5	
	接続ケーブルの本数		3	
	電源プラグ	容量（V−A）	125V−15A	
		形状	⑪	−
冷房特性	冷房能力（kW）		2.2（0.3〜2.8）	
	除湿能力（ℓ/h）		1.2	
	冷房のめやす		6〜9畳（10〜15m²）	
暖房特性	暖房能力（kW）	標準	2.2（0.2〜3.9）	
		低温	2.8	
	暖房のめやす		5〜6畳（ 8〜10m²）	
機能	据付方式		背面引掛	−
	主操作スイッチ		プッシュボタン（ワイヤレス）RAR−4L1	
	表示ランプ		運転・タイマー	
	風速切換		自動，強風＋パワフル，強風，弱風，微風	
色調（近似マンセルNO.）			クリアホワイト（N9.5）	Tベージュ（5Y7/2）
外形寸法（mm）	高さ		280	505
	幅		780	700+64
	奥行		210	258+54
製品質量（kg）			7.5	24
騒音（dB）（冷房・暖房）	強風		45・45	45・45
	弱風		34・35	−
	微風		28・30	−
ドレン接続口（外径φmm）			16	
付属品			壁掛据付部品一式	
電源コード長さ（m）	左／右		0.6／1.3	−

●本仕様は予告なく変更することがあります。

	SIGNATURE	DATE
DWN.	S.Todokoro	2010-02-02
CHKD.	H.Yamazaki	2010-02-02
APPD.	E.Matsubara	2010-02-02

PROJECTION　SCALE: NTS

TITLE: RAS-AC22Z:RAC-AC22Z 構造・寸法図

Hitachi Appliances, Inc.
Tokyo Japan

TOCHIGI DWG. No. 3YAA BB0020888

REGD. 2010 0202

BB0020889

室　外　機

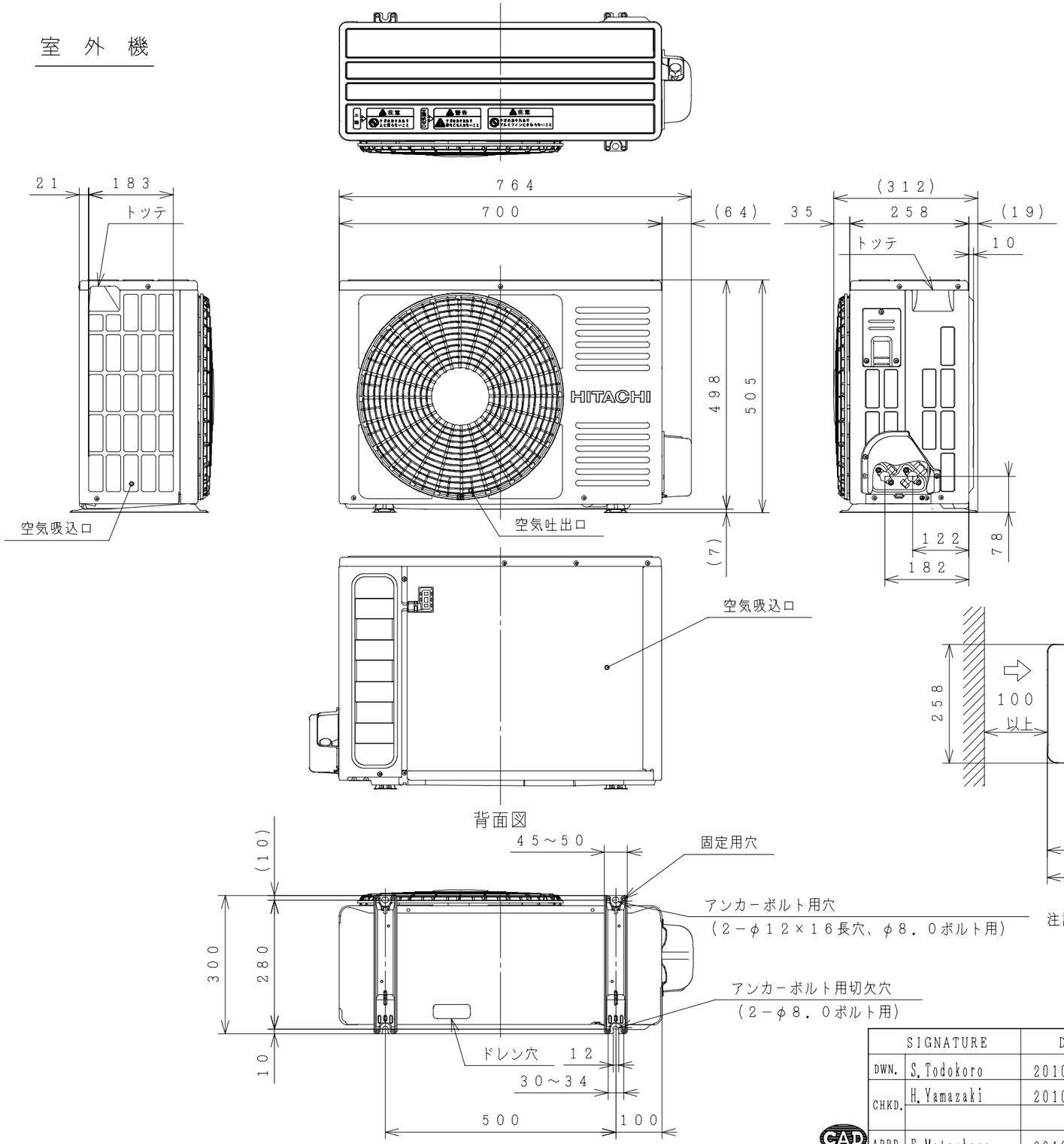

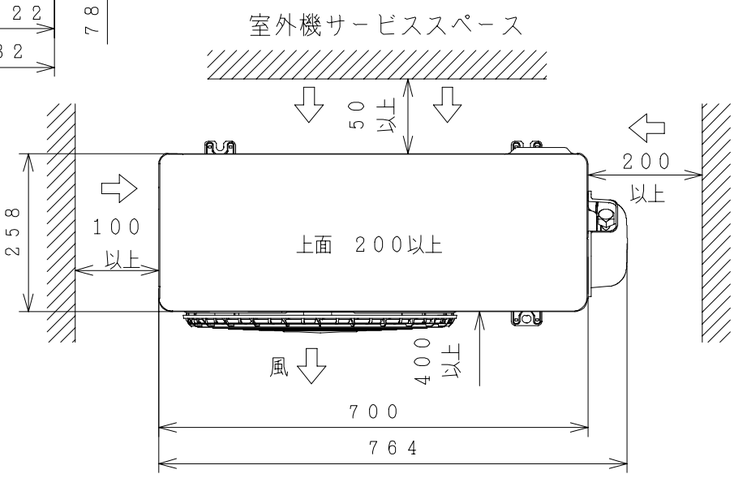

注記

1．本体の前、後、左、右、上方向に上図の ⟷ 印の間隔をあけられ3方向以上開放できるところに据え付けてください。

SIGNATURE		DATE	PROJECTION	SCALE	TITLE
DWN.	S.Todokoro	2010-02-02		NTS	RAS-AC22Z:RAC-AC22Z 構造:寸法図
CHKD.	H.Yamazaki	2010-02-02	Hitachi Appliances, Inc. Tokyo Japan	TOCHIGI DWG. No.	3YAA BB0020889
APPD.	E.Matsubara	2010-02-02			REGD. REGD 2010 0202

BB0020890

回路図

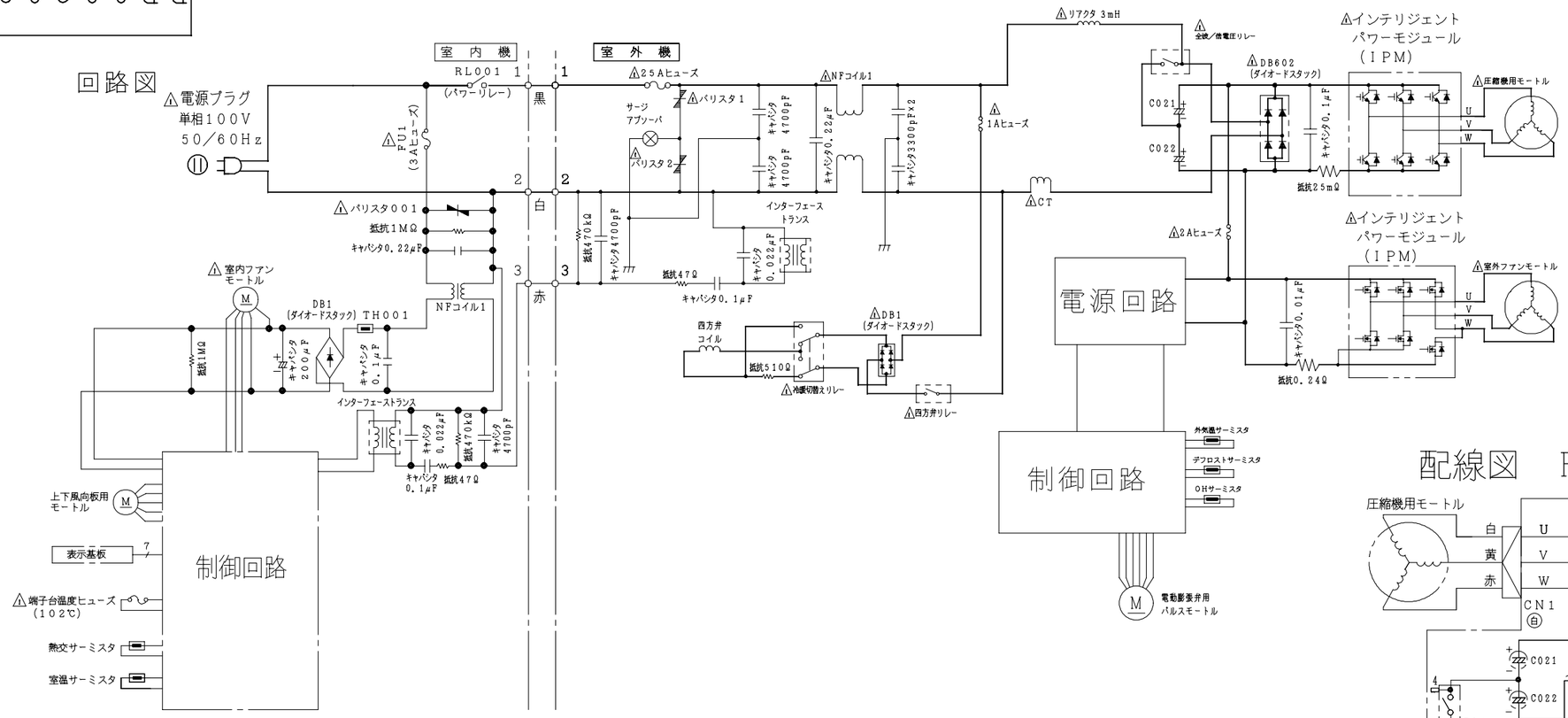

配線図 RAS−AC22Z

・ホームオートメーションを行う場合
室内基板の［テスト端子］CN6に別売の ※1HA接続コードを差込んで ※2標準アダプターと接続してください。

・H−LINKに接続する場合
室内基板の［H−LINK］CN7に別売の※3 RACアダプターの端子を差込んでください。

※1 HA接続コード：部品番号〔RAS−2810RX100〕(サービスパーツ)

※2 標準アダプター：HA−S100TSA

※3 RACアダプター：PSC−6RAD

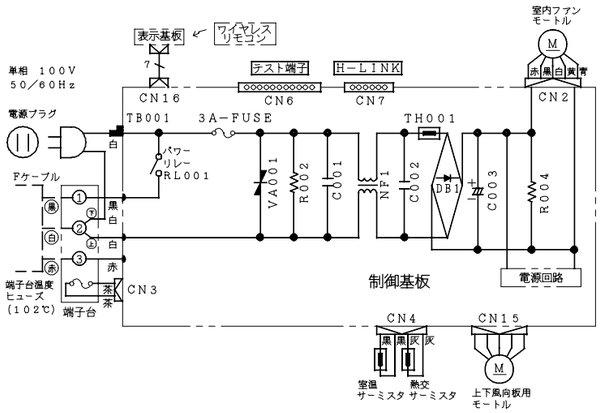

配線図 RAC−AC22Z

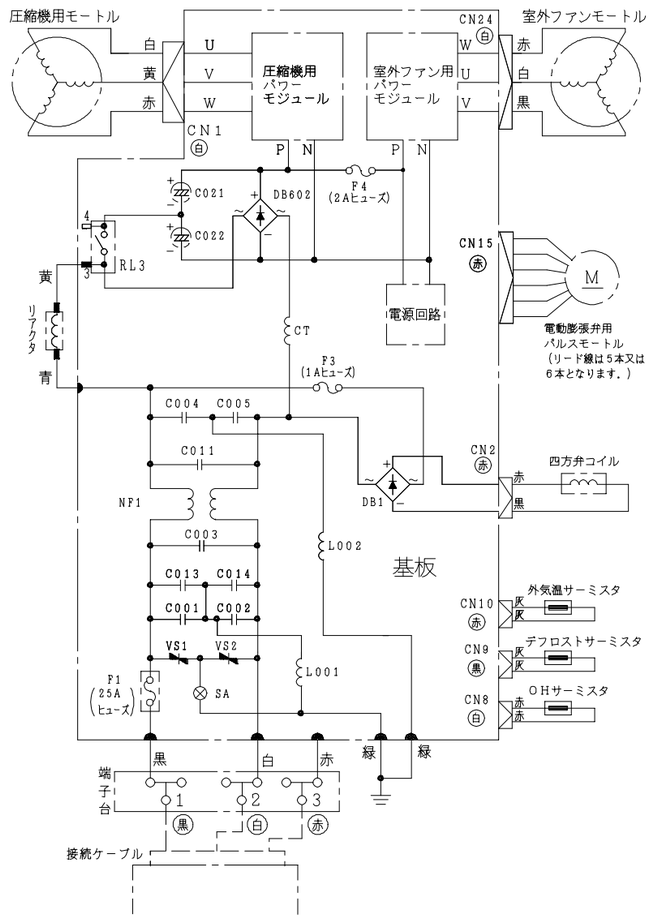

	SIGNATURE	DATE
DWN.	S. Todokoro	2010-02-02
CHKD.	T. Umeshita	2010-02-02
	H. Shono	2010-02-02
APPD.	E. Matsubara	2010-02-02

PROJECTION | SCALE: NTS | TITLE: RAS-AC22Z:RAC-AC22Z 回路図:配線図

Hitachi Appliances, Inc.
Tokyo Japan

TOCHIGI DWG. No. 3YDA BB0020890

REGD. REGD 2010 0203