3YAA64360

室内機

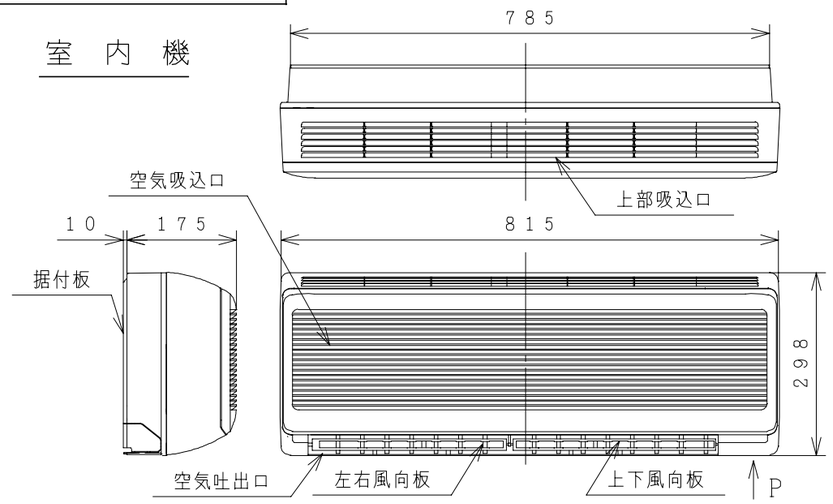

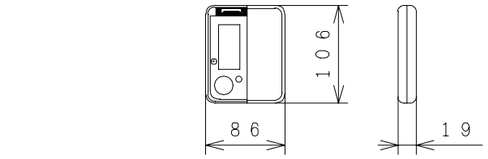

ワイヤレスリモコン

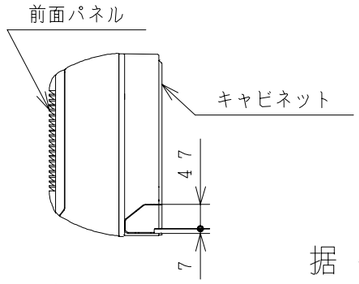

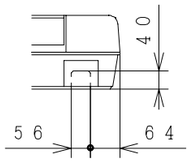

Pから見る（下引配管位置）

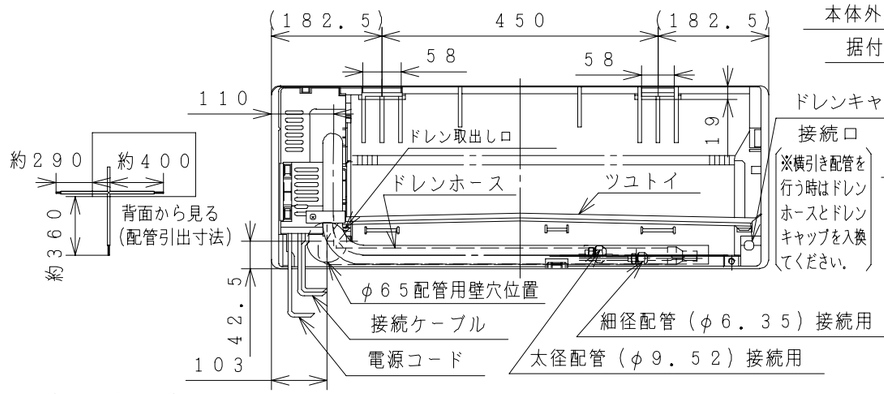

据付板

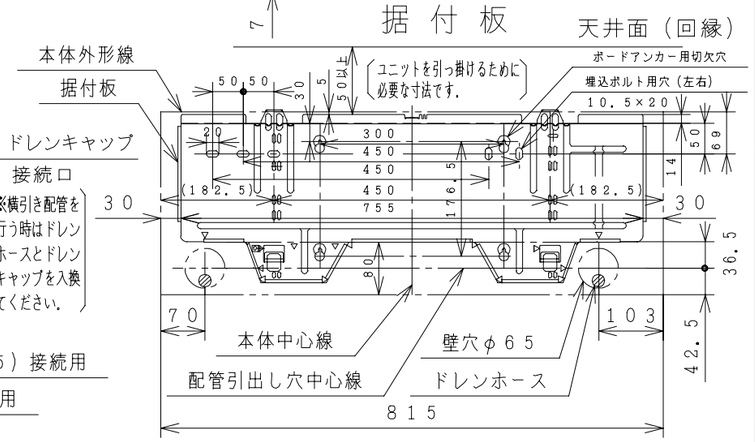

室外機

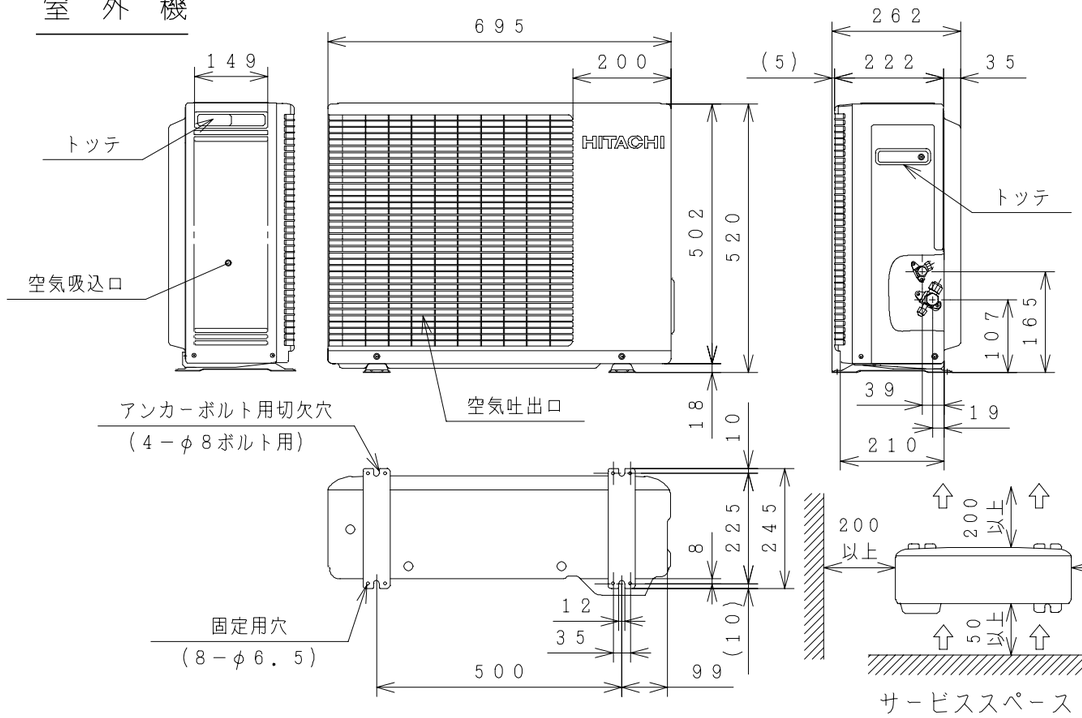

注記

1. 室内機のサービススペースは左右が100mm、上は50mm必要です。
2. 配管は太径、細径とも断熱してあるものを使用します。
3. 配管は長さ8m以内です。
4. 室内・室外機の配管落差は5m以内です。
5. プラグの形状 ⒾL
6. 電源コードの長さ

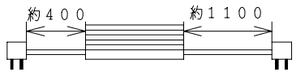

7. 接続ケーブルは、電源側がφ2.0×2、制御側φ1.6×2のFケーブルを使用します

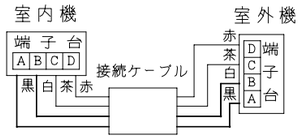

仕様表

項目			形式	室内機 RAS-289DX	室外機 RAC-289DX
電源（50/60Hz）				単相100V	
冷凍装置	圧縮機出力（W）			－	700
	熱交換器フィン形状			アコーディオンスリット	波形フィン
	冷媒制御装置			－	キャピラリチューブ
	冷媒切換装置			－	四方弁
	冷媒	種類		フロン22	
		封入量（g）		790（エアパージ分100g含む）	
	過負荷保護装置			自動復帰形	
	配管	配管接続方式		フレア	
		パイプ径（外径φmm）	細径	φ6.35	
			太径	φ9.52	
		配管セット		P-24VK2, 28VK2	
送風装置	ファンモータ出力（W）			10	20
	ファン（冷房・暖房）	種類		貫流ファン	プロペラファン
		風量（m³/h）	強風	400・480	1,300・1,200
			弱風	300・400	－
			静か	300・300	－
電気特性	運転電流（A）	冷房		12.1	
		暖房	ヒータON	－	
			ヒータOFF	15.2	
	消費電力（W）	冷房		1,090（190～1,250）	
		暖房	ヒータON	－	
			ヒータOFF	1,370（160～1,730）	
	力率（%）	冷房		90	
		暖房	ヒータON	－	
			ヒータOFF	90	
	始動電流（A）	冷房		12.1	
		暖房		15.2	
	接続ケーブルの本数			4	
	電源プラグ	容量（V-A）		125V-20A	
		形状		ⒾL	
冷房特性	冷房能力（kW）			2.8（0.5～3.2）	
	除湿能力（ℓ/h）			1.6	
	冷房のめやす			8～12畳（13～19m²）	
暖房特性	暖房能力（kW）	ヒータON		－	
		ヒータOFF		4.0（0.4～4.8）	
	電気ヒーター（W）			－	
	暖房のめやす			9～11畳（15～18m²）	
機能	据付方式			背面引掛	－
	主操作スイッチ			プッシュボタン（ワイヤレス）RAR-1G1	
	表示ランプ			運転，タイマー，ホットキープ，一発温風	
	風速切換			自動，強風，弱風，静か	
キャビネット（色，マンセルNo）				－	ベージュNo5Y7/2
外形寸法（mm）	高さ			298	520
	幅			815	695
	奥行			175+10	210+52
製品質量（kg）				8.5	29
騒音（dB）（冷房・暖房）	強風			36・39	42・44
	弱風			32・36	－
	静か			30・30	－
ドレン接続口（外径φmm）				16	
付属品				壁掛据付部品一式	
電源コード長さ（m）	左/右			0.4/1.1	－
型式認可番号				91-48001	

- 再封入時は冷媒量を接続配管5m時は690g、5mを超える時は765g封入願います。
- 本仕様は予告なく変更することがあります。

備考				投影法	尺度 NTS
入庫 93.1.9	製図 ヨコヤマ	93・01・08	名称 RAS-289DX:RAC-289DX 構造：寸法図	Hitachi Appliances, Inc. Tokyo Japan	栃木図番 3YAA64360
	審査 ヨコヤマ	93・01・08			
	承認 ナガサワ	93・01・08			

「2006.04.01 社名変更/Company Name change Apr.01.2006」

3YDA64382

回路図

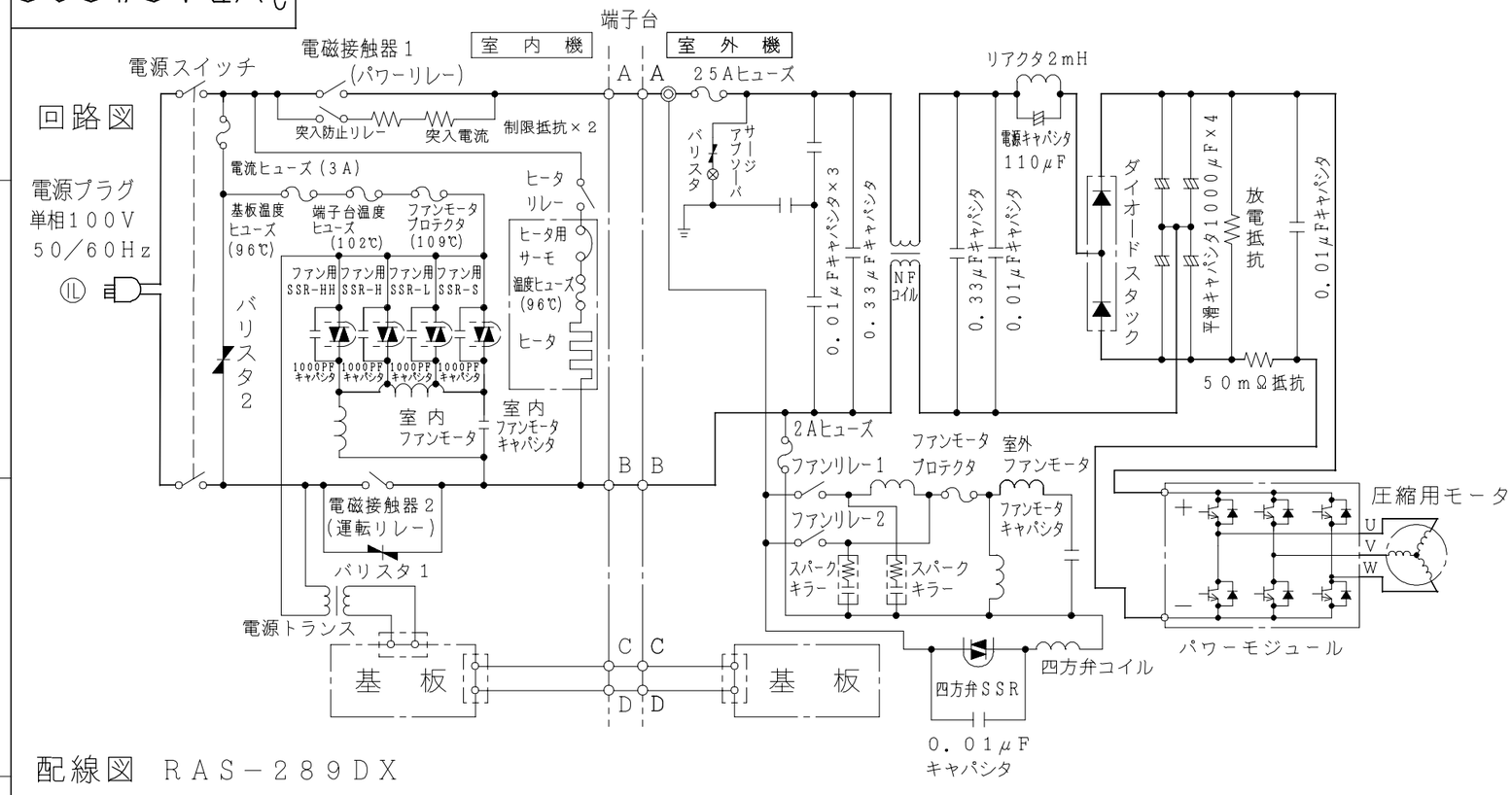

配線図 RAC−289DX

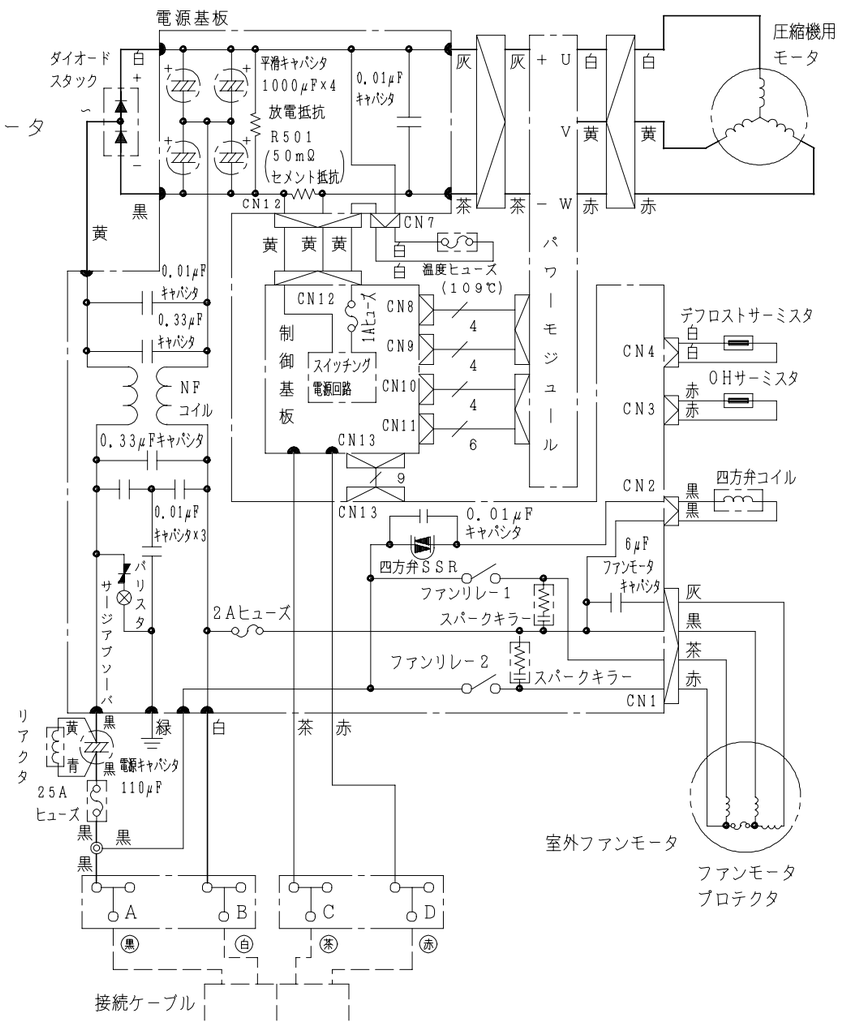

配線図 RAS−289DX

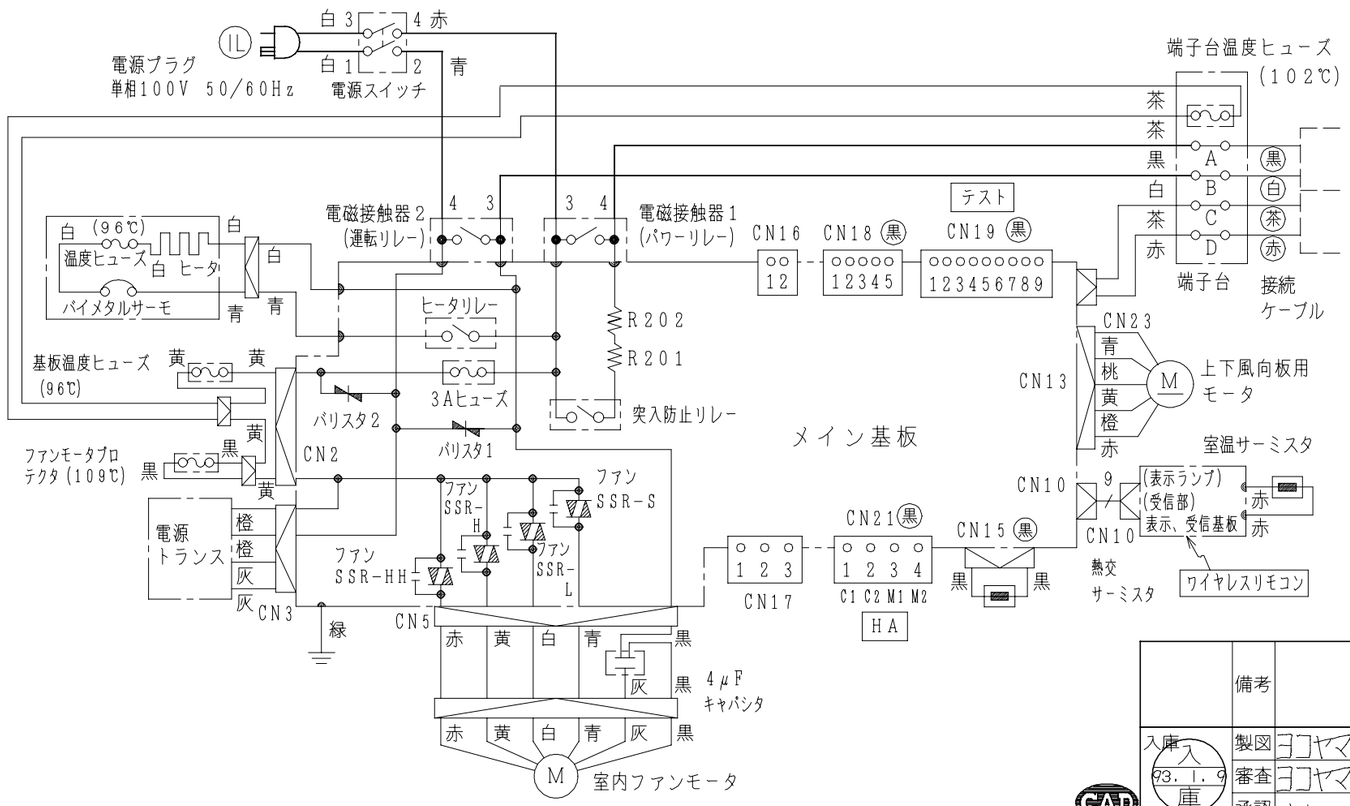

	備考				投影法	尺度
						NTS
入庫 93.1.9	製図	ヨコヤマと	93・01・08	名称 RAS-289DX:RAC-289DX 回路図:配線図	Hitachi Appliances, Inc. Tokyo Japan	栃木図番 3YDA64382
	審査	ヨコヤマと	93・01・08			
	承認	ナガサワ	93・01・08			

「2006.04.01 社名変更/Company Name change Apr.01.2006」