3YAA73236

室内機

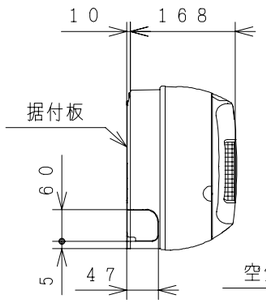

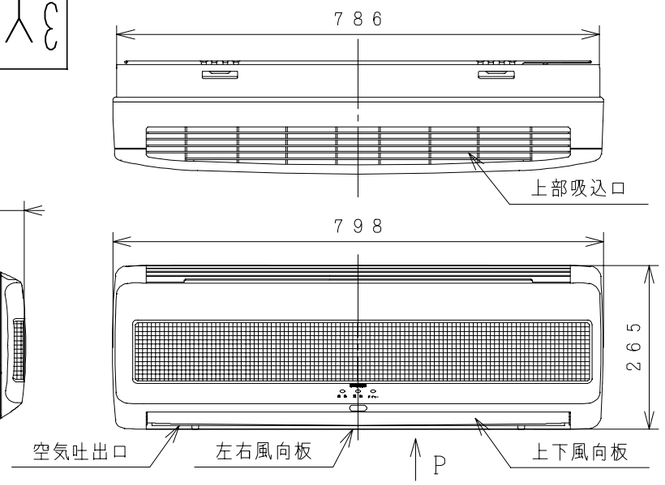

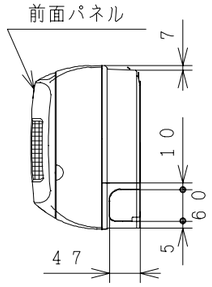

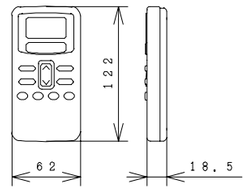

ワイヤレスリモコン

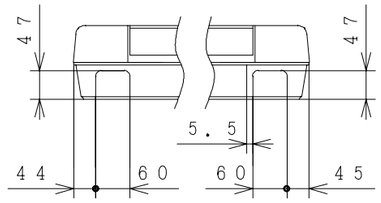

Pから見る（下引配管位置）

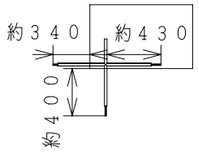

背面から見る
（配管引出寸法）

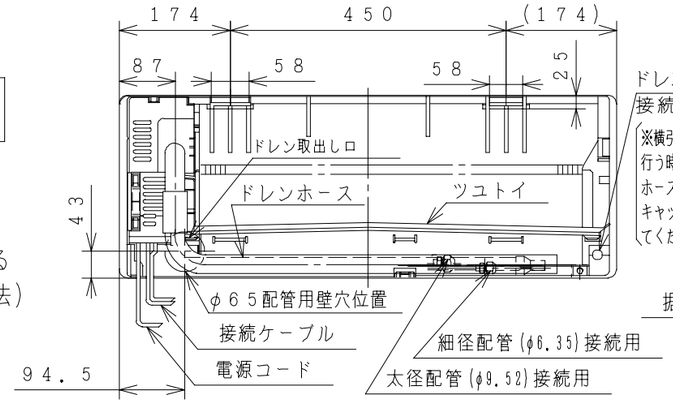

背面図

据付板

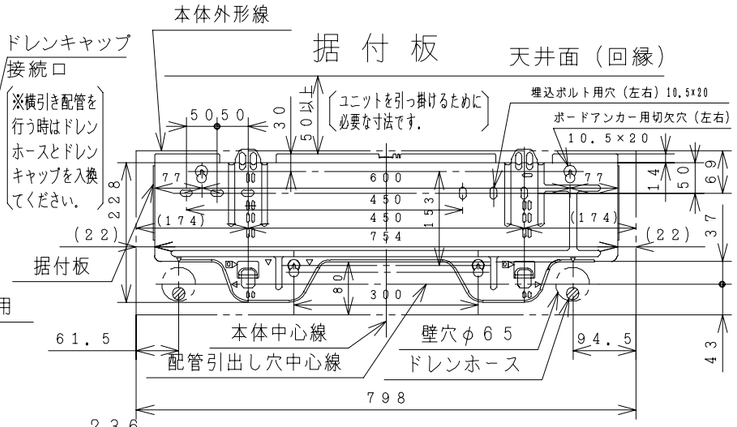

室外機

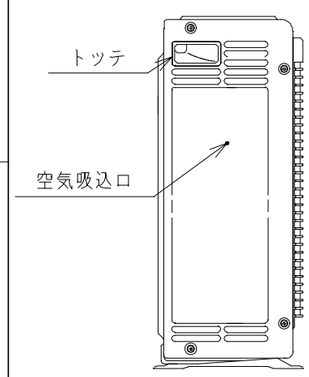

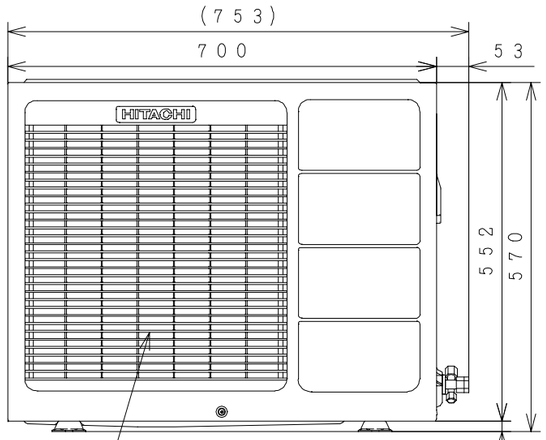

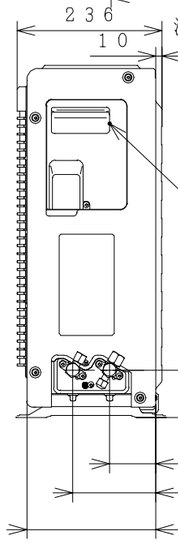

注記

1. 室内機のサービススペースは左右が100mm、上は50mm必要です。
2. 配管は太径、細径とも断熱してあるものを使用します。
3. 配管は長さ8m以下です。
4. 室内・室外機の配管落差は5m以内です。
5. プラグの形状 Ⓛ
6. 電源コードの長さ

7. 接続ケーブルは、電源側がφ2.0×2、制御側φ1.6×2のFケーブルを使用します。

室内機受電の場合

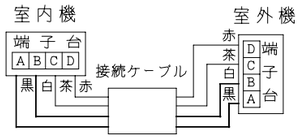

室外機受電の場合

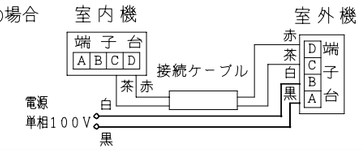

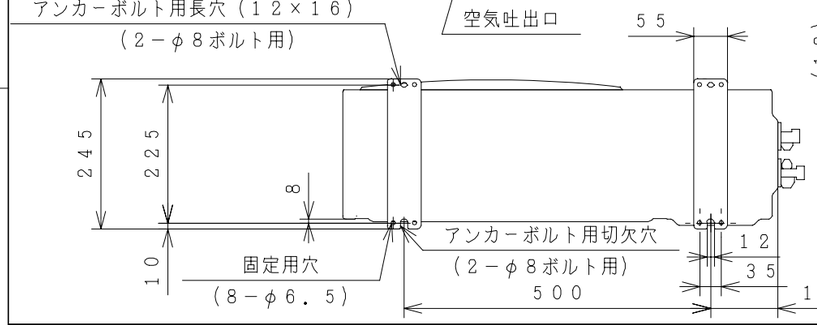

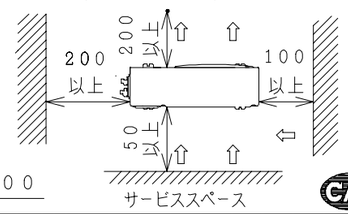

仕様表

項目		形式	室内機 RAS−288HX	室外機 RAC−28HX
電源（50/60Hz）			単相100V	
冷凍装置	圧縮機出力（W）		−	800
	熱交換器フィン形状		スリット	波形
	冷媒制御装置		−	キャピラリチューブ
	冷媒切換装置		−	四方弁
	冷媒	種類	フロン22	
		封入量（g）	670（エアパージ分50g含む）	
	過負荷保護装置		自動復帰形	
	配管	配管接続方式	フレア	
		パイプ径（外径φmm） 細径	φ6.35	
		太径	φ9.52	
		配管セット	P−24VK2，28VK2	
送風装置	ファンモータ出力（W）		20	20
	ファン（冷房・暖房）	種類	貫流ファン	プロペラファン
		風量（m³/h） 強風	400・520	1300
		弱風	310・390	−
		微風	240・260	−
電気特性	運転電流（A）	冷房	11.5	
		暖房 ヒータON	−	
		暖房 ヒータOFF	13.9	
	消費電力（W）	冷房	1,035（190〜1,195）	
		暖房 ヒータON	−	
		暖房 ヒータOFF	1,250（175〜1,435）	
	力率（%）	冷房	90	
		暖房 ヒータON	−	
		暖房 ヒータOFF	90	
	始動電流（A）	冷房	11.5	
		暖房	13.9	
	接続ケーブルの本数		4	
	電源プラグ	容量（V−A）	125V−20A	
		形状	Ⓛ	−
冷房特性	冷房能力（kW）		2.8（0.9〜3.2）	
	除湿能力（ℓ/h）		1.6	
	冷房のめやす		8〜12畳（13〜19m²）	
暖房特性	暖房能力（kW）	ヒータON	−	
		ヒータOFF	4.0（0.9〜4.6）	
		低温	3.3	
	電気ヒーター（W）		−	
	暖房のめやす		9〜11畳（15〜18m²）	
機能	据付方式		背面引掛	−
	主操作スイッチ		プッシュボタン（ワイヤレス）RAR−1T1	
	表示ランプ		除湿，運転，タイマー	
	風速切換		自動，強風，弱風，微風	
キャビネット（色，マンセルNo）			−	TベージュNo5Y7/2
外形寸法（mm）	高さ		265	570
	幅		798	700+53
	奥行		168+10	210+35
製品質量（kg）			6.5	29
騒音（dB）（冷房・暖房）	強風		38・41	45・45
	弱風		32・35	−
	微風		28・30	−
ドレン接続口（外径φmm）			16	
付属品			壁掛据付部品一式	
電源コード長さ（m）	左/右		0.4/1.1	−

- 再封入時は冷媒量を接続配管5m以下は620g、5mを超え7m以下の時は640g、7mを超え8m以下の時は670g封入願います。
- 本仕様は予告なく変更することがあります。

備考				投影法	尺度 NTS
入庫 96.11.15	製図	ツカダ	96・10・15	名称 RAS−288HX：RAC−28HX 構造：寸法図	Hitachi Appliances, Inc. Tokyo Japan
	審査	ツカダ	96・10・15		栃木図番 3YAA73236
	承認	オソト	96・10・15		

CAD

「2006.04.01 社名変更/Company Name change Apr.01.2006」

3YDA73237

回路図

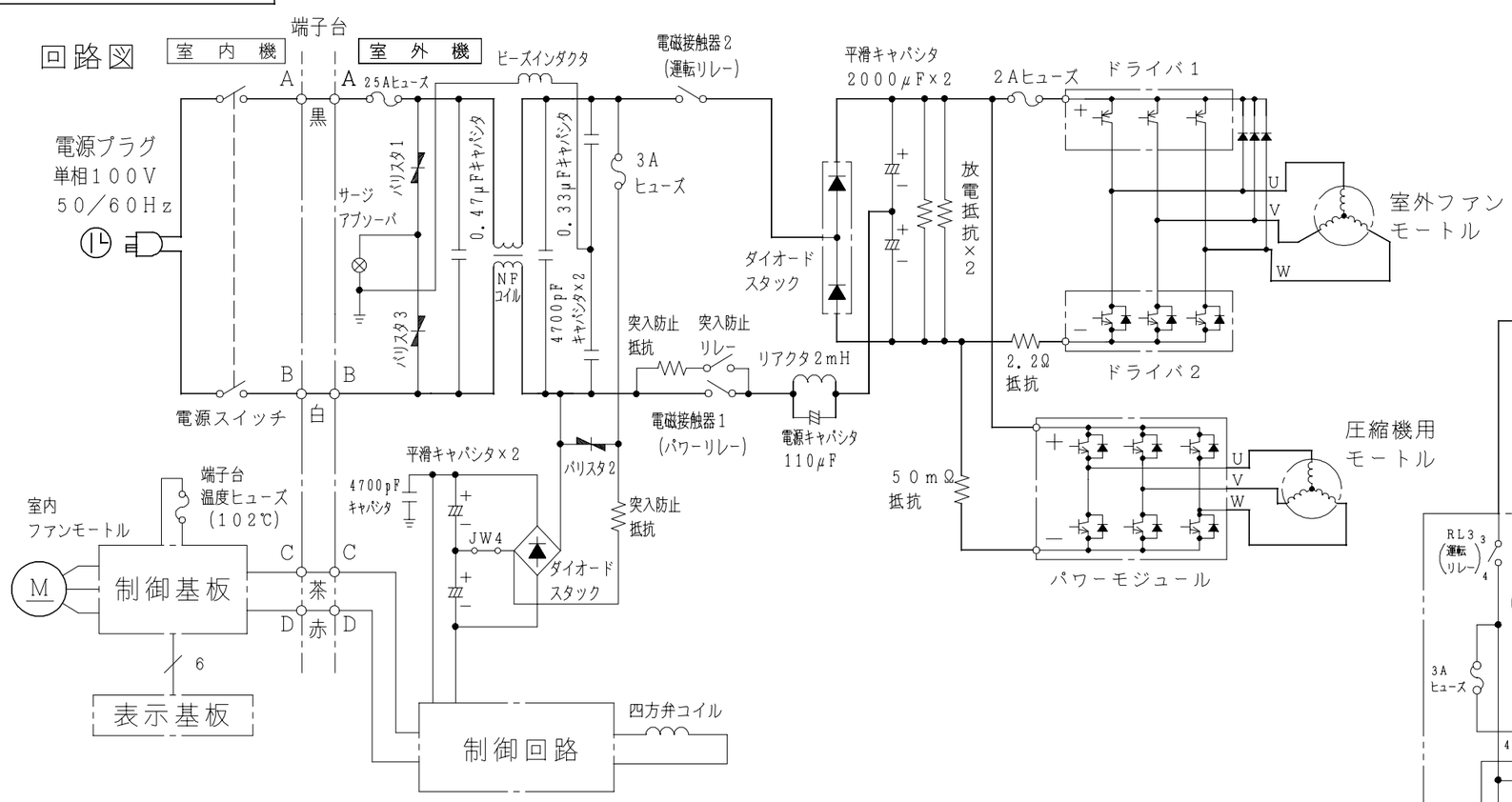

配線図　RAC−28HX

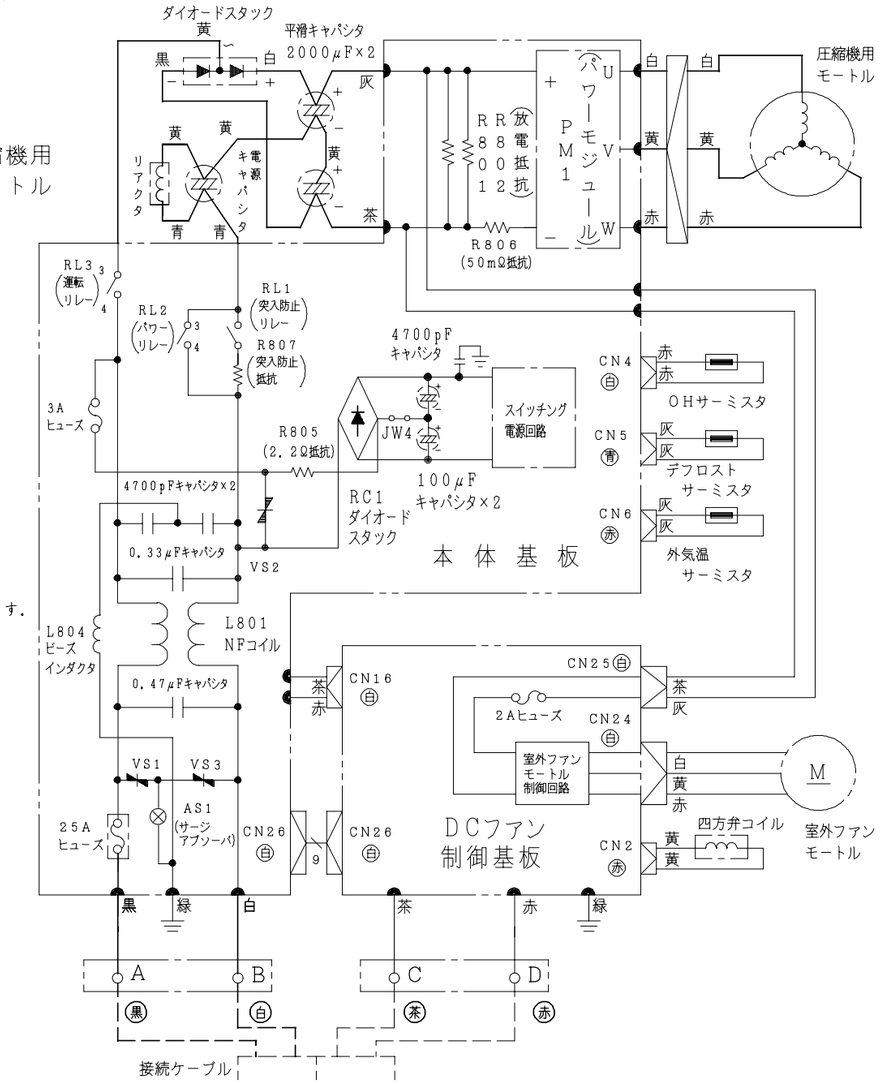

注記

1．図象は室内機から電源を取る時の回路図を示します．

配線図　RAS−288HX

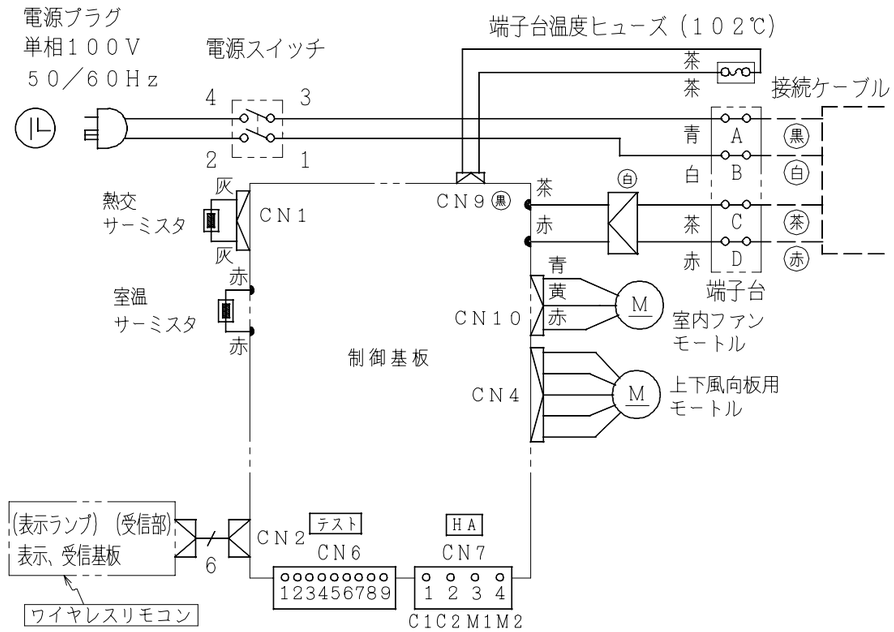

	備考				投影法	尺度
入庫 96.11.15 庫	製図	ツカダ	96・10・15	名称 RAS-288HX:RAC-28HX 回路図：配線図	Hitachi Appliances, Inc. Tokyo Japan	NTS
	審査	イノウエ	96・10・15			栃木図番
	承認	オソト	96・10・15			3YDA73237

「2006.04.01 社名変更/Company Name change Apr.01.2006」