3YAA78202

室内機

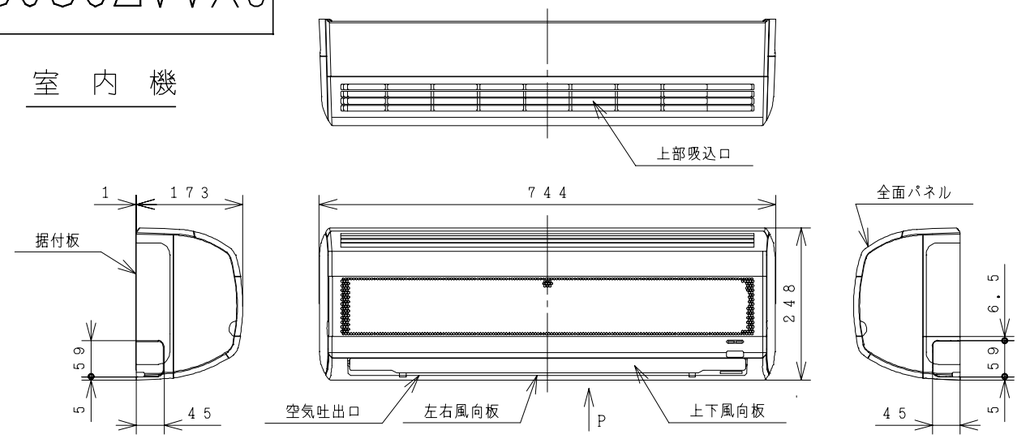

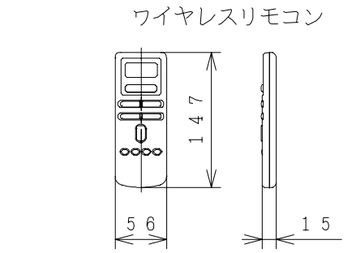

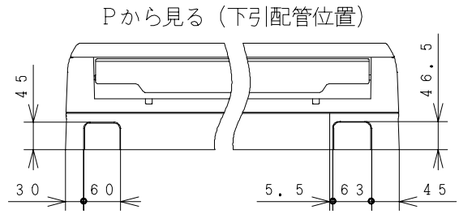

背面から見る
（配管引出寸法）

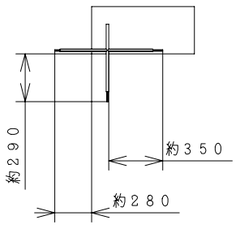

背面図

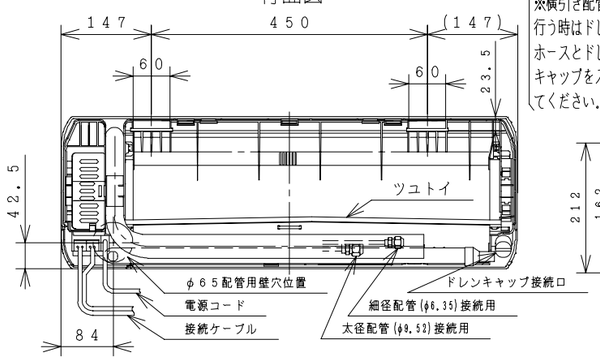

※横引き配管を行う時はドレンホースとドレンキャップを入換てください。

据付板　天井面（回縁）

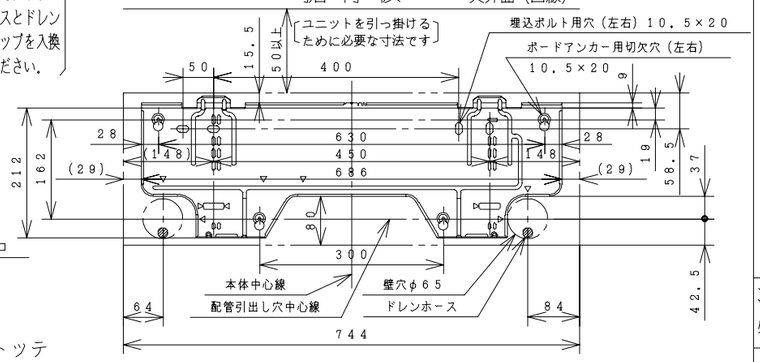

室外機

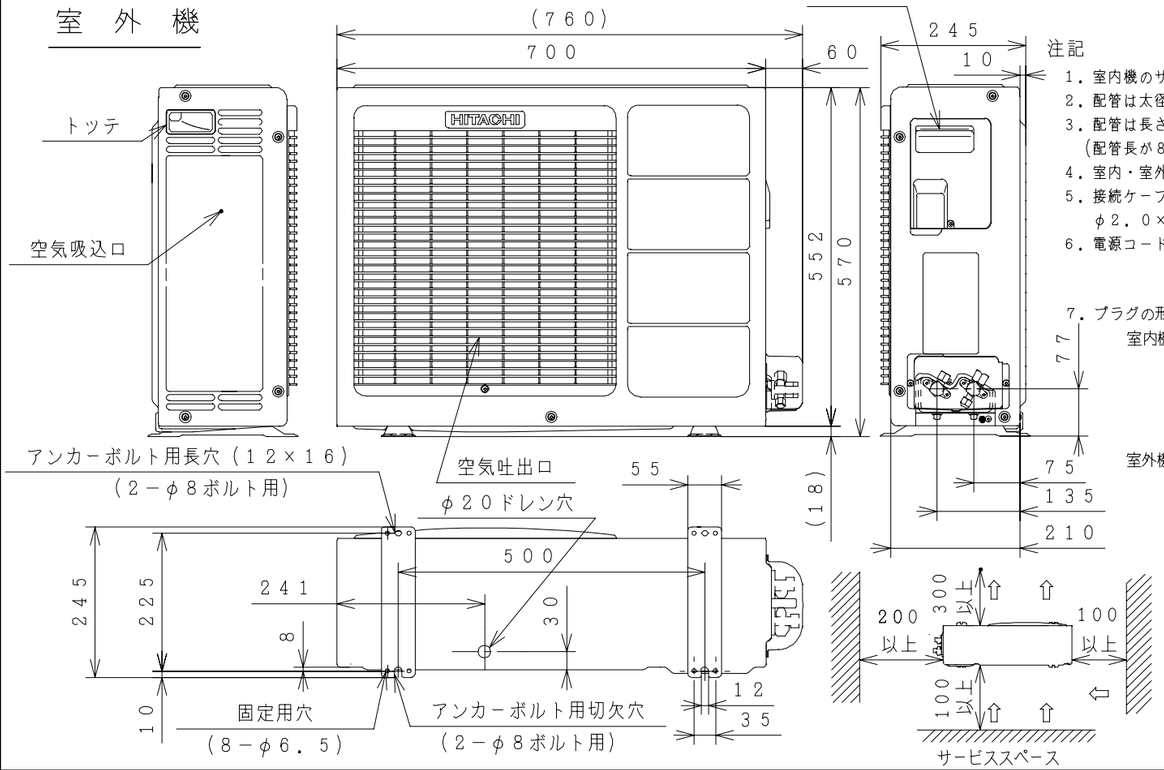

注記

1. 室内機のサービススペースは左右が100mm、上は50mm必要です。
2. 配管は太径、細径とも断熱してあるものを使用します。
3. 配管は長さ15m以内です。
（配管長が8mを超える時は20g／mの冷媒追加充填が必要です。）
4. 室内・室外機の配管落差は10m以内です。
5. 接続ケーブルは、電源側がφ2.0×2、制御側がφ1.6×2または φ2.0×2の単線Fケーブルを使用します。
6. 電源コードの長さ　約900　約1600

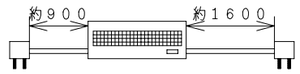

7. プラグの形状 Ⅱ

室内機受電の場合

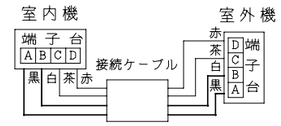

室外機受電の場合

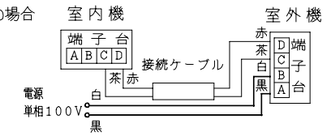

仕様表

項目 ＼ 形式			室内機	室外機
電源（50／60Hz）			単相100V	
冷凍装置	圧縮機出力（W）		－	700
	熱交換器フィン形状		アコーディオン	コルゲート
	冷媒制御装置		－	キャピラリチューブ
	冷媒切換装置		－	四方弁
	冷媒	種類	HCFC－22	
		封入量（g）	580（エアパージ分20g含む）	
	過負荷保護装置		自動復帰形	
	配管	配管接続方式	フレア	
		パイプ径（外径φmm） 細径	φ6.35	
		太径	φ9.52	
		配管セット	P－24VK2，28VK2	
送風装置	ファンモータ出力（W）		20	20
	ファン（冷房・暖房）	種類	貫流ファン	プロペラファン
		風量（m³／h） 強風	410・500	1320・1290
		弱風	320・410	－
		微風	280・340	－
電気特性	運転電流（A）	冷房	12.4	
		暖房 ヒータON	－	
		暖房 ヒータOFF	13.5	
	消費電力（W）	冷房	1,120（320～1,150）	
		暖房 ヒータON	－	
		暖房 ヒータOFF	1,215（280～1,350）	
	力率（%）	冷房	90	
		暖房 ヒータON	－	
		暖房 ヒータOFF	90	
	始動電流（A）	冷房	12.4	
		暖房	13.5	
	接続ケーブルの本数		4	
	電源プラグ	容量（V－A）	125V－15A	
		形状	Ⅱ	－
冷房特性	冷房能力（kW）		2.5（0.9～2.8）	
	除湿能力（ℓ／h）		1.4	
	冷房のめやす		7～10畳（11～17m²）	
暖房特性	暖房能力（kW）	ヒータON	－	
		ヒータOFF	3.4（0.9～3.9）	
		低温	2.8	
	電気ヒーター（W）		－	
	暖房のめやす		7～9畳（12～15m²）	
機能	据付方式		背面引掛	－
	主操作スイッチ		ワイヤレスリモコン（プッシュボタン），RAR－1Y4	
	表示ランプ		運転，タイマー	
	風速切換		自動，強風，弱風，微風	
キャビネット（色，マンセルNo）			－	－
外形寸法（mm）	高さ		248	570
	幅		744	700＋60
	奥行		168＋5	210＋35
製品質量（kg）			5.5	28.0
騒音（dB）（冷房・暖房）	強風		38・42	47・47
	弱風		32・36	－
	微風		28・32	－
ドレン接続口（外径φmm）			16	
付属品			壁掛据付部品一式	
電源コード長さ（m）	左／右		0.9／1.6	－

● 本仕様は予告なく変更することがあります。

	署名	年月日	投影法	尺度	名称
製図	カタギリ	1999・09・15		NTS	RAS-25SLX:RAC-25SLX 構造：寸法図
審査	カタギリ	1999・09・15			
		・ ・	Hitachi Appliances, Inc. Tokyo Japan	栃木図番 3YAA78202	再入庫
承認	オソト	1999・09・17			入庫 1999-10 04

CAD

「2006.04.01 社名変更/Company Name change Apr.01.2006」

3YDA78203

回路図

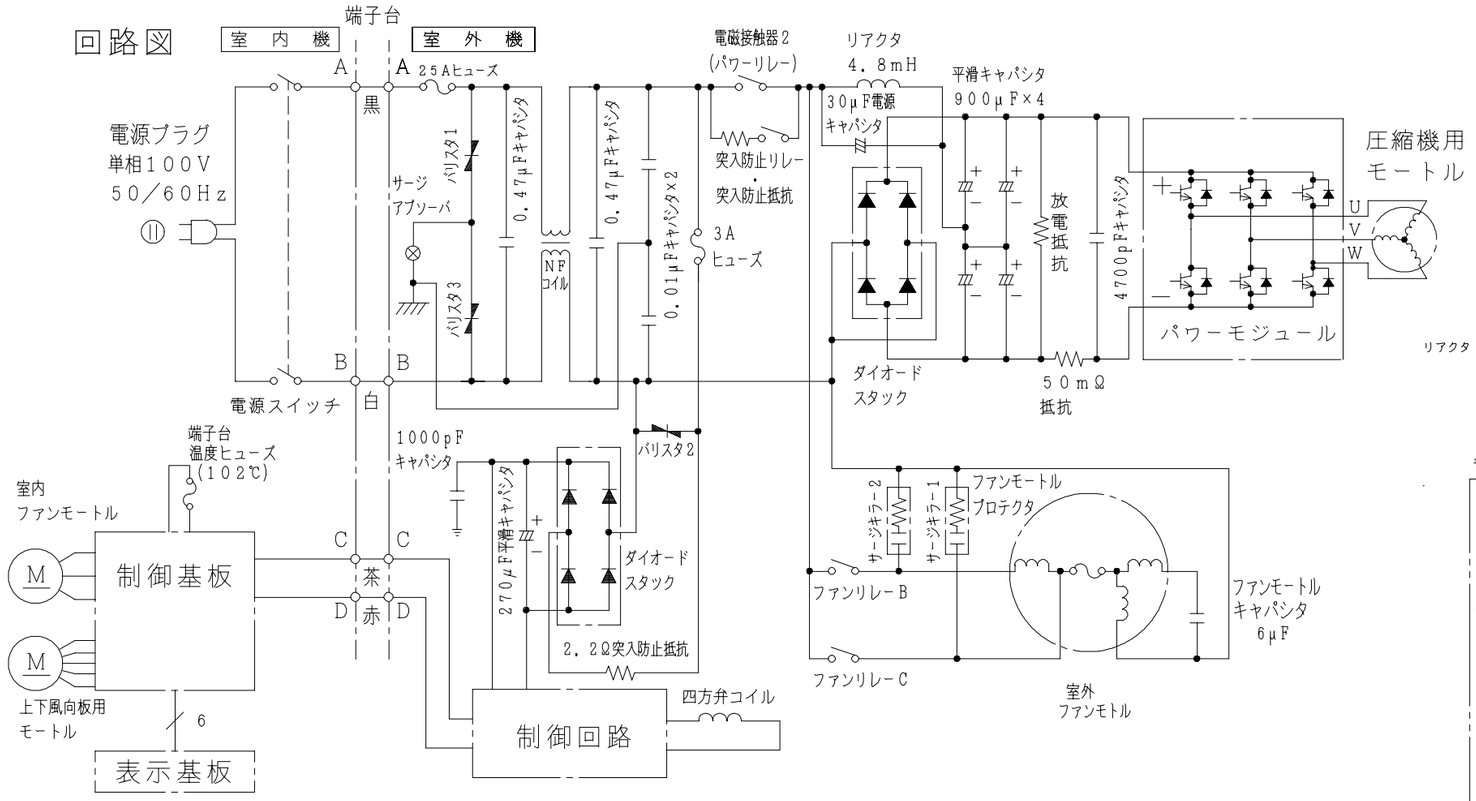

配線図　RAC−25SLX

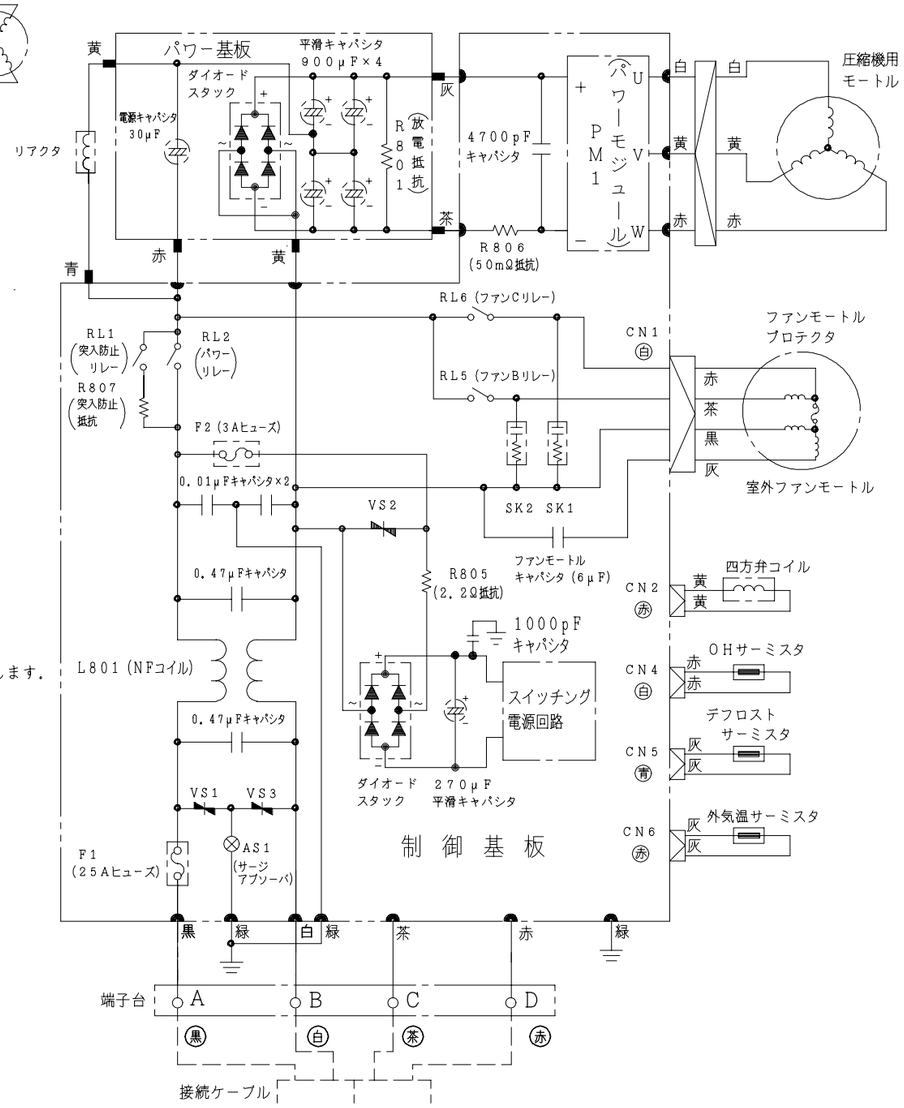

注記

1．図象は室内機から電源を取る時の回路図を示します．

配線図　RAS−25SLX

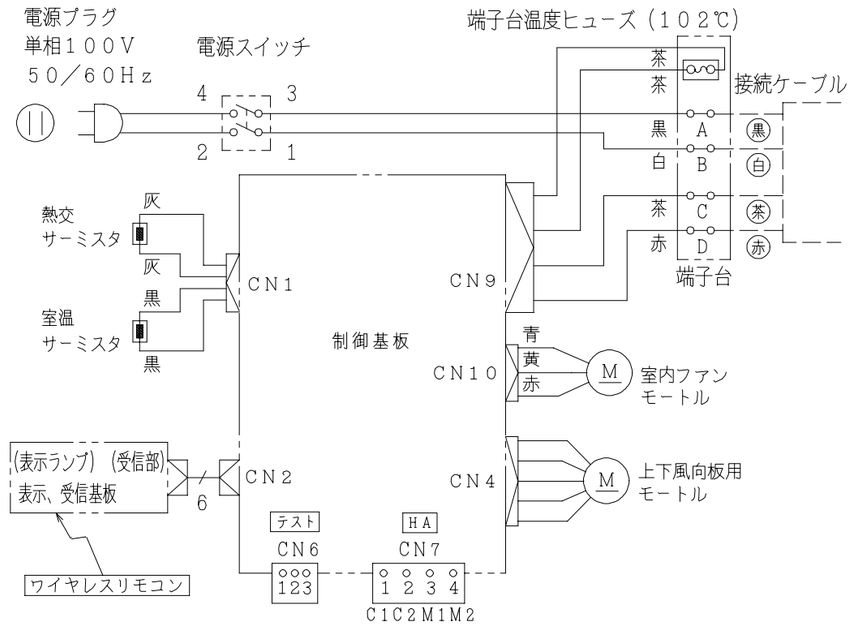

署名		年月日	投影法	尺度	名称
製図	カタギリ	1999・09・15		NTS	RAS-25SLX:RAC-25SLX 回路図：配線図
審査	カタギリ	1999・09・15	Hitachi Appliances, Inc. Tokyo Japan	栃木図番 3YDA78203	再入庫
		・　・			入庫 1999-10 04
承認	オソド	1999・09・17			

「2006.04.01 社名変更/Company Name change Apr.01.2006」