3YAA78381

室内機

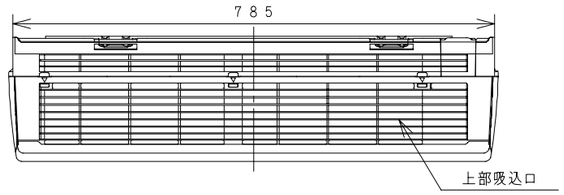

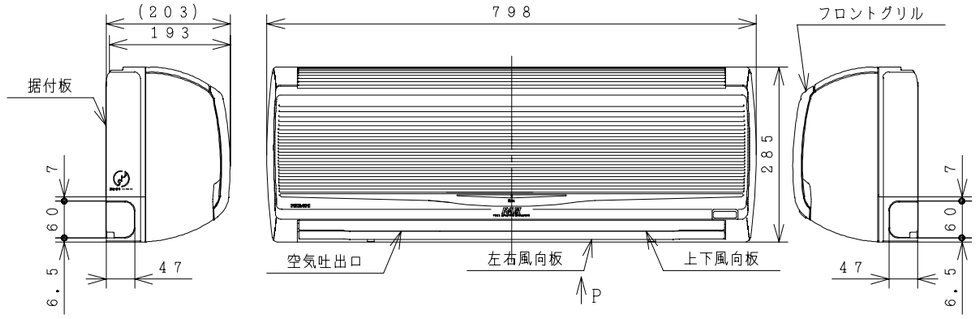

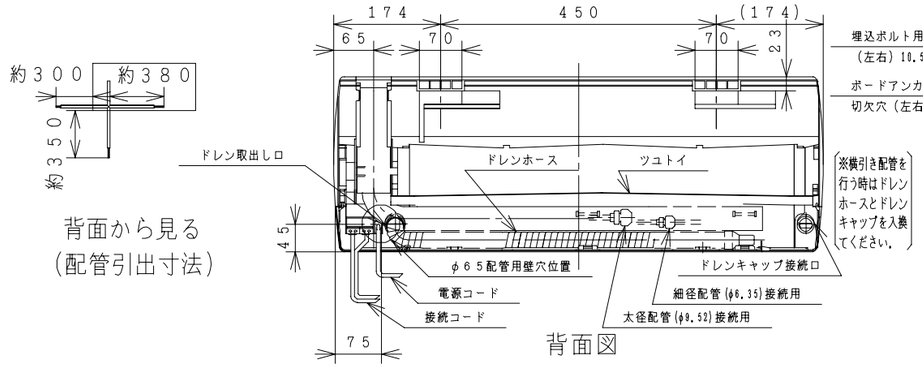

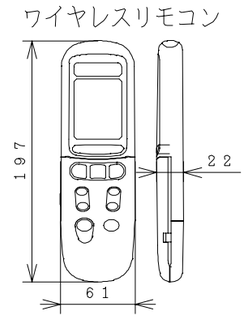

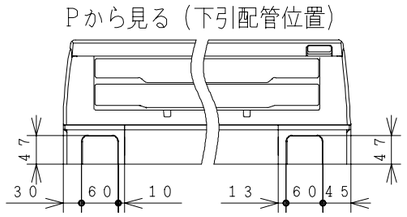

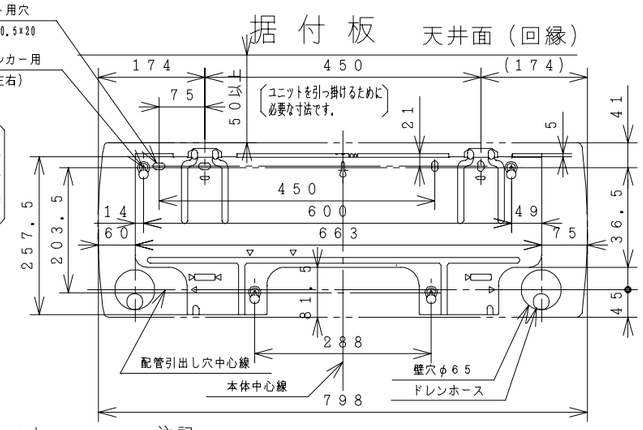

室外機

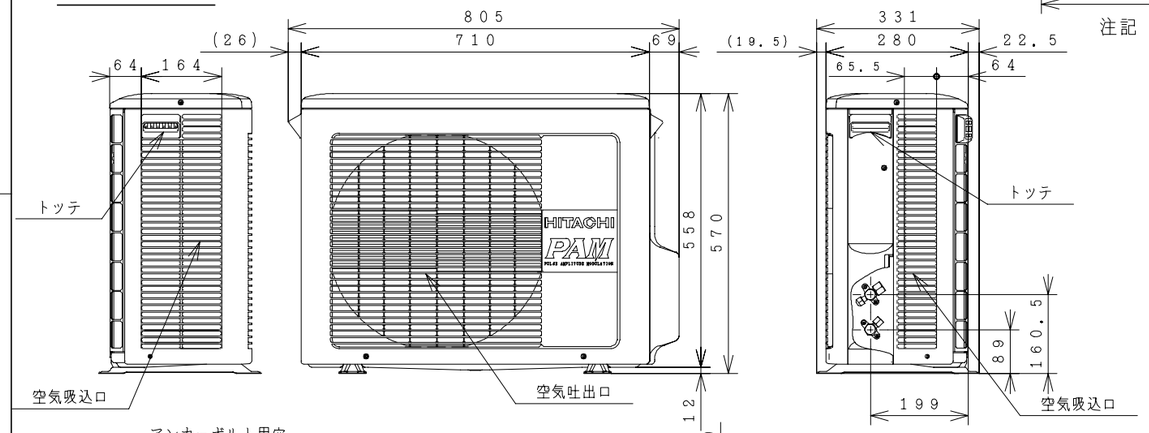

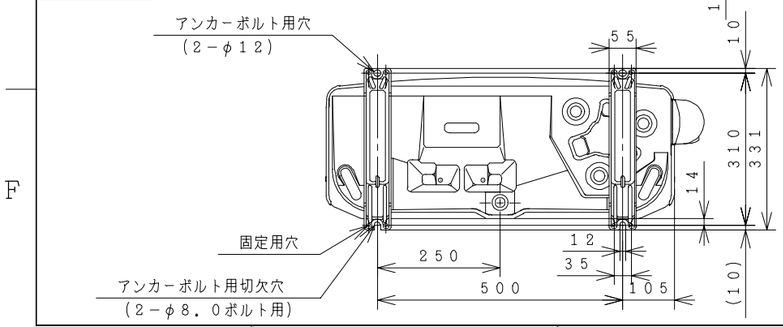

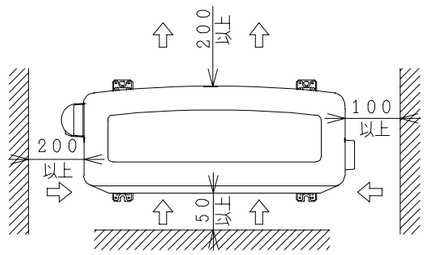

サービススペース

注記

1. 室内機のサービススペースは左右が50mm、上は50mm必要です。
2. 配管は太径、細径とも断熱してあるものを使用します。
3. 配管は長さ20m以内です。配管長が12mを超える時は10g/mの冷媒追加充填が必要です。
4. 室内・室外機の配管落差は10m以内です。
5. プラグの形状 Ⓛ
6. 電源コードの長さ

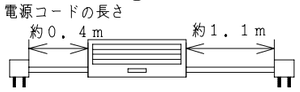

7. 接続ケーブルは、電源側がφ2.0×2、制御側がφ1.6×2またはφ2.0×2の単線Fケーブルを使用します。

室内機から電源を取る場合

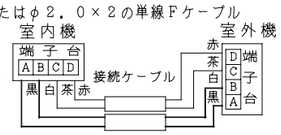

室外機から電源を取る場合

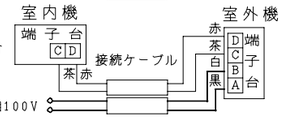

仕様表

項目			形式	室内機 RAS−25PLX	室外機 RAC−25PLX
電源 (50/60Hz)				単相100V	
冷凍装置	圧縮機出力 (W)			−	800
	熱交換器フィン形状			スリット	コルゲート
	冷媒制御装置			−	電動膨張弁
	冷媒切換装置			−	四方弁
	冷媒	種類		フロン R410A	
		封入量 (g)		1150 g	
	過負荷保護装置			自動復帰形	
	配管	配管接続方式		フレア	
		パイプ径 (外径φmm)	細径	φ6.35	
			太径	φ9.52	
		配管セット		P−24VR, P−28VR	
送風装置	ファンモータ出力 (W)			20	20
	ファン (冷房・暖房)	種類		貫流ファン	プロペラファン
		風量 (m³/h)	強風	500・620	1,500・1,500
			弱風	430・560	−
			微風	380・500	−
電気特性	運転電流 (A)	冷房		4.8	
		暖房	ヒータON	−	
			ヒータOFF	6.8	
	消費電力 (W)	冷房		480 (80 ～ 700)	
		暖房	ヒータON	−	
			ヒータOFF	670 (75 ～ 1660)	
	力率 (%)	冷房		99	
		暖房	ヒータON	−	
			ヒータOFF	99	
	始動電流 (A)	冷房		4.8	
		暖房		6.8	
	接続ケーブルの芯数			4	
	電源プラグ	容量 (V−A)		125V−20A	
		形状		Ⓛ	−
冷房特性	冷房能力 (kW)			2.5 (0.9～3.0)	
	除湿能力 (ℓ/h)			1.4	
	冷房のめやす			7～10畳 (11～17m²)	
暖房特性	暖房能力 (kW)	ヒータON		−	
		ヒータOFF		3.6 (0.9～6.3)	
		低温		4.6	
	電気ヒーター (W)			−	
	暖房のめやす			8～10畳 (13～16m²)	
機能	据付方式			背面引掛	−
	主操作スイッチ			プッシュボタン (ワイヤレス) RAR−2E1	
	表示ランプ			除湿・冷暖房	
	風速切換			自動, 強風, 弱風, 微風, 静	
キャビネット色				ホワイト・ナチュラルブラウン	ライトベージュ
外形寸法 (mm)	高さ			285	570
	幅			798	710+95
	奥行			193+10	280+51
製品質量 (kg)				9	32
騒音 (dB) (冷房・暖房)	強風			39・42	43・43
	弱風			33・34	−
	微風			27・29	−
	静			23・23	37・37
ドレン接続口 (外径φmm)				16	
付属品				壁掛据付部品一式・空清フィルター	
電源コード長さ (m)	左/右			0.4/1.1	−

● 本仕様は予告なく変更することがあります。

	署名	年月日	投影法	尺度	名称
製図	カタギリ	1999・11・25		NTS	RAS-25PLX:RAC-25PLX 構造：寸法図
審査	カタギリ	1999・11・25			
		・ ・	Hitachi Appliances, Inc. Tokyo Japan	栃木図番 3YAA78381	再入庫
承認	オソト	1999・11・26			入庫 1999-12 08

CAD

「2006.04.01 社名変更/Company Name change Apr.01.2006」

3YDA78382

回路図

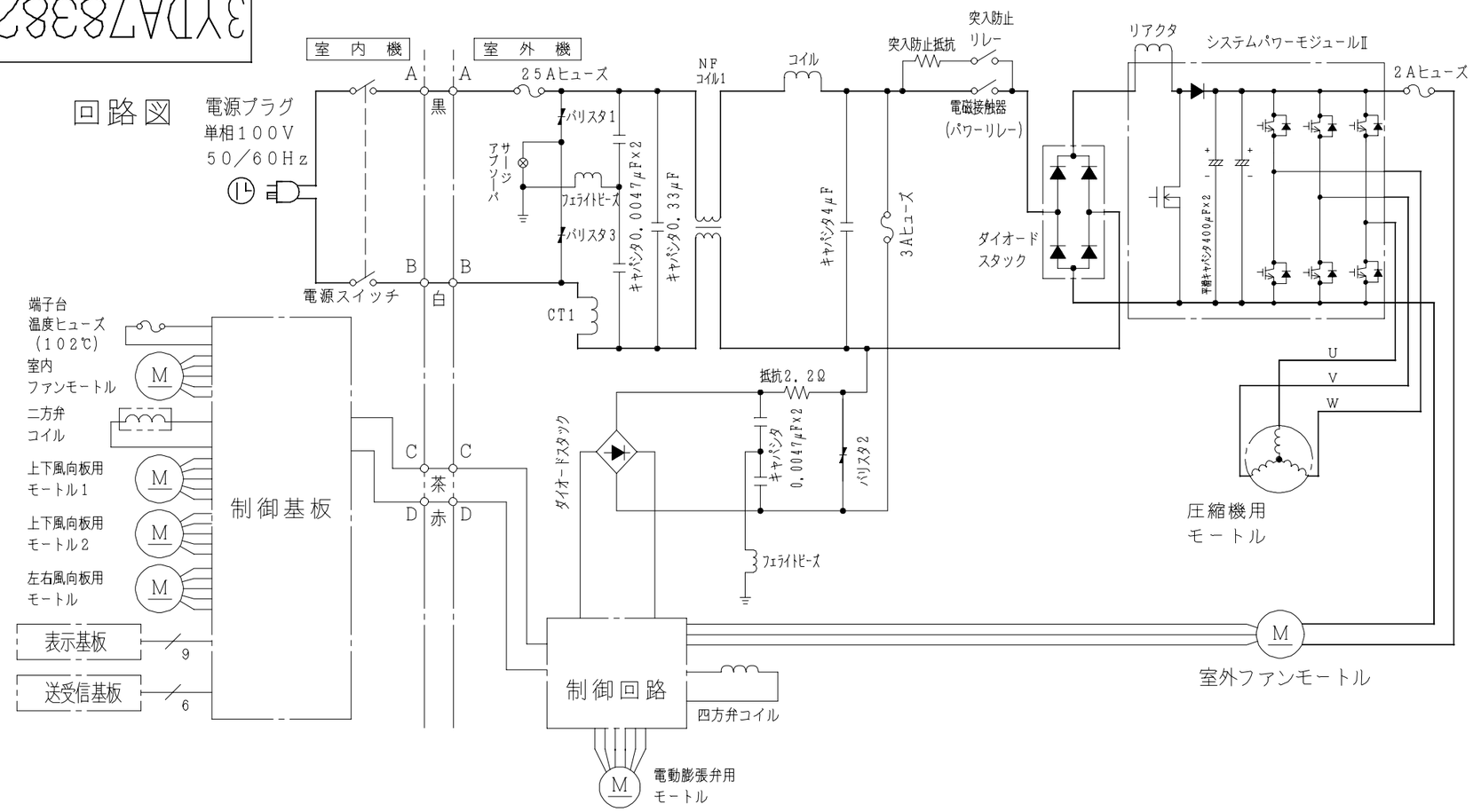

配線図　RAC−25PLX

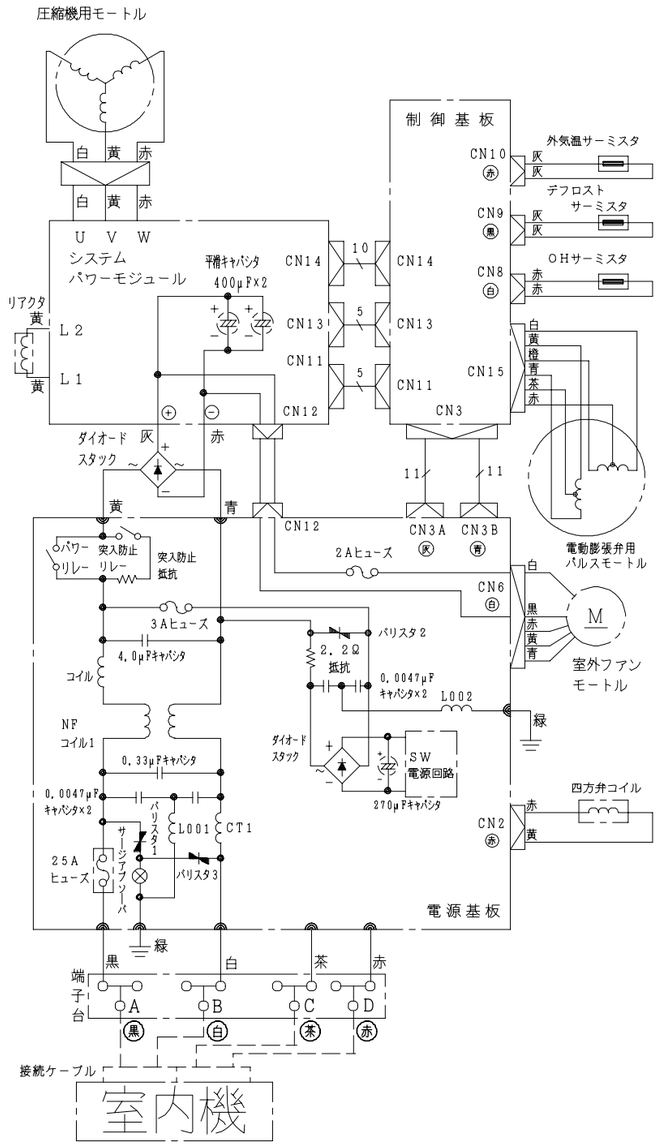

配線図　RAS−25PLX

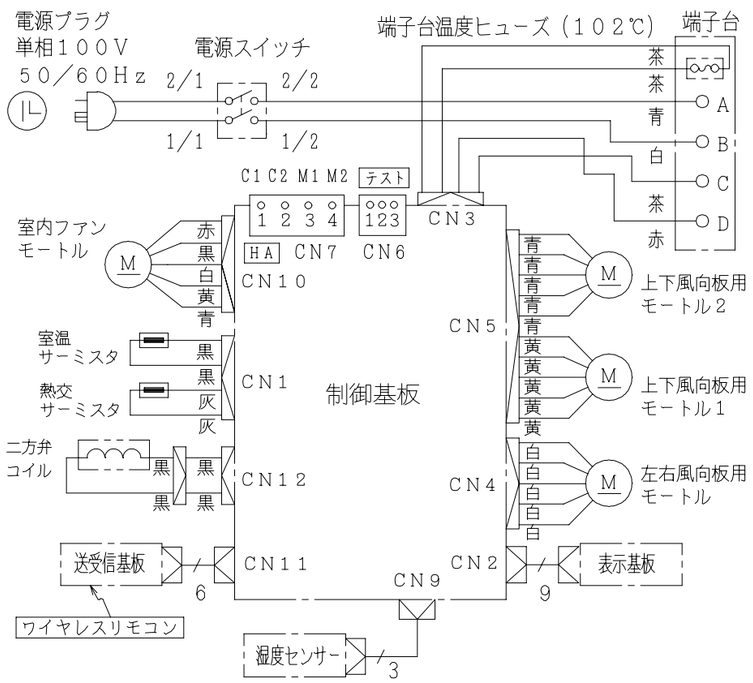

署名		年月日	投影法	尺度	名称
製図	カタギリ	1999・11・25		NTS	RAS-25PLX:RAC-25PLX 回路図：配線図
審査	カタギリ	1999・11・25	Hitachi Appliances, Inc. Tokyo Japan		栃木図番 3YDA78382
		・ ・			再入庫
承認	オソト	1999・11・26			入庫 1999-12 08

「2006.04.01 社名変更/Company Name change Apr.01.2006」