室内機

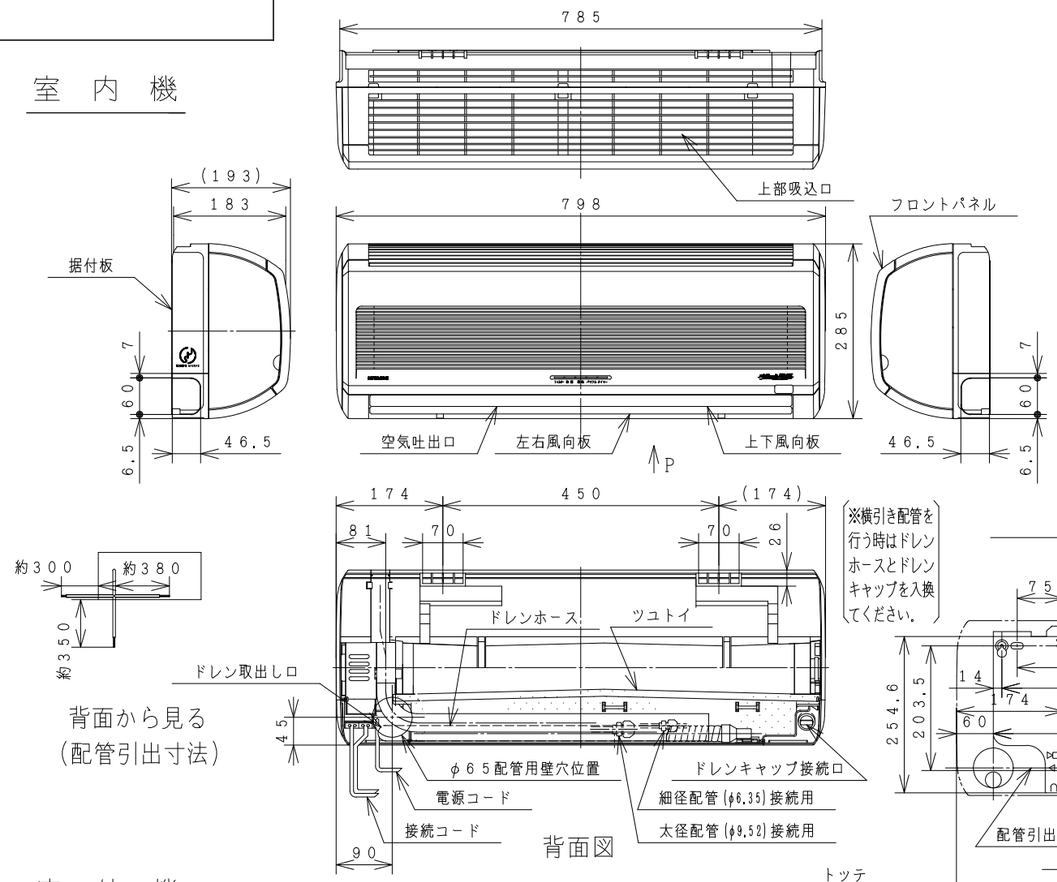

※横引き配管を行う時はドレンホースとドレンキャップを入換てください。

ワイヤレスリモコン

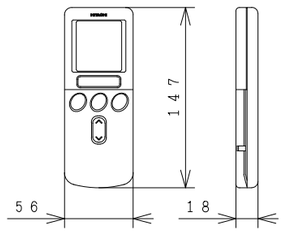

Pから見る（下引配管位置）

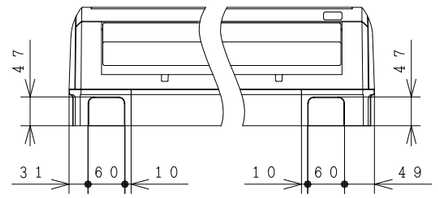

据付板　天井面（回縁）

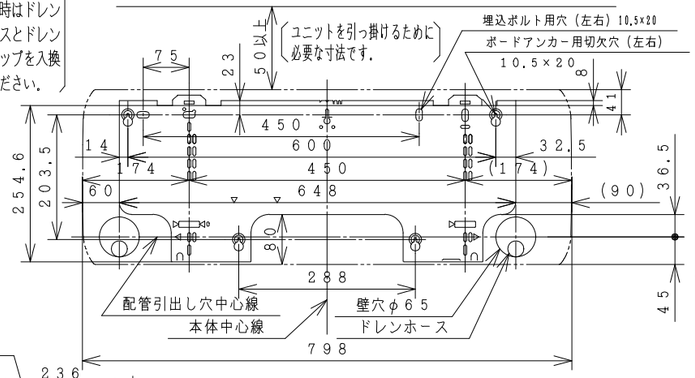

室外機

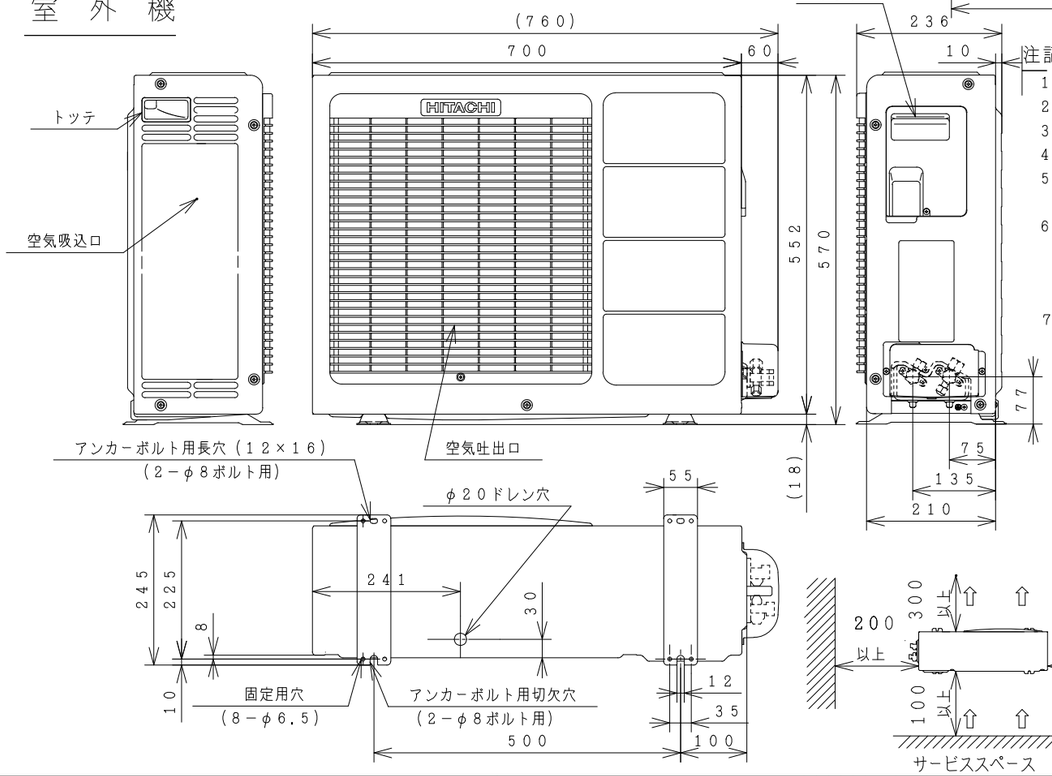

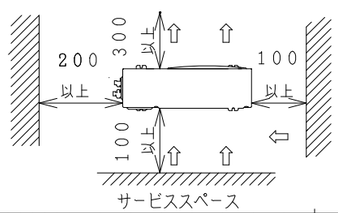

注記

1. 室内機のサービススペースは左右が100mm、上は50mm必要です。
2. 配管は太径、細径とも断熱してあるものを使用します。
3. 配管は長さ12m以内です。
4. 室内・室外機の配管落差は8m以内です。
5. 接続ケーブルは、電源側がφ2.0×2、制御側がφ1.6×2またはφ2.0×2の単線Fケーブルを使用します。
6. 電源コードの長さ

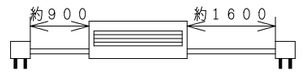

7. プラグの形状 Ⅱ

室内機受電の場合

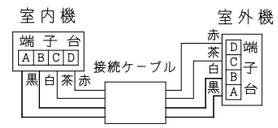

室外機受電の場合

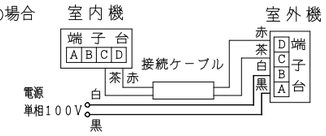

仕様表

項目 ＼ 形式			室内機 RAS−25KXM	室外機 RAC−25KXM
電源（50／60Hz）			単相100V	
冷凍装置	圧縮機出力（W）		−	800
	熱交換器フィン形状		スリット	コルゲート
	冷媒制御装置		−	電動膨張弁
	冷媒切換装置		−	四方弁
	冷媒	種類	フロン22	
		封入量（g）	710（パージ分20g含む）	
	過負荷保護装置		自動復帰形	
	配管	配管接続方式	フレア	
		パイプ径（外径φmm） 細径	φ6.35	
		太径	φ9.52	
		配管セット	P−24VK2，P−28VK2	
送風装置	ファンモータ出力（W）		20	20
	ファン（冷房・暖房）	種類	貫流ファン	プロペラファン
		風量（m³／h） 強風	450・690	1,250・1,250
		弱風	420・580	−
		微風	360・460	−
電気特性	運転電流（A）	冷房	8.4	
		暖房 ヒータON	−	
		暖房 ヒータOFF	9.8	
	消費電力（W）	冷房	760（155〜1080）	
		暖房 ヒータON	−	
		暖房 ヒータOFF	885（115〜1095）	
	力率（%）	冷房	90	
		暖房 ヒータON	−	
		暖房 ヒータOFF	90	
	始動電流（A）	冷房	8.4	
		暖房	9.8	
	接続ケーブルの本数		4	
	電源プラグ	容量（V−A）	125V−15A	
		形状	Ⅱ	−
冷房特性	冷房能力（kW）		2.5（0.9〜2.8）	
	除湿能力（ℓ/h）		1.4	
	冷房のめやす		7〜10畳（11〜17m²）	
暖房特性	暖房能力（kW）	ヒータON	−	
		ヒータOFF	3.6（0.9〜4.6）	
		低温	3.3	
	電気ヒーター（W）		−	
	暖房のめやす		8〜10畳（13〜16m²）	
機能	据付方式		背面引掛	−
	主操作スイッチ		プッシュボタン（ワイヤレス）RAR−2C3	
	表示ランプ		フィルター／除湿／運転／パワフル／タイマー	
	風速切換		自動，強風，弱風，微風，静	
キャビネット色			ホワイト	Tベージュ
外形寸法（mm）	高さ		285	570
	幅		798	700（+60）
	奥行		183（+10）	210（+35）
製品質量（kg）			8	29
騒音（dB）（冷房・暖房）	強風		36・40	42・42
	弱風		32・35	−
	微風		28・30	−
	静		23・23	−
ドレン接続口（外径φmm）			16	
付属品			壁掛据付部品一式	
電源コード長さ（m）	左／右		0.9／1.6	−

● 本仕様は予告なく変更することがあります。

SIGNATURE	DATE	PROJECTION	SCALE	TITLE
DWN.				
CHKD.		Hitachi-Johnson Controls Air Conditioning, Inc.	TOCHIGI DWG. No. RAS-25KXM:RAC-25KXM 構造：寸法図	REGD.
APPD.				

回路図

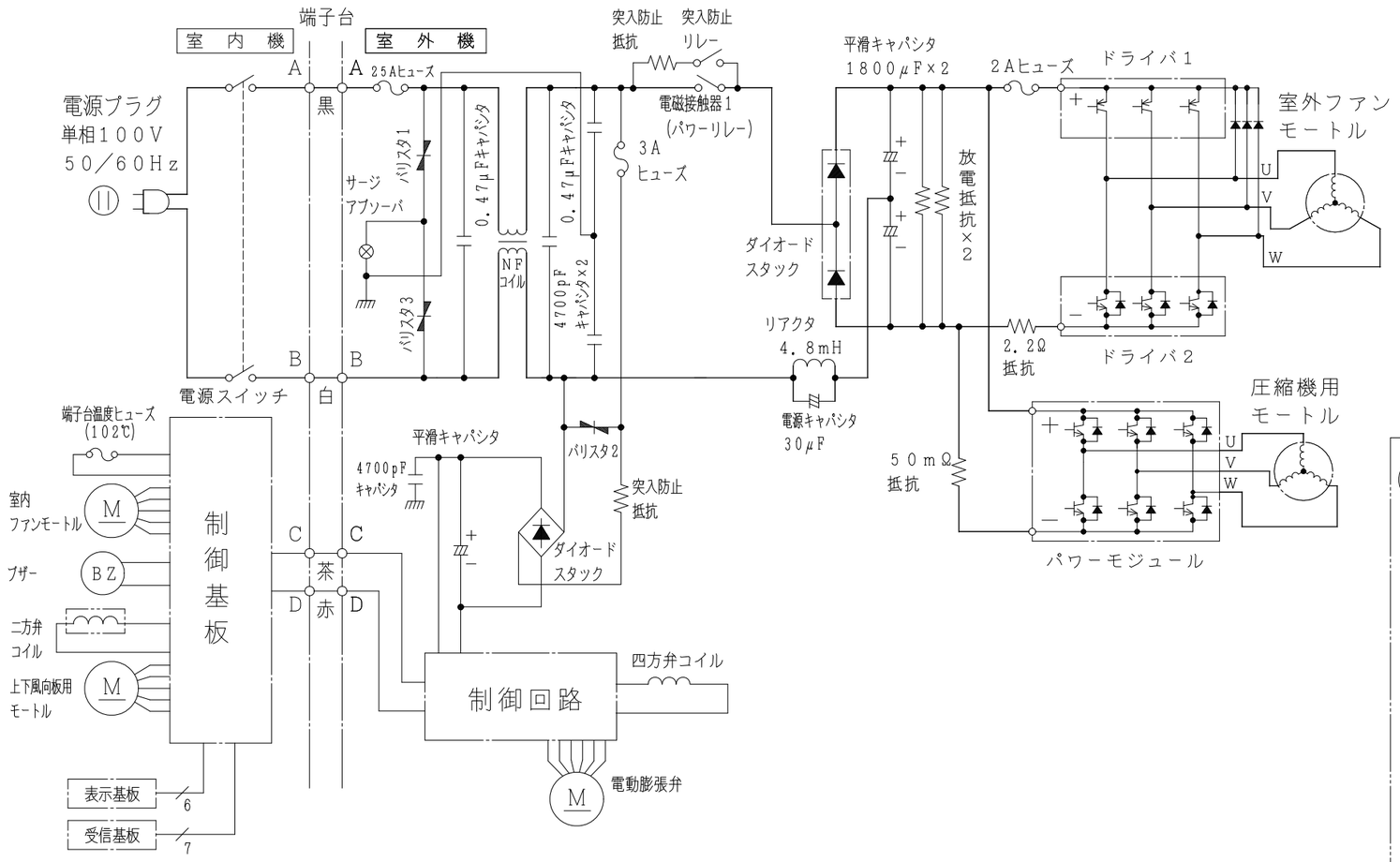

配線図　RAC−25KXM

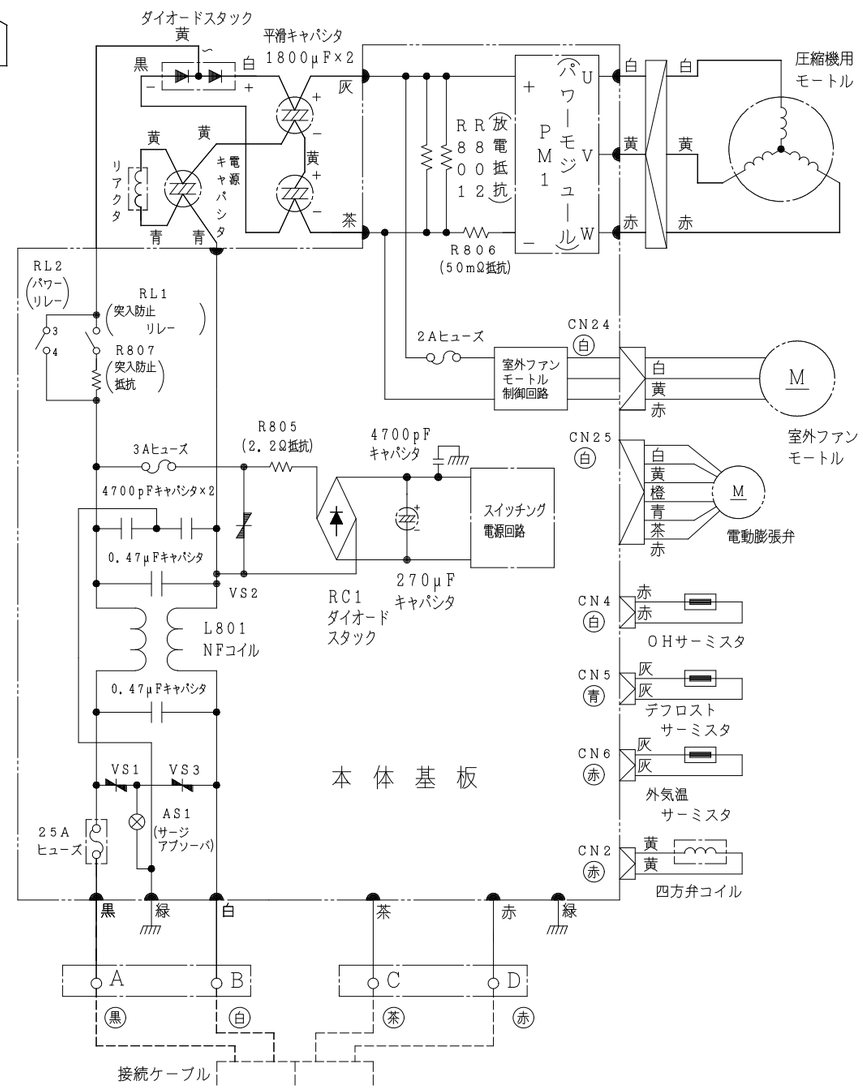

配線図　RAS−25KXM

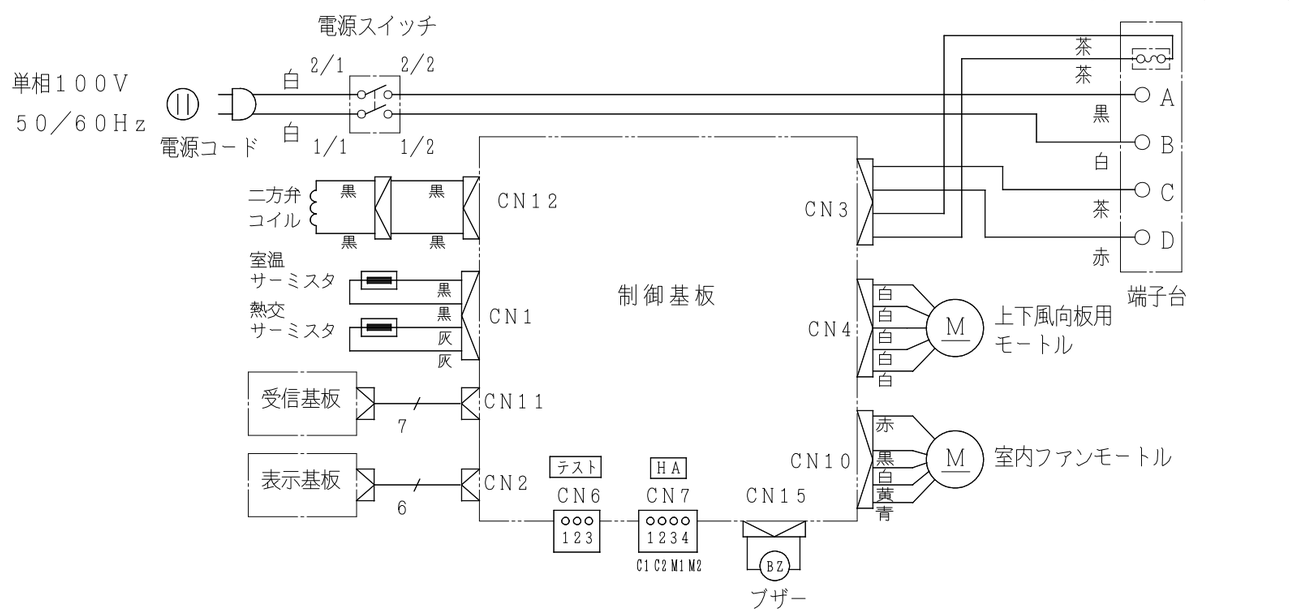

SIGNATURE	DATE	PROJECTION	SCALE	TITLE
DWN.				
CHKD.		Hitachi-Johnson Controls Air Conditioning, Inc.	TOCHIGI DWG. No. RAS-25KXM:RAC-25KXM 回路図：配線図	REGD.
APPD.				