3YAA65103

室内機

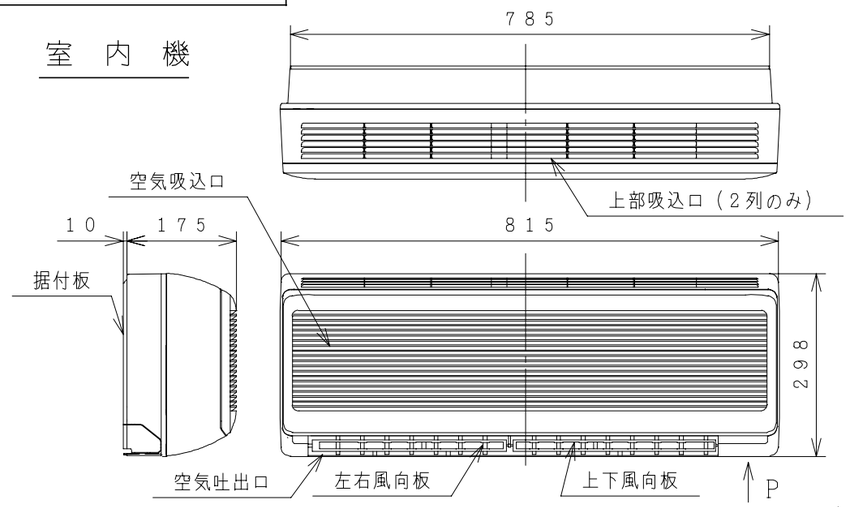

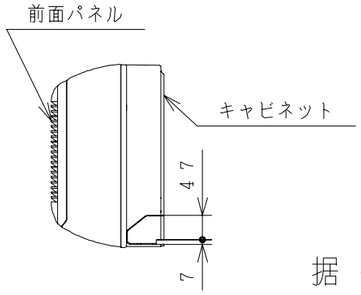

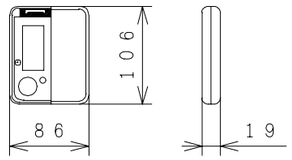

ワイヤレスリモコン

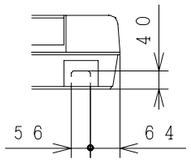

Pから見る（下引配管位置）

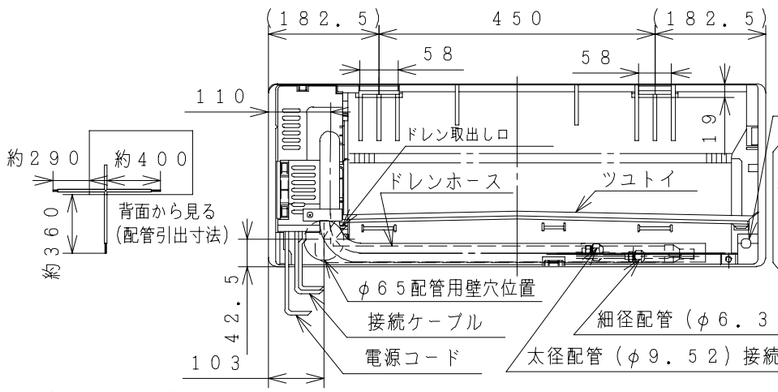

据付板

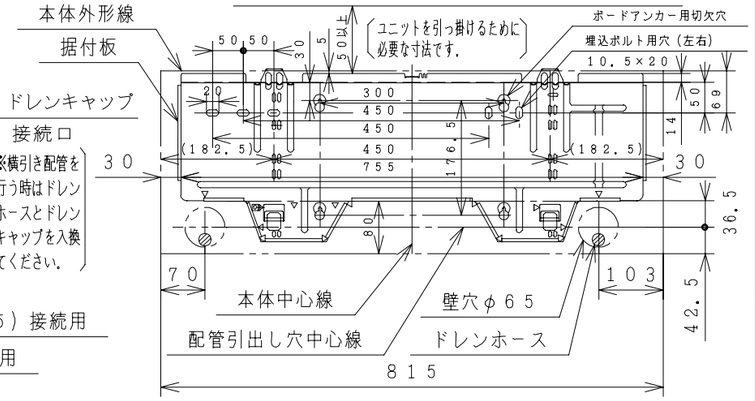

室外機

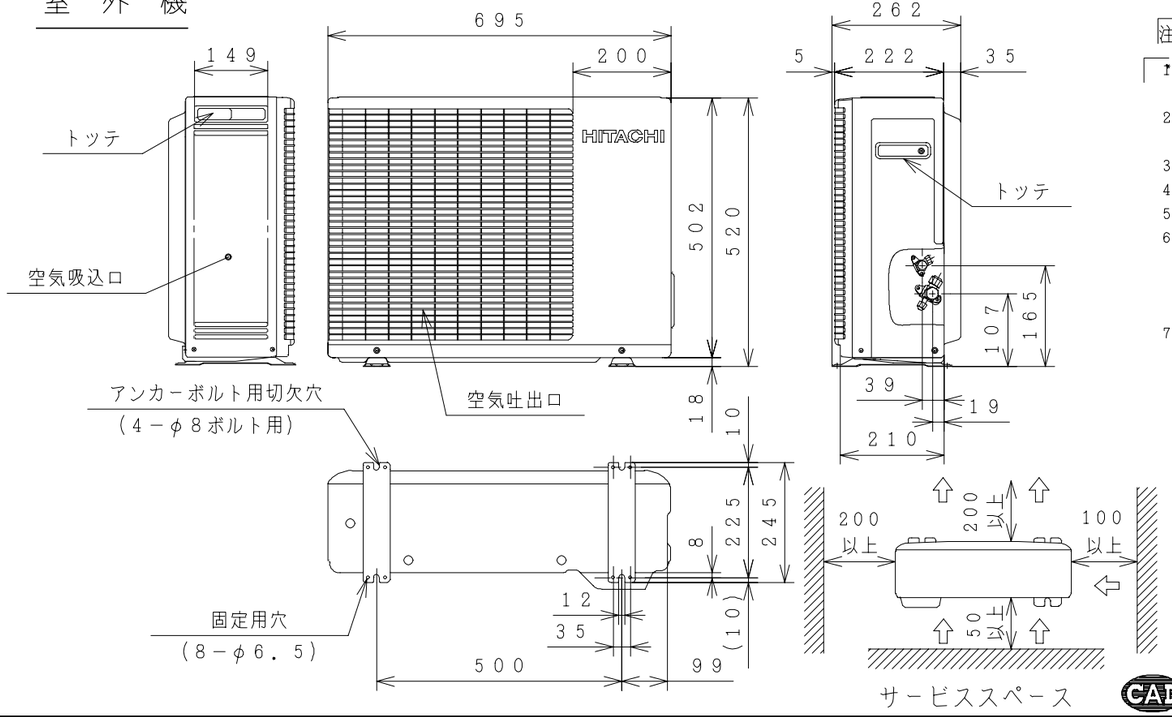

注記

1. 室内機のサービススペースは左右が100mm、上は50mm必要です。
2. 配管は太径、細径とも断熱してあるものを使用します。
3. 配管は長さ8m以内です。
4. 室内・室外機の配管落差は5m以内です。
5. プラグの形状 Ⅱ
6. 電源コードの長さ

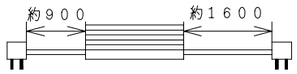

7. 接続ケーブルは、電源側がφ2.0×2、制御側φ1.6×2のFケーブルを使用します

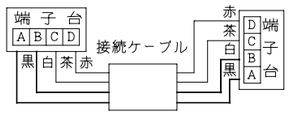

仕様表

項目 ＼ 形式			室内機 RAS－25DXK	室外機 RAC－25DXJK
電源（50／60Hz）			単相100V	
冷凍装置	圧縮機出力（W）		－	700
	熱交換器フィン形状		アコーディオンスリット	波形フィン
	冷媒制御装置		－	キャピラリチューブ
	冷媒切換装置		－	四方弁
	冷媒	種類	フロン22	
		封入量（g）	740（エアパージ分100g含む）	
	過負荷保護装置		自動復帰形	
	配管	配管接続方式	フレア	
		パイプ径（外径φmm） 細径	φ6.35	
		パイプ径（外径φmm） 太径	φ9.52	
		配管セット	P－24VK2，28VK2	
送風装置	ファンモータ出力（W）		10	20
	ファン（冷房・暖房）	種類	貫流ファン	プロペラファン
		風量（m³／h） 強風	400・480	1,200・1,200
		風量（m³／h） 弱風	300・400	－
		風量（m³／h） 静か	300・300	－
電気特性	運転電流（A）	冷房	11.1	
		暖房 ヒータON	－	
		暖房 ヒータOFF	13.3	
	消費電力（W）	冷房	995（190～1,150）	
		暖房 ヒータON	－	
		暖房 ヒータOFF	1,195（160～1,350）	
	力率（%）	冷房	90	
		暖房 ヒータON	－	
		暖房 ヒータOFF	90	
	始動電流（A）	冷房	11.1	
		暖房	13.3	
	接続ケーブルの本数		4	
	電源プラグ	容量（V－A）	125V－15A	
		形状	Ⅱ	
冷房特性	冷房能力（kW）		2.5（0.5～2.8）	
	除湿能力（ℓ／h）		1.4	
	冷房のめやす		7～10畳（11～17m²）	
暖房特性	暖房能力（kW）	ヒータON	－	
		ヒータOFF	3.6（0.4～4.3）	
		低温	3.1	
	電気ヒーター（W）		－	
	暖房のめやす		8～10畳（13～16m²）	
機能	据付方式		背面引掛	－
	主操作スイッチ		プッシュボタン（ワイヤレス）RAR－1G1	
	表示ランプ		運転，タイマー，ホットキープ，一発温風	
	風速切換		自動，強風，弱風，静か	
キャビネット（色，マンセルNo）			－	TベージュNo5Y7／2
外形寸法（mm）	高さ		298	520
	幅		815	695
	奥行		175＋10	210＋52
製品質量（kg）			8	29
騒音（dB）（冷房・暖房）	強風		34・38	41・42
	弱風		31・34	－
	静か		29・29	－
ドレン接続口（外径φmm）			16	
付属品			壁掛据付部品一式	
電源コード長さ（m）	左／右		0.9／1.6	－

- 再封入時は冷媒量を接続配管5m時は640g、5mを超える時は715g封入願います。
- 本仕様は予告なく変更することがあります。

	備考			投影法	尺度
					NTS

入庫				名称		栃木図番
入 93.6.16 庫	製図 ワタナベ	93・05・20	RAS-25DXK:RAC-25DXJK 構造：寸法図	Hitachi Appliances, Inc. Tokyo Japan		3YAA65103
	審査 ヤマシタ	93・05・20				
	承認 ヤマシタ	93・05・20				

「2006.04.01 社名変更/Company Name change Apr.01.2006」

3YDA65099

回路図

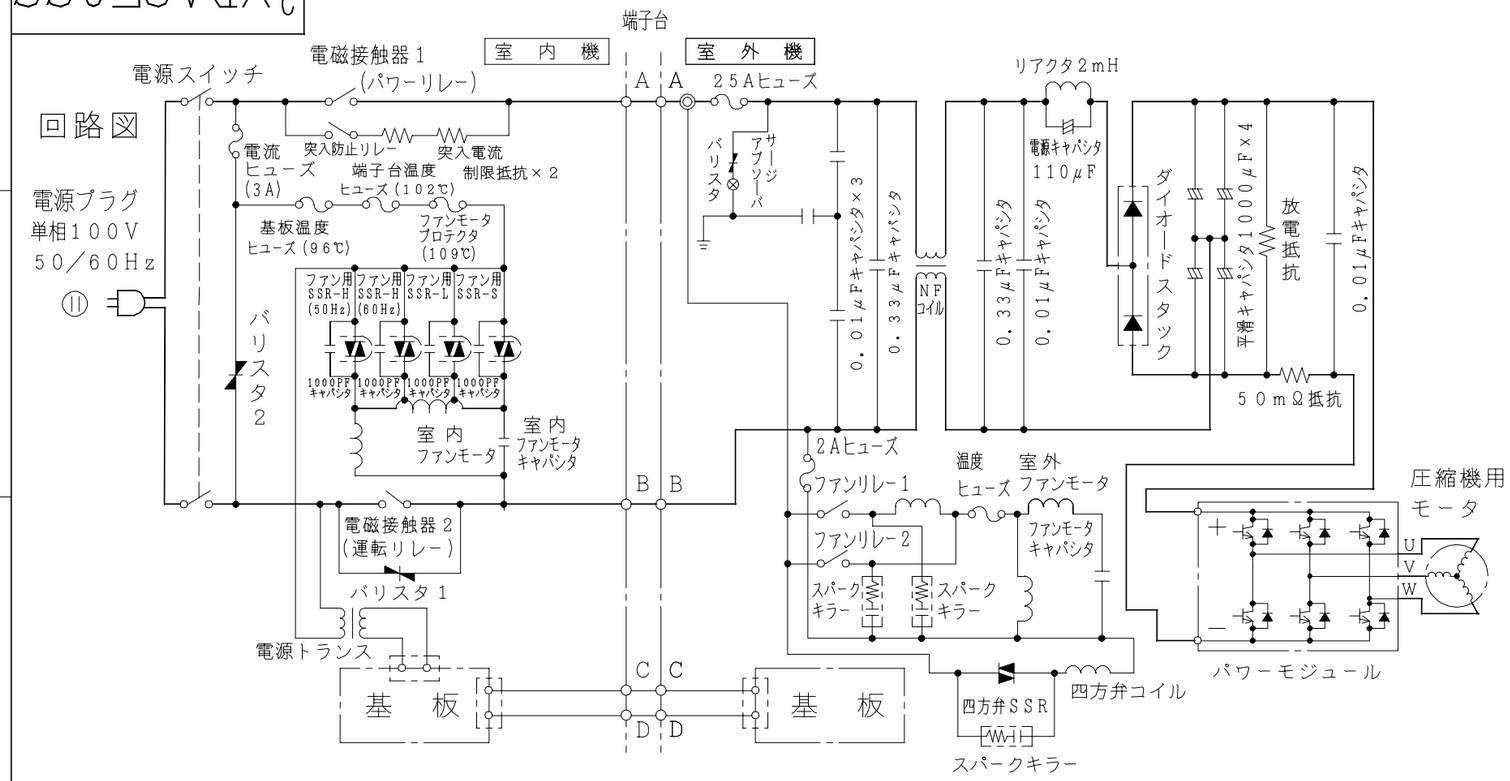

配線図 RAS−25DXK

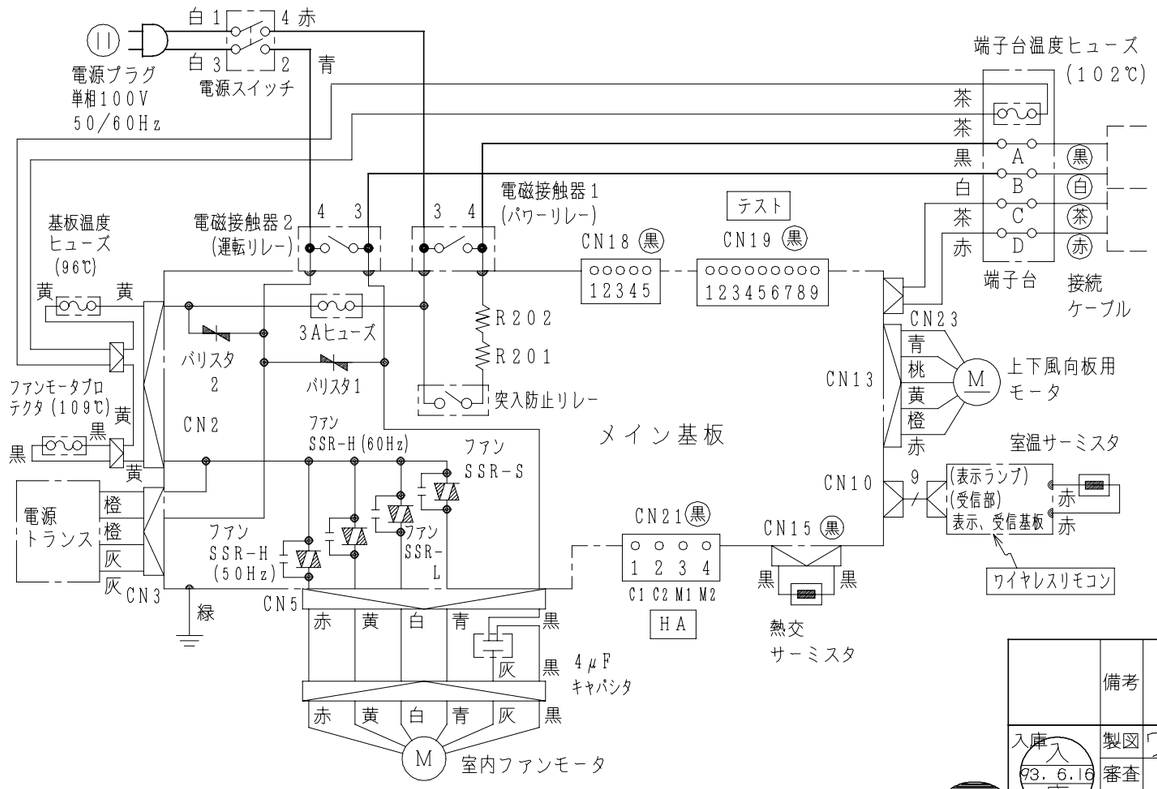

配線図 RAC−25DXJK

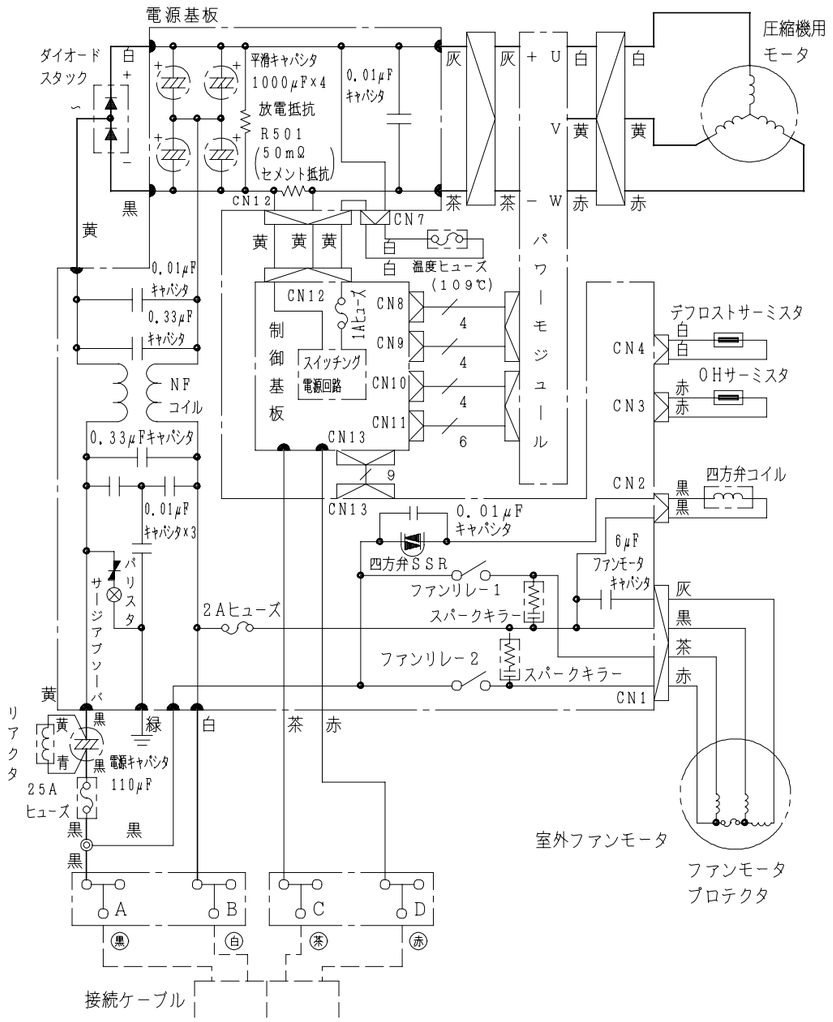

	備考			投影法	尺度	
入庫 93.6.16	製図	ワタナベ	93-05-22	名称 RAS-25DXK:RAC-25DXJK 回路図:配線図	Hitachi Appliances, Inc. Tokyo Japan	栃木図番 3YDA65099
	審査		・・			
	承認	クボタ	93-05-28			

NTS

「2006.04.01 社名変更/Company Name change Apr.01.2006」