3YAA77523

室内機

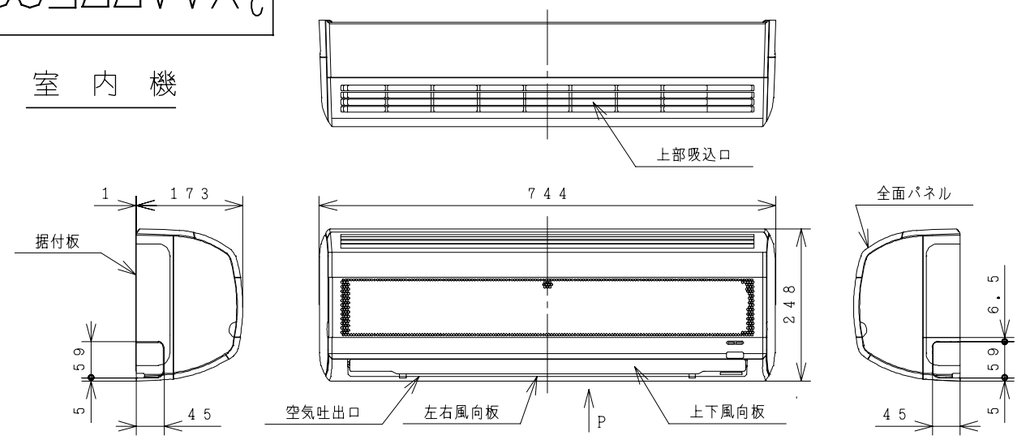

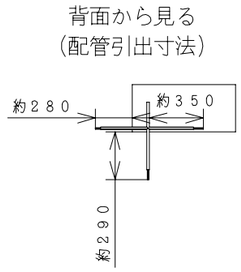

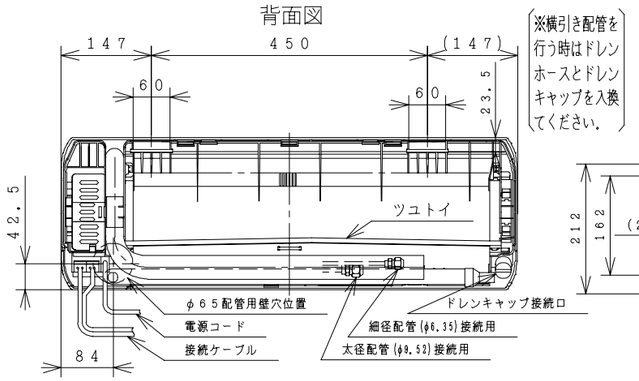

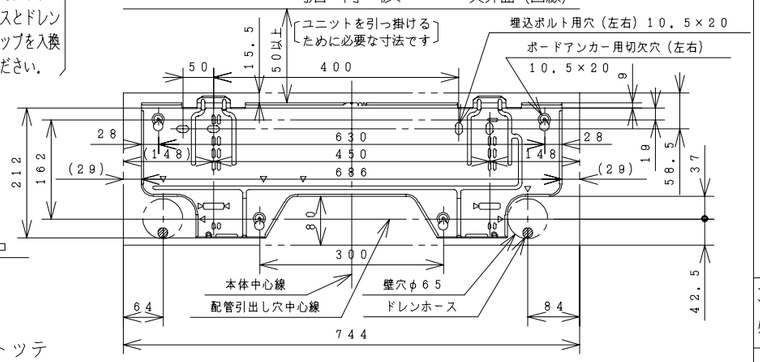

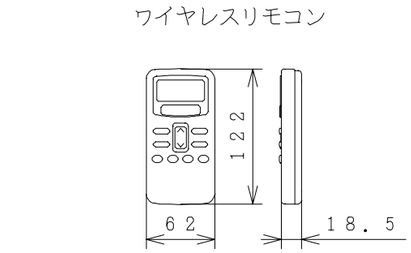

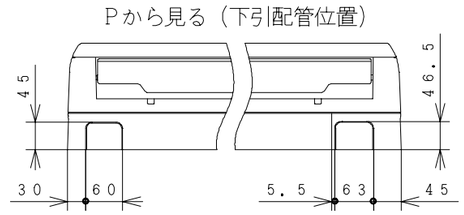

室外機

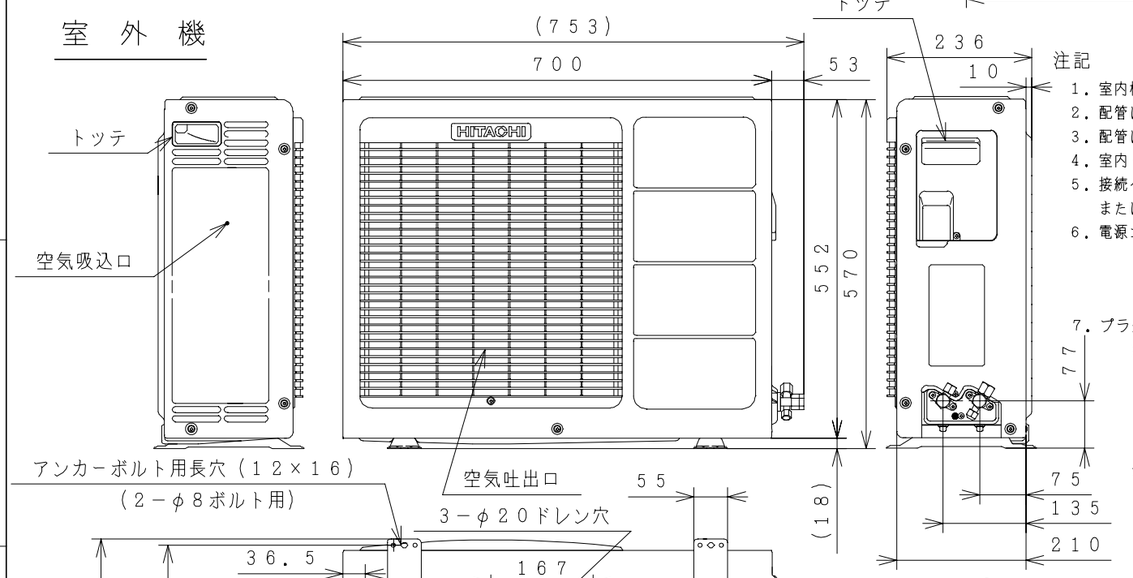

注記

1. 室内機のサービススペースは左右が100mm、上は50mm必要です。
2. 配管は太径、細径とも断熱してあるものを使用します。
3. 配管は長さ8m以内です。
4. 室内・室外機の配管落差は5m以内です。
5. 接続ケーブルは、電源側がφ2.0×2、制御側φ1.6×2
   または、φ2.0×2の単線Fケーブルを使用します。
6. 電源コードの長さ

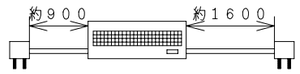

7. プラグの形状 (II)

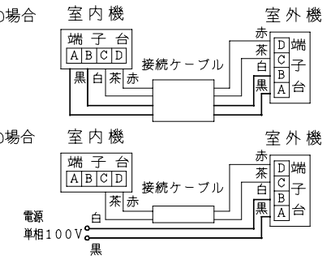

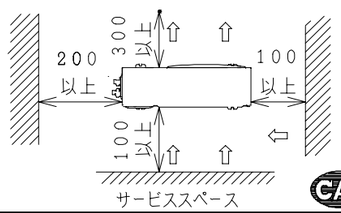

仕様表

項目			形式	室内機 RAS−228KX	室外機 RAC−228KX
電源 (50/60Hz)				単相100V	
冷凍装置	圧縮機出力 (W)			−	700
	熱交換器フィン形状			アコーディオンスリット	波形フィン
	冷媒制御装置			−	キャピラリチューブ
	冷媒切換装置			−	四方弁
	冷媒	種類		フロン22	
		封入量 (g)		540 (エアパージ分20g含む)	
	過負荷保護装置			自動復帰形	
	配管	配管接続方式		フレア	
		パイプ径 (外径φmm)	細径	φ6.35	
			太径	φ9.52	
		配管セット		P−24VK2, 28VK2	
送風装置	ファンモータ出力 (W)			20	20
	ファン (冷房・暖房)	種類		貫流ファン	プロペラファン
		風量 (m³/h)	強風	360・480	1200
			弱風	320・410	−
			微風	280・340	−
電気特性	運転電流 (A)	冷房		10.1	
		暖房	ヒータON	−	
			ヒータOFF	12.6	
	消費電力 (W)	冷房		910 (320〜1,100)	
		暖房	ヒータON	−	
			ヒータOFF	1,130 (280〜1,310)	
	力率 (%)	冷房		90	
		暖房	ヒータON	−	
			ヒータOFF	90	
	始動電流 (A)	冷房		10.1	
		暖房		12.6	
	接続ケーブルの本数			4	
	電源プラグ	容量 (V−A)		125V−15A	
		形状		(II)	−
冷房特性	冷房能力 (kW)			2.2 (0.9〜2.5)	
	除湿能力 (ℓ/h)			1.2	
	冷房のめやす			6〜9畳 (10〜15m²)	
暖房特性	暖房能力 (kW)	ヒータON		−	
		ヒータOFF		3.2 (0.9〜3.7)	
		低温		2.7	
	電気ヒーター (W)			−	
	暖房のめやす			7〜9畳 (12〜15m²)	
機能	据付方式			背面引掛	−
	主操作スイッチ			プッシュボタン(ワイヤレス) RAR−1M1	
	表示ランプ			運転, タイマー	
	風速切換			自動, 強風, 弱風, 微風	
キャビネット (色, マンセルNo)				−	−
外形寸法 (mm)	高さ			248	570
	幅			744	700+53
	奥行			168+5	210+35
製品質量 (kg)				5.5	28.0
騒音 (dB) (冷房・暖房)	強風			37・40	46・46
	弱風			32・36	−
	微風			28・32	−
ドレン接続口 (外径φmm)				16	
付属品				壁掛据付部品一式	
電源コード長さ (m)	左/右			0.9/1.6	−

● 本仕様は予告なく変更することがあります。

	備考				投影法	尺度
						NTS
入庫 99.2.20	製図	イザワ	99・02・19	名称 RAS−228KX:RAC−228KX 構造：寸法図	Hitachi Appliances, Inc. Tokyo Japan	栃木図番 3YAA77523
	審査	ツカダ	99・02・19			
	承認	ナバ	99・02・19			

「2006.04.01 社名変更/Company Name change Apr.01.2006」

3YDA77524

回路図

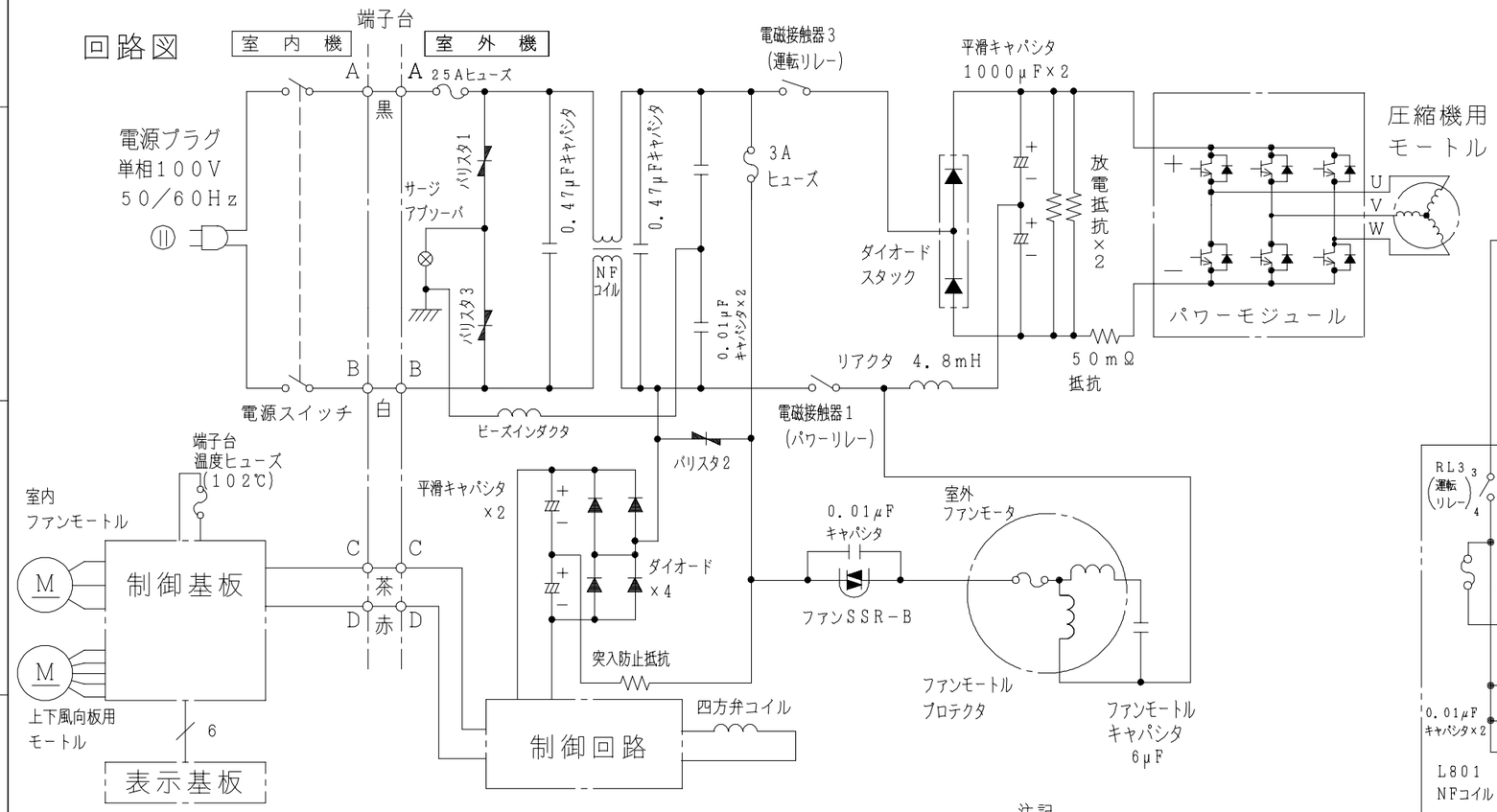

配線図 RAS-228KX

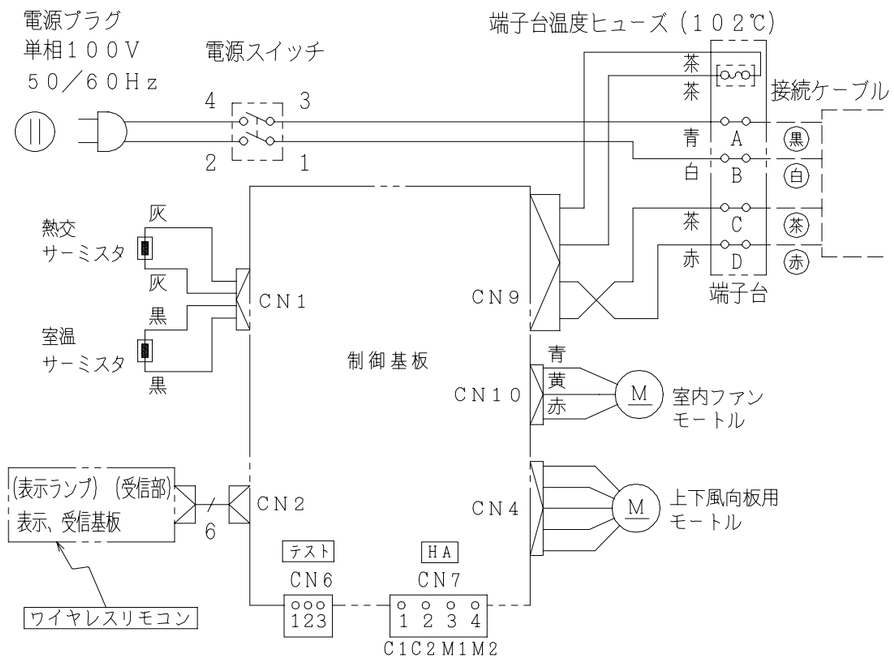

注記

1. 図象は室内機から電源を取る時の回路図を示します。

配線図 RAC-228KX

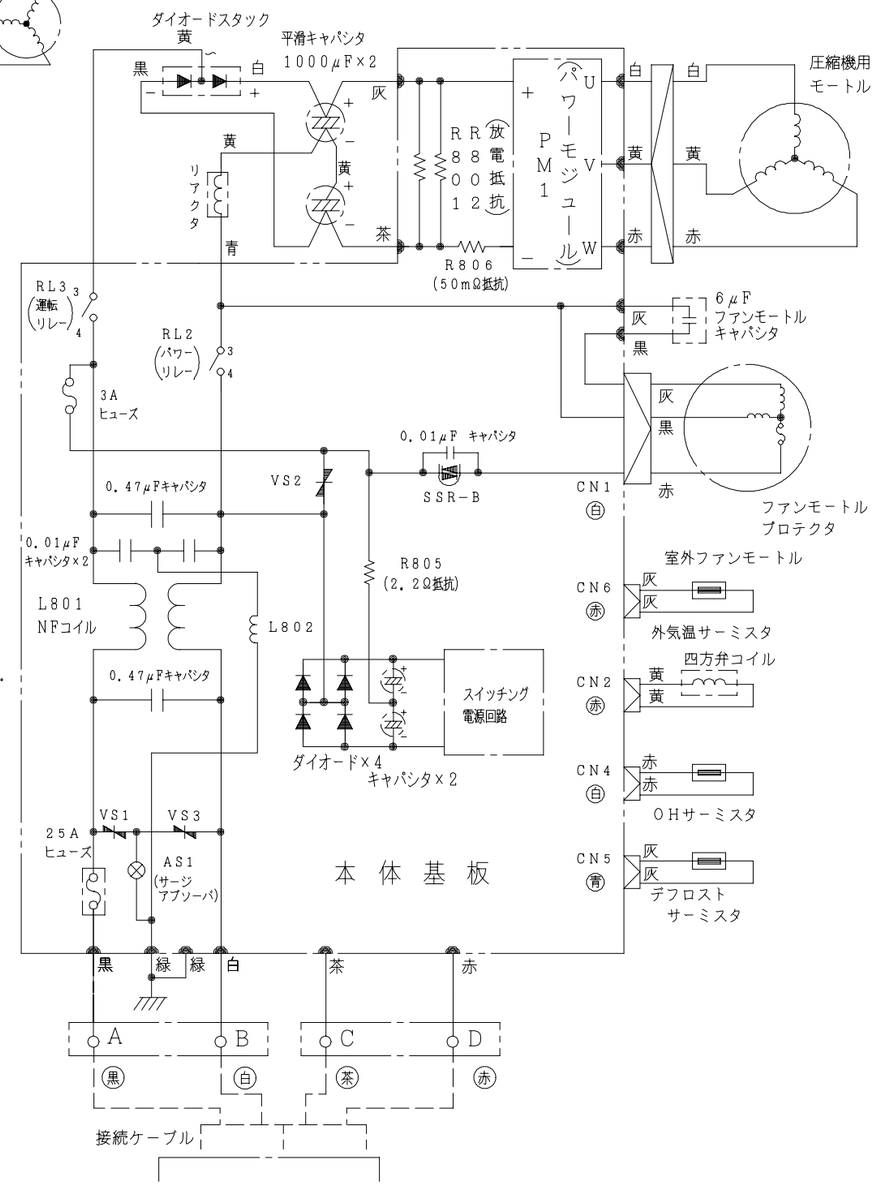

	備考				投影法	尺度
						NTS
入庫 99.2.20	製図	イザワ	99・02・19	名称 RAS-228KX:RAC-228KX 回路図:配線図	Hitachi Appliances, Inc. Tokyo Japan	栃木図番 3YDA77524
	審査	ツカダ	99・02・19			
	承認	ナバ	99・02・19			

「2006.04.01 社名変更/Company Name change Apr.01.2006」