3YAA64418

室内機

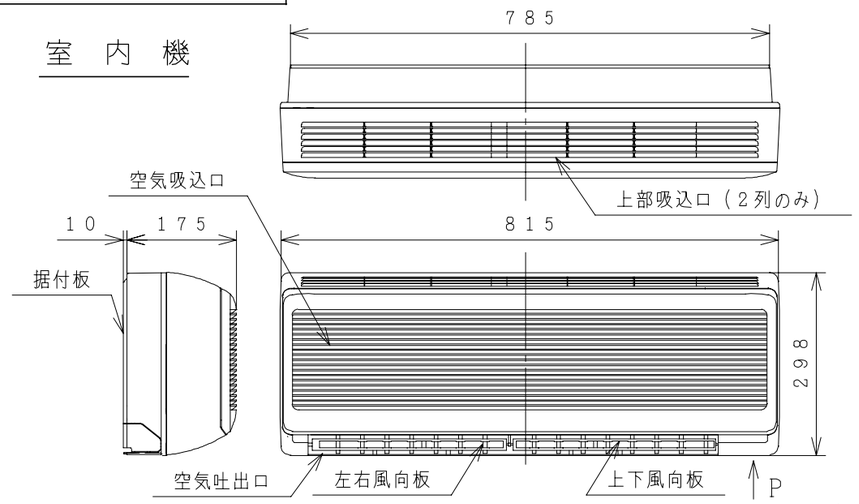

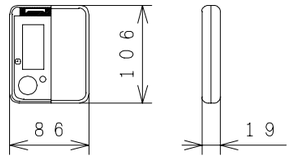

ワイヤレスリモコン

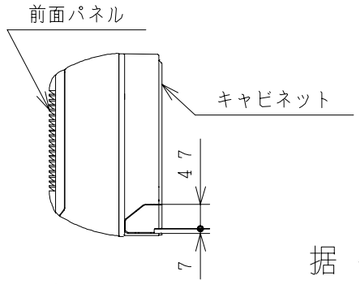

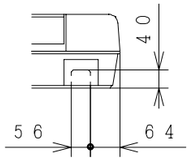

Pから見る（下引配管位置）

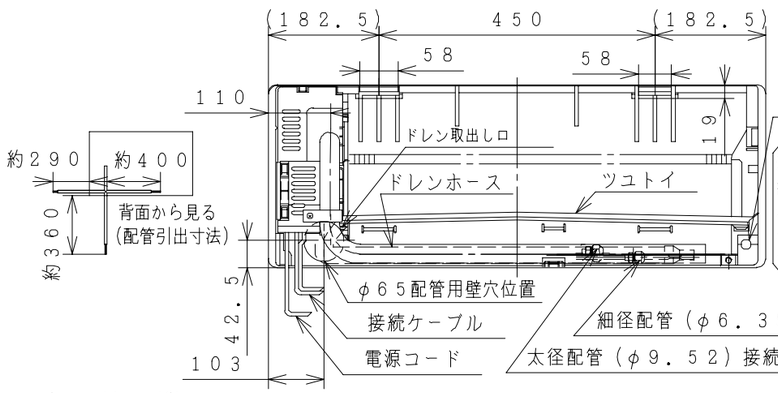

据付板

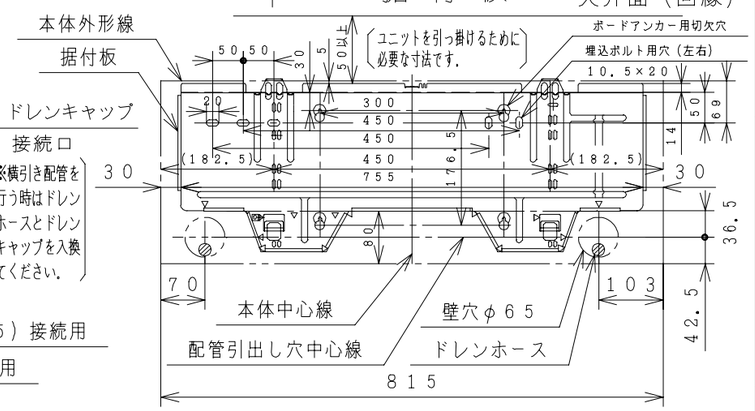

室外機

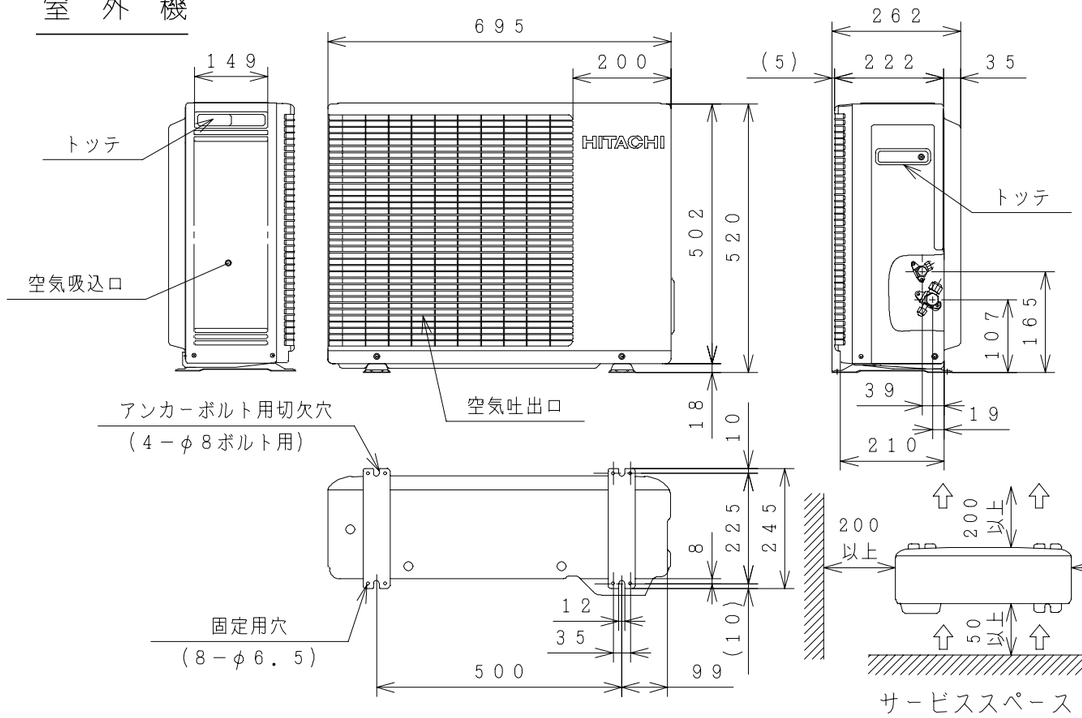

注記

1. 室内機のサービススペースは左右が100mm、上は50mm必要です。
2. 配管は太径、細径とも断熱してあるものを使用します。
3. 配管は長さ8m以内です。
4. 室内・室外機の配管落差は5m以内です。
5. プラグの形状 Ⅱ
6. 電源コードの長さ

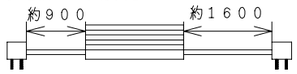

7. 接続ケーブルは、電源側がφ2.0×2、制御側φ1.6×2のFケーブルを使用します

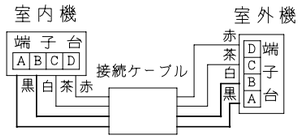

仕様表

項目			形式	室内機 RAS-228DX	室外機 RAC-228DX
電源（50/60Hz）				単相100V	
冷凍装置	圧縮機出力（W）			－	700
	熱交換器フィン形状			アコーディオンスリット	波形フィン
	冷媒制御装置			－	キャピラリチューブ
	冷媒切換装置			－	四方弁
	冷媒	種類		フロン22	
		封入量（g）		740（エアパージ分100g含む）	
	過負荷保護装置			自動復帰形	
	配管	配管接続方式		フレア	
		パイプ径（外径φmm）	細径	φ6.35	
			太径	φ9.52	
		配管セット		P-24VK2, 28VK2	
送風装置	ファンモータ出力（W）			10	20
	ファン（冷房・暖房）	種類		貫流ファン	プロペラファン
		風量（m³/h）	強風	400・480	1,200・1,200
			弱風	300・400	－
			静か	300・300	－
電気特性	運転電流（A）	冷房		9.6	
		暖房	ヒータON	－	
			ヒータOFF	12.1	
	消費電力（W）	冷房		860（190～1,150）	
		暖房	ヒータON	－	
			ヒータOFF	1,090（160～1,350）	
	力率（%）	冷房		90	
		暖房	ヒータON	－	
			ヒータOFF	90	
	始動電流（A）	冷房		9.6	
		暖房		12.1	
	接続ケーブルの本数			4	
	電源プラグ	容量（V-A）		125V-15A	
		形状		Ⅱ	
冷房特性	冷房能力（kW）			2.2（0.5～2.8）	
	除湿能力（ℓ/h）			1.2	
	冷房のめやす			6～9畳（10～15m²）	
暖房特性	暖房能力（kW）	ヒータON		－	
		ヒータOFF		3.4（0.4～4.1）	
	電気ヒーター（W）			－	
	暖房のめやす			7～9畳（12～15m²）	
機能	据付方式			背面引掛	－
	主操作スイッチ			プッシュボタン（ワイヤレス）RAR-1G1	
	表示ランプ			運転，タイマー，ホットキープ，一発温風	
	風速切換			自動，強風，弱風，静か	
キャビネット（色，マンセルNo）				－	TベージュNo5Y7/2
外形寸法（mm）	高さ			298	520
	幅			815	695
	奥行			175+10	210+52
製品質量（kg）				8	29
騒音（dB）（冷房・暖房）	強風			34・38	41・42
	弱風			31・34	－
	静か			29・29	－
ドレン接続口（外径φmm）				16	
付属品				壁掛据付部品一式	
電源コード長さ（m）	左/右			0.9/1.6	－
型式認可番号				91-47839	

- 再封入時は冷媒量を接続配管5m時は640g、5mを超える時は715g封入願います。
- 本仕様は予告なく変更することがあります。

備考				投影法	尺度
					NTS

入庫			名称	栃木図番
入 93.1.19 庫	製図 ヨコヤマと	93・01・18	RAS-228DX:RAC-228DX 構造：寸法図	3YAA64418
	審査 ヨコヤマと	93・01・18		
	承認 ナガサワ	93・01・18		

Hitachi Appliances, Inc. Tokyo Japan

「2006.04.01 社名変更/Company Name change Apr.01.2006」

3YDA64419

回路図

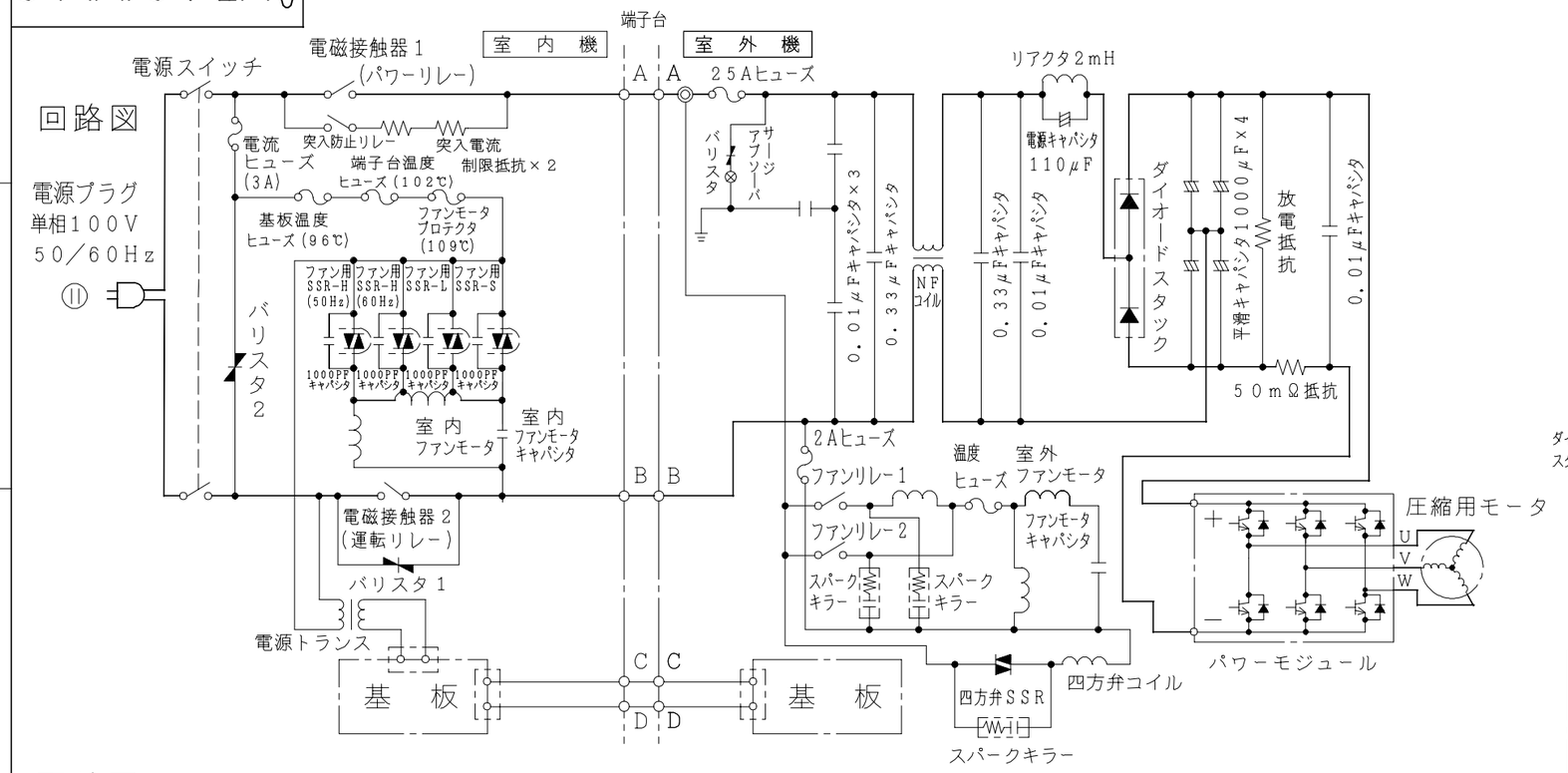

配線図 RAC−228DX

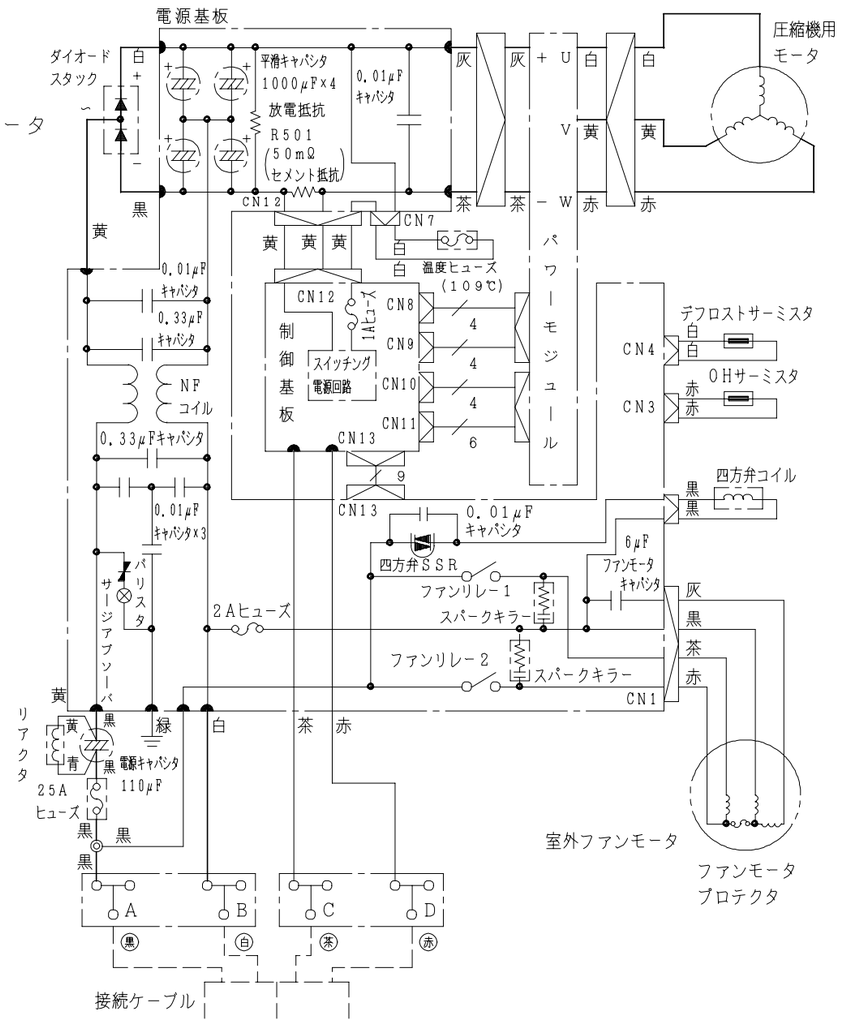

配線図 RAS−228DX

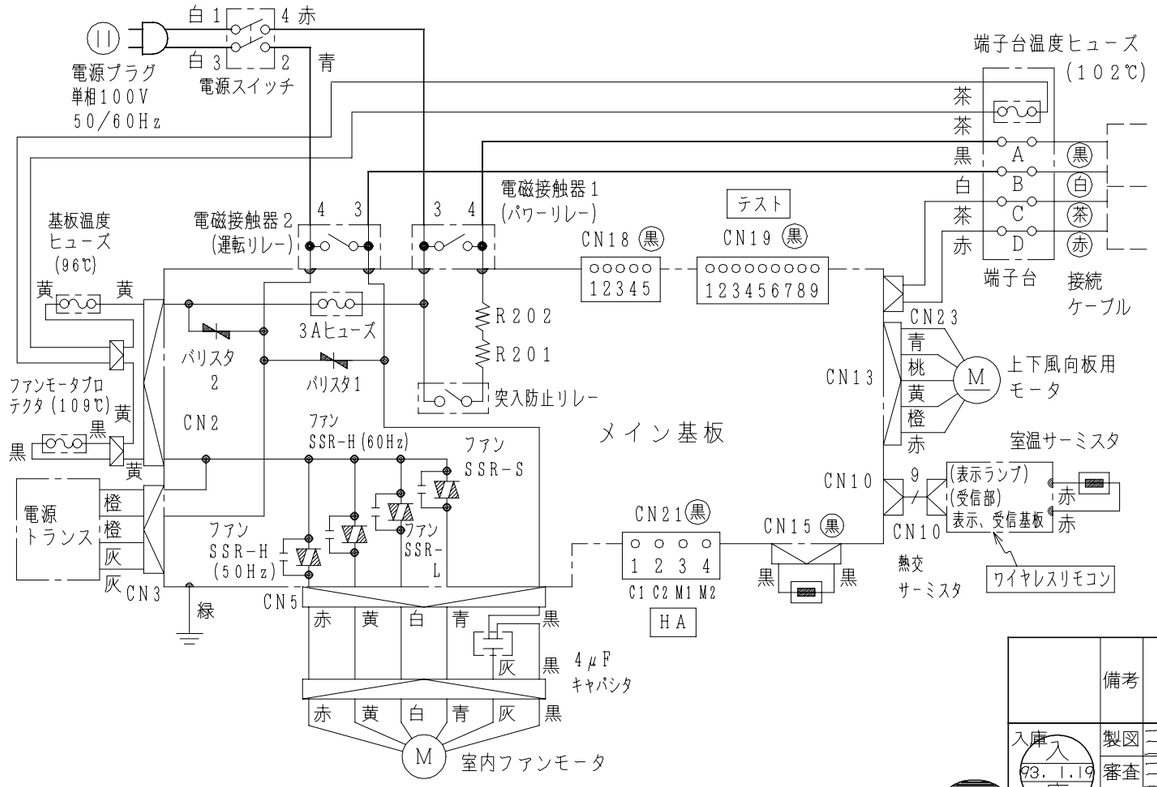

	備考				投影法	尺度 NTS
入庫 93.1.19	製図	ヨコヤマと	93・01・18	名称 RAS-228DX:RAC-228DX 回路図:配線図	Hitachi Appliances, Inc. Tokyo Japan	栃木図番 3YDA64419
	審査	ヨコヤマと	93・01・18			
	承認	ナガサワ	93・01・18			

「2006.04.01 社名変更/Company Name change Apr.01.2006」