3YAA75750

注記

1．配管は太径、細径とも断熱してあるものを使用します．
2．配管は長さ２５ｍ以内です．
3．室内・室外機の配管落差は１０ｍ以内です．
4．接続ケーブルはφ１．６（又はφ２．０）×２のＦケーブルを使用します．

室内機

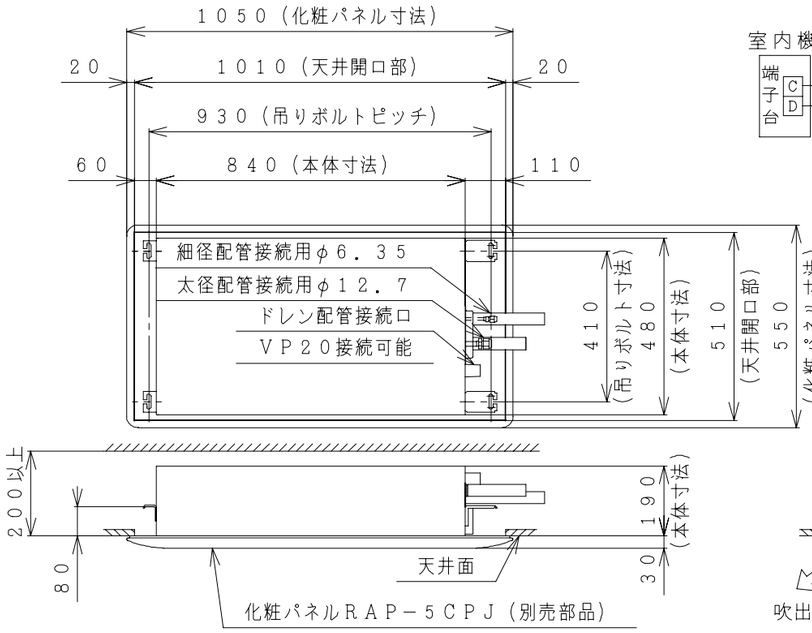

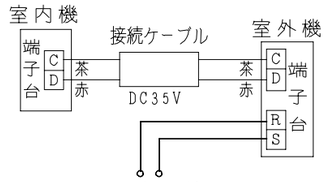

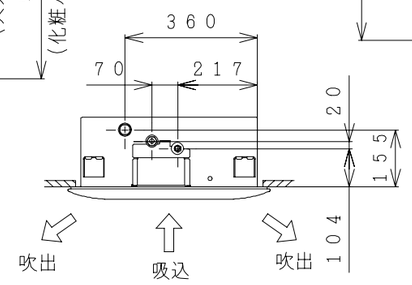

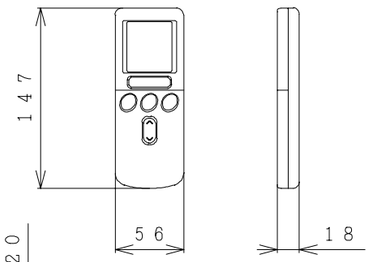

ワイヤレスリモコン

室外機

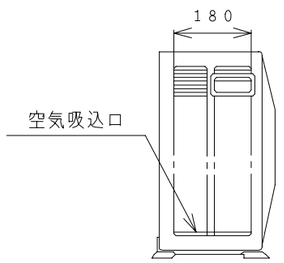

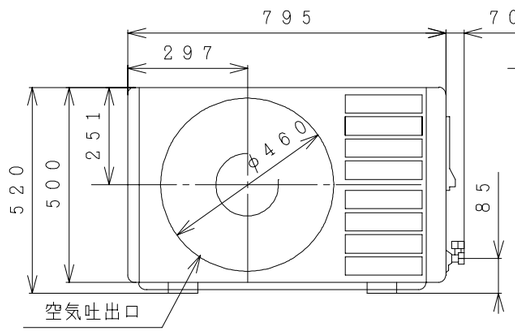

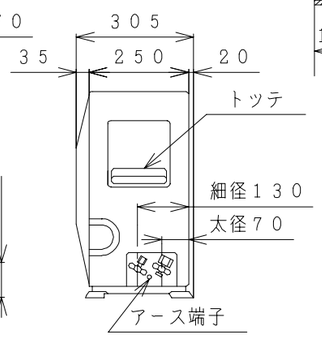

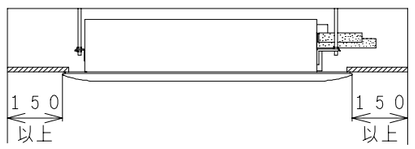

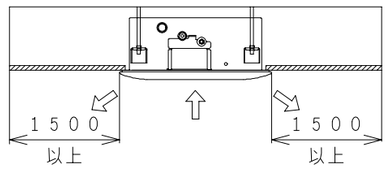

据付必要スペース（室内機）

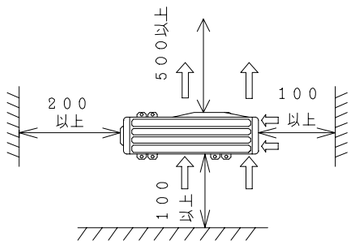

サービススペース
（室外機）

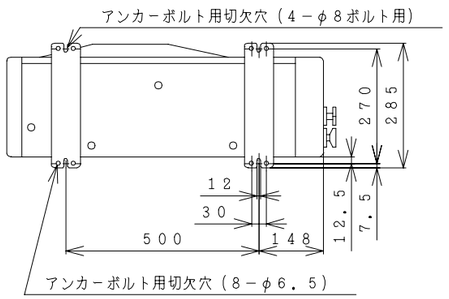

仕様表

項目			形式	室内機 RAP−40DJX	室外機 RAC−40DJX2
電源（50／60Hz）				−	単相200V 50/60Hz
冷凍装置	圧縮機出力（W）			−	８００
	熱交換器フィン形状			アコーディオンスリットフィン	コルゲートフィン
	冷媒制御装置			電動膨張弁	
	冷媒切換装置			四方弁	
	冷媒	種類		フロン２２	
		封入量（g）		１，１８０	
	過負荷保護装置			自動復帰形	
	配管	配管接続方式		フレア	
		パイプ径（外径φmm）	細径	φ６．３５	
			太径	φ１２．７	
		配管セット		Ｐ−４５ＶＫ２，Ｐ−４１０ＶＫ２	
送風装置	ファンモータ出力（W）			２０×２	２０
	ファン	種類		貫流ファン	プロペラファン
		風量（冷房・暖房）（m³／h）	強風	６２０／７４０	１，７２０／１，５８０
			弱風	５５０／６１０	９５０／９１０
			静か	４８０／５１０	３８０／−
電気特性	運転電流（A）	冷房		８．０	
		暖房	ヒータ ON	−	
			ヒータ OFF	１１．４	
	消費電力（W）	冷房		１，４４５（２００〜１，８２０）	
		暖房	ヒータ ON	−	
			ヒータ OFF	２，０５０（１８５〜２，２３０）	
	力率（%）	冷房		９０	
		暖房	ヒータ ON	−	
			ヒータ OFF	９０	
	始動電流（A）	冷房		８．０	
		暖房		１１．４	
	接続ケーブルの本数			２芯	
	分岐回路の種類			１５Ａ	
コンセント形状				−	室外端子台直付
冷房特性	冷房能力（kW）			４．０（０．９〜４．６）	
	除湿能力（ℓ／h）			２．１	
	冷房のめやす			１１〜１７畳（１８〜２８m²）	
暖房特性	暖房能力（kW）		ヒータ ON	−	
			ヒータ OFF	６．０（０．９〜６．９）	
			低温	５．０	
	電気ヒーター（W）			−	
	暖房のめやす			１３〜１７畳（２２〜２７m²）	
機能	据付方式			天井埋込みカセット	−
	主操作スイッチ			ワイヤレスリモコン，プッシュボタン RAR−1Z1	
	表示ランプ			運転，タイマー，除湿	
	風速切換			自動，強，弱，微	
キャビネット（色，マンセルNo）				−	TベージュNo5Y7／2
外形寸法（mm）	高さ			１９０	５２０
	幅			８４０	７９５＋７０
	奥行			４８０	２５０＋５５
製品質量（kg）				１６	４１
騒音（dB）（冷房・暖房）	強風			３７／３９	４８／４９
	弱風			３５／３７	−
	静か			３３／３５	−
ドレン接続口（外径φmm）				ＶＰ２０接続	φ１６
付属品				据付部品一式	

● ／で示されている数値は、左が５０Ｈｚ，右が６０Ｈｚの数値です．
● 本仕様は予告なく変更することがあります．

備考				投影法	尺度 NTS
入庫 98.3.25 庫	製図	イイジマ	98・03・17	名称 RAP-40DJX:RAC-40DJX2 構造：寸法図	Hitachi Appliances, Inc. Tokyo Japan
	審査	ワタナベ	98・03・18		栃木図番 3YAA75750
	承認	フジ	98・03・18		

CAD

「2006.04.01 社名変更/Company Name change Apr.01.2006」

3YDA75981

回路図

ブレーカー容量15A

電源単相200V 50/60Hz
(必ず専用ブレーカーに接続)

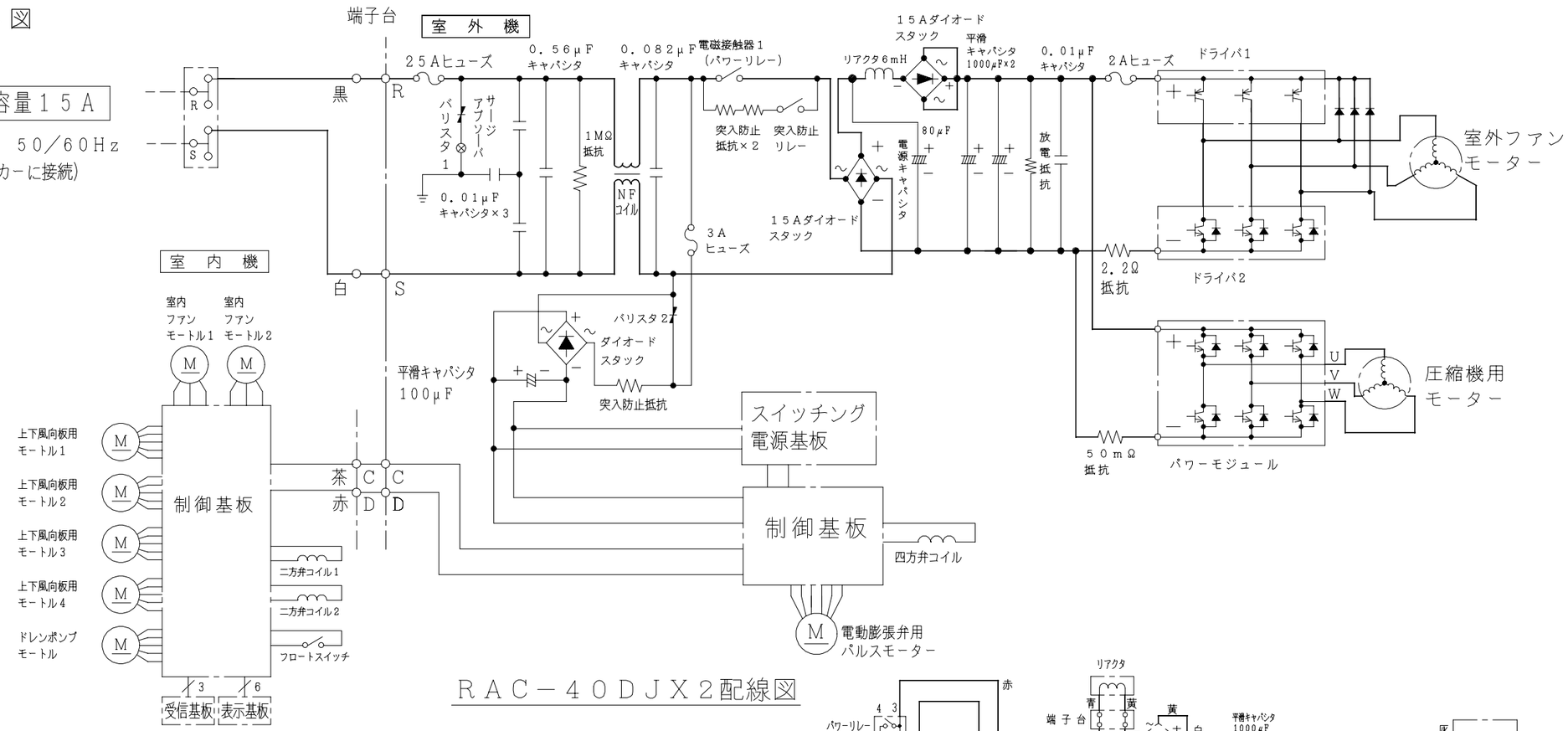

RAC−40DJX2配線図

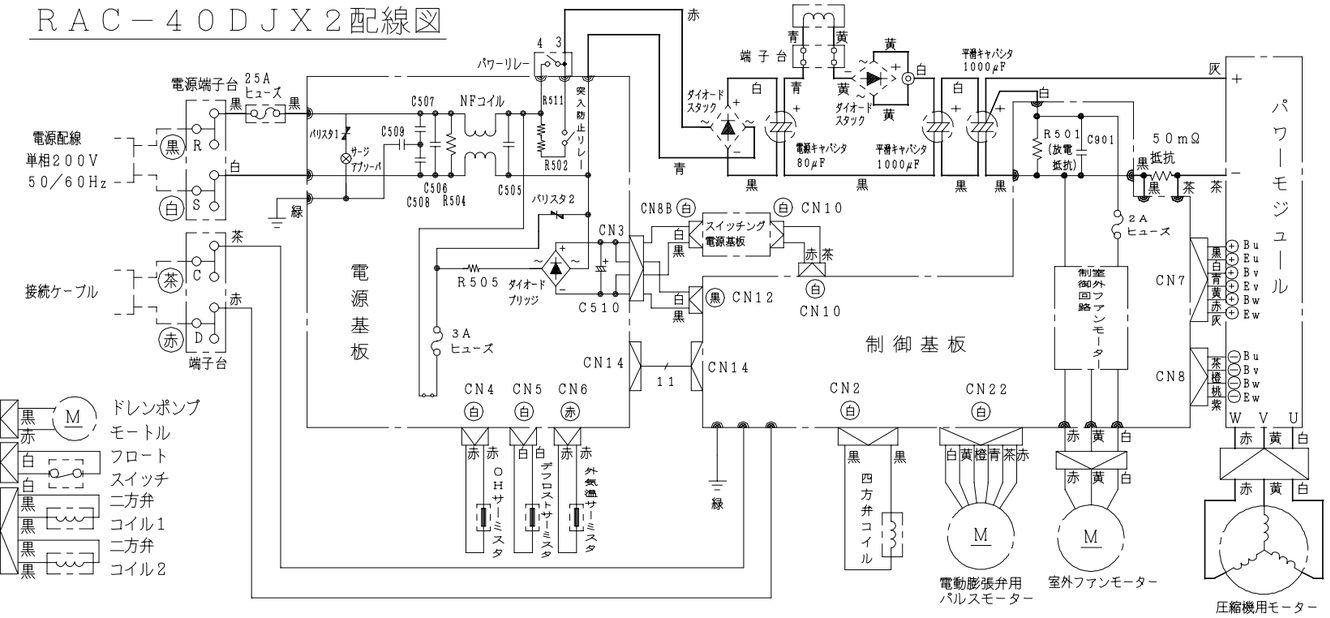

RAP−40DJX配線図

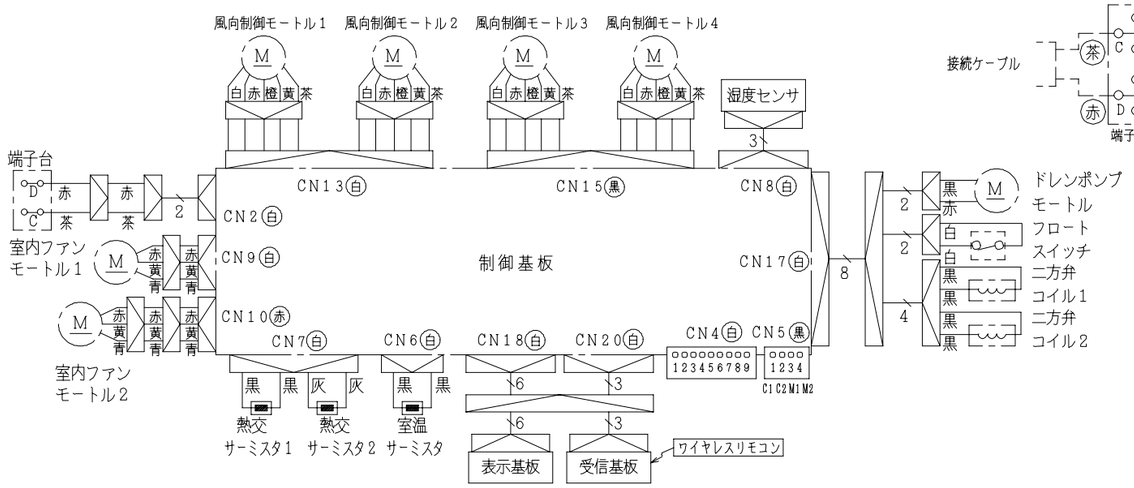

	備考			投影法	尺度
入庫 98.3.25	製図	イイジマ	98・03・17	名称 RAP-40DJX:RAC-40DJX2 回路図：配線図	Hitachi Appliances, Inc. Tokyo Japan
	審査	ワタナベ	98・03・18		栃木図番 3YDA75981
	承認	フジ	98・03・18		

「2006.04.01 社名変更/Company Name change Apr.01.2006」