3YAA77991

室内機

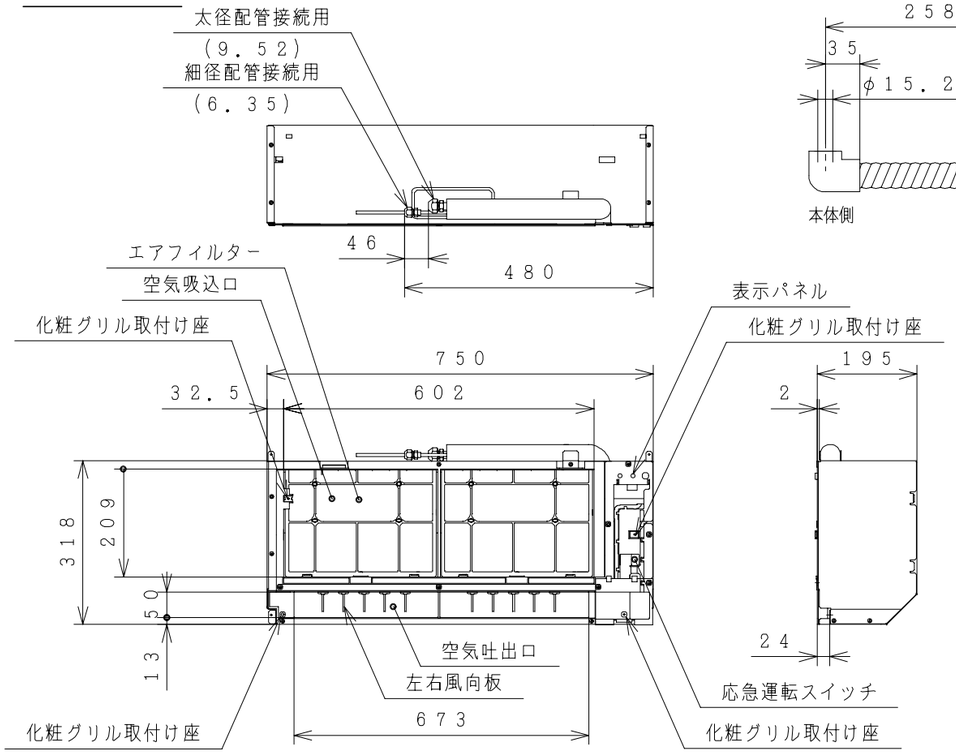

ドレンホース（本体同梱）

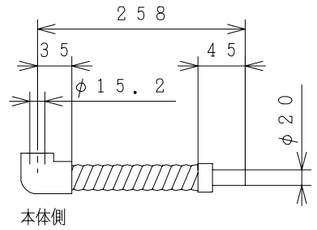

ワイヤレスリモコン

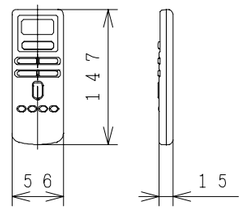

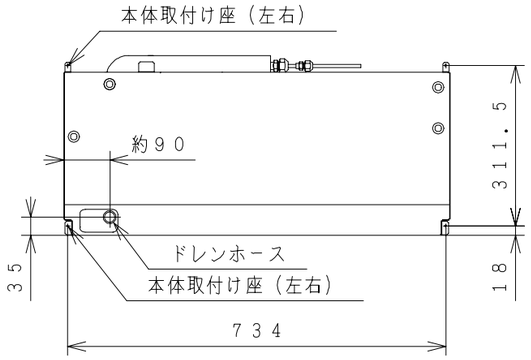

室外機

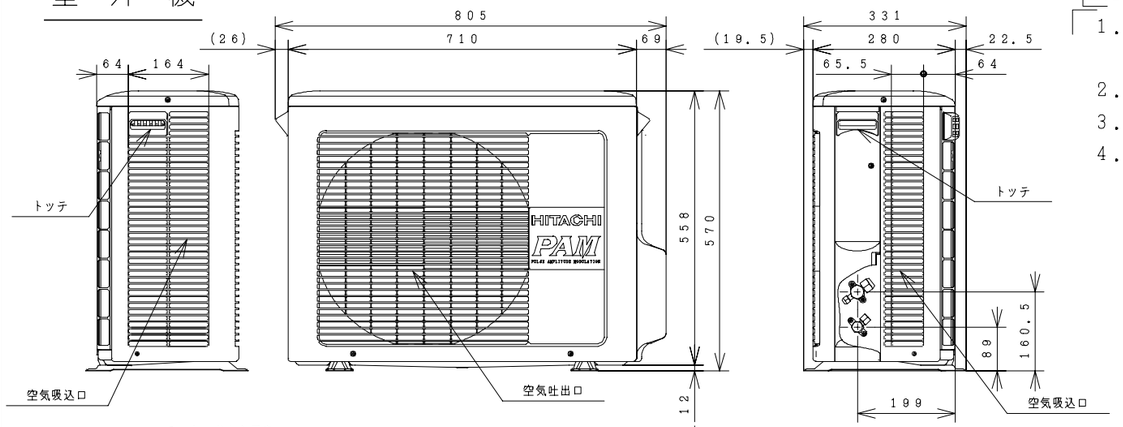

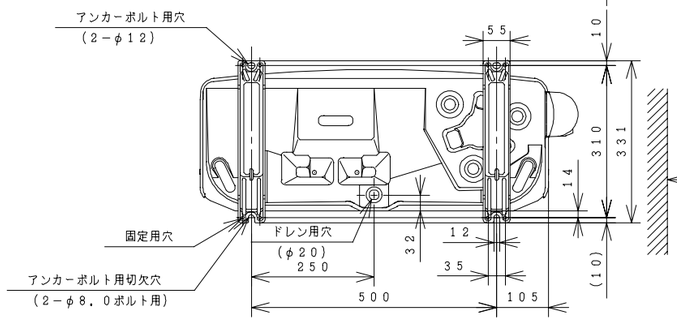

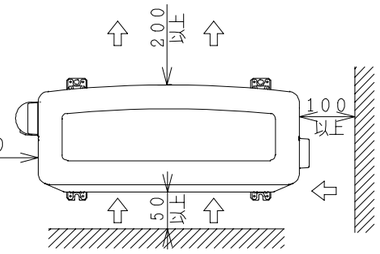

サービススペース

注記

1. 配管は太径、細径とも断熱してあるものを使用します。
2. 配管は長さ25m以内です。
3. 室内・室外機の配管落差は10m以内です。
4. 接続ケーブルは、φ1.6×2または φ2.0×2の単線Fケーブルを使用します。

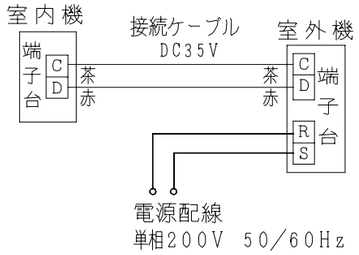

仕様表

項目 ＼ 形式			室内機 RAJ−25KX	室外機 RAC−J25KX2
電源 (50/60Hz)			単相200V	
冷凍装置	圧縮機出力 (W)		−	800
	熱交換器フィン形状		スリット	コルゲート
	冷媒制御装置		−	電動膨張弁
	冷媒切換装置		−	四方弁
	冷媒	種類	フロン22	
		封入量 (g)	980 g	
	過負荷保護装置		自動復帰形	
	配管	配管接続方式	フレア	
		パイプ径 (外径φmm) 細径	φ6.35	
		パイプ径 (外径φmm) 太径	φ9.52	
		配管セット	P−24VK2, P−28VK2	
送風装置	ファンモータ出力 (W)		10	20
	ファン (冷房・暖房)	種類	貫流ファン	プロペラファン
		風量 (m³/h) 強風	390・480	1,330・1,370
		風量 (m³/h) 弱風	330・360	−
		風量 (m³/h) 微風	280・290	−
電気特性	運転電流 (A)	冷房	3.5	
		暖房 ヒータON	−	
		暖房 ヒータOFF	4.9	
	消費電力 (W)	冷房	690 (200 ～ 790)	
		暖房 ヒータON	−	
		暖房 ヒータOFF	975 (145 ～ 1,615)	
	力率 (%)	冷房	99	
		暖房 ヒータON	−	
		暖房 ヒータOFF	99	
	始動電流 (A)	冷房	3.5	
		暖房	4.9	
	接続ケーブルの芯数		2 芯	
	分岐回路の種類 (A)		15A	
	電源プラグ形状		−	室外端子台直結
冷房特性	冷房能力 (kW)		2.5 (0.9～2.8)	
	除湿能力 (ℓ/h)		1.4	
	冷房のめやす		7～10畳 (11～17m²)	
暖房特性	暖房能力 (kW)	ヒータON	−	
		ヒータOFF	3.6 (0.9～5.5)	
		低温	4.0	
	電気ヒーター (W)		−	
	暖房のめやす		8～10畳 (13～16m²)	
機能	据付方式		壁埋め込み	−
	主操作スイッチ		プッシュボタン (ワイヤレス) RAR−1Y4	
	表示ランプ		運転・タイマー	
	風速切換		自動・強風・弱風・微風	
キャビネット色			−	ライトベージュ
外形寸法 (mm)	高さ		318	570
	幅		750	710+95
	奥行		195	280+51
製品質量 (kg)			9	32
騒音 (dB) (冷房・暖房)	強風		36・38	39・41
	弱風		33・35	−
	微風		30・32	−
ドレン接続口 (外径φmm)			VP20接続	16
付属品			据付部品一式	

● 本仕様は予告なく変更することがあります。

備考				投影法	尺度 NTS
入庫 99.7.7	製図	カタギリ	99・06・15	名称 RAJ-25KX:RAC-J25KX2 構造：寸法図	Hitachi Appliances, Inc. Tokyo Japan
	審査	カタギリ	99・06・15		栃木図番 3YAA77991
	承認	オソト	99・06・15		

CAD

「2006.04.01 社名変更/Company Name change Apr.01.2006」

3YDA77994

回路図

ブレーカー容量１５Ａ

電源単相２００Ｖ　５０／６０Ｈｚ
（必ず専用ブレーカーに接続）

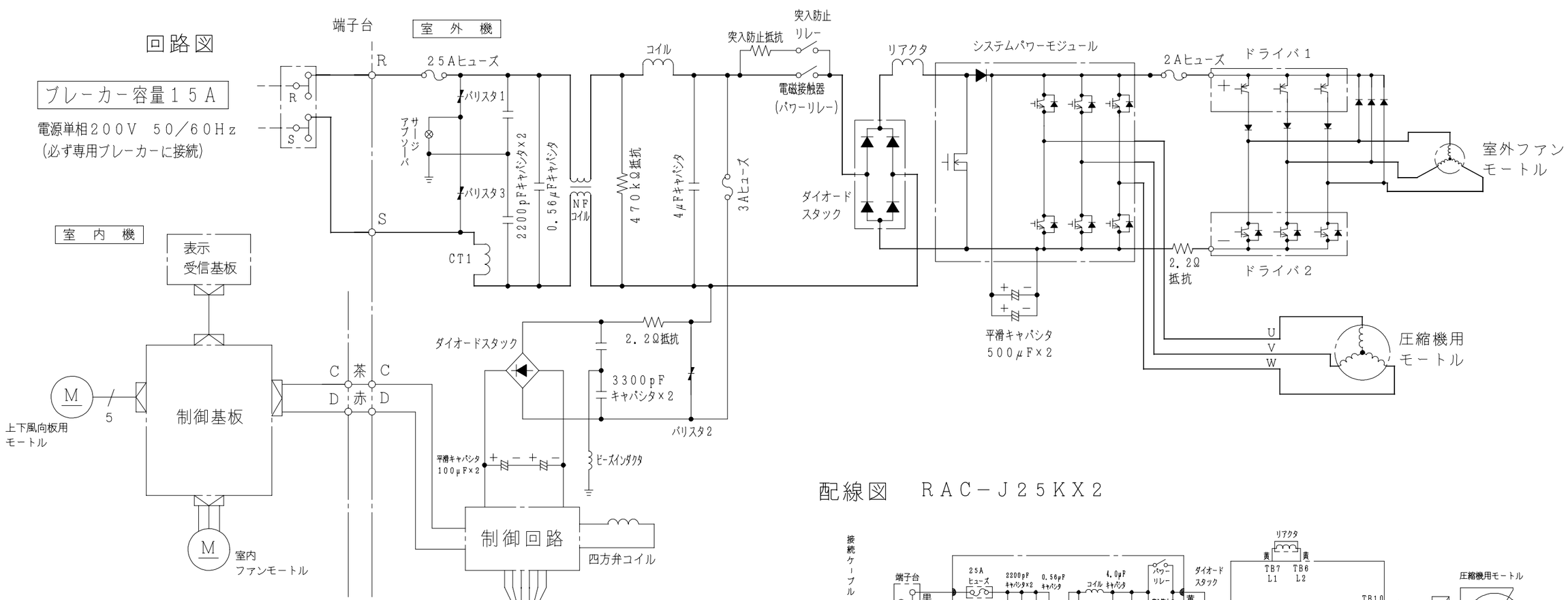

配線図　ＲＡＣ－Ｊ２５ＫＸ２

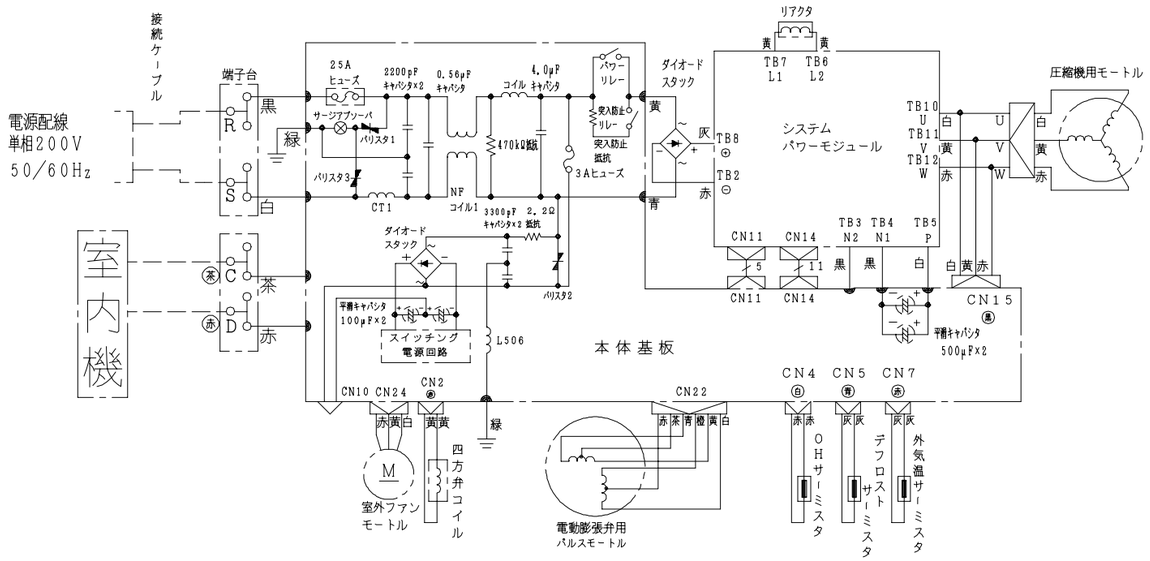

配線図　ＲＡＪ－２５ＫＸ

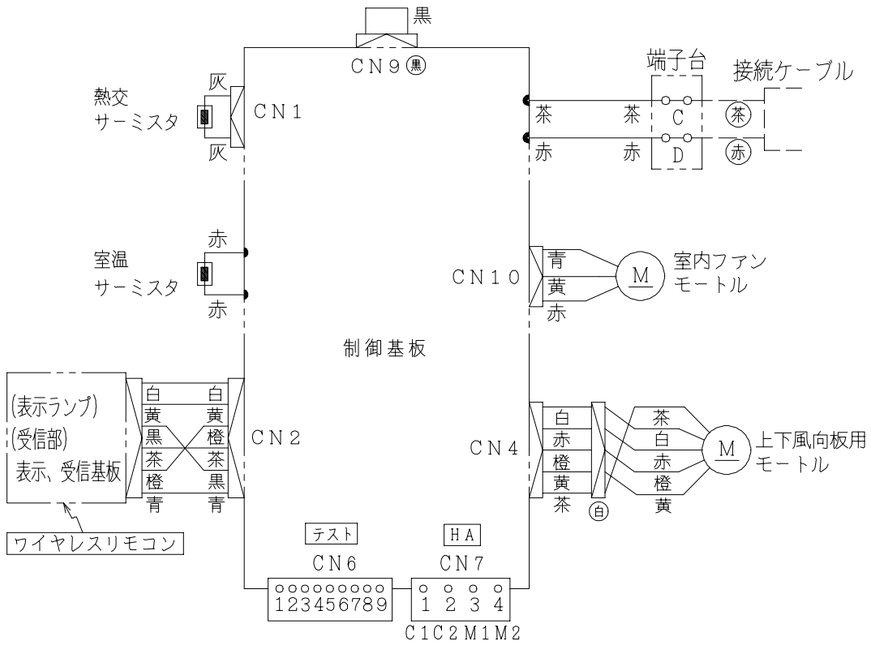

	備考				投影法	尺度
						NTS
入庫 99.7.7	製図	カタギリ	99・06・15	名称		栃木図番
	審査	カタギリ	99・06・15	RAJ-25KX：RAC-J25KX2	Hitachi Appliances, Inc. Tokyo Japan	3YDA77994
	承認	オソト	99・06・15	回路図：配線図		

「2006.04.01 社名変更/Company Name change Apr.01.2006」