NN0024024

日立ルームエアコン　壁掛JTシリーズ　仕様表

RAS−JT63N2E3/RAC−JT63N2E3

ユニット				室内ユニット	室外ユニット
タイプ				壁掛型セパレート	
型式				RAS−JT63N2E3	RAC−JT63N2E3
電源（50/60Hz）				単相200V	
冷房	定格	能力	kW	6.3（0.6 ～ 6.7）	
		消費電力	W	1,760（175 ～ 3,050）	
		運転電流	A	10.1	
		力率	%	87	
暖房	定格	能力	kW	7.1（0.6 ～ 11.9）	
		消費電力	W	1,700（145 ～ 3,900）	
		運転電流	A	9.8（最大 20.0）	
		力率	%	87	
	低温	能力	kW	8.9	
		消費電力	W	3,560	
始動電流			A	10.1	
通年エネルギー消費効率	JISC9612:2013			6.3	
	JISC9612：2005（区分名）			6.2（F）	
冷凍装置	圧縮機出力		W	−	1,700
	熱交換器フィン形状			片起し3本スリット	コルゲートフィン
	冷媒	種類		フロン R32	
		封入量	g	1,620	
ファン	種類			貫流ファン	プロペラファン
	風量（冷房・暖房）	急速	m³/h	1,170 ・ 1,380	3,040 ・ 2,760
		強風	m³/h	990 ・ 1,120	−
		弱風	m³/h	780 ・ 830	−
		微風	m³/h	630 ・ 630	−
		静	m³/h	420 ・ 450	−
音響パワーレベル運転音（冷房・暖房）		急速	dB	66 ・ 70	66 ・ 66
		強風	dB	61 ・ 62	−
		弱風	dB	56 ・ 56	−
		微風	dB	51 ・ 52	−
		静	dB	37 ・ 38	−
操作スイッチ　形名				ﾌﾟｯｼｭﾎﾞﾀﾝ(ﾜｲﾔﾚｽ) RAR−AZ5	
電源プラグ	容量			250V 20A	
	形状			⊂⊃	−
電源コード長さ（左/右）			m	(左)0.6 / (右) 1.3	−
室内外接続ケーブル	芯線径（φ）		mm	2.0	
	芯数		芯	3	
冷媒配管	接続方式			フレア	
	液側（φ）		mm	6.35	
	ガス側（φ）		mm	12.7	
	最大配管長		m	20	
	最大高低差		m	10	
	冷媒追加充填量		g	−	
ドレン接続口外径（φ）			mm	16	
外装色（近似マンセルNo.）				スターホワイト（N9.3）	ナチュラルグレー（2.9Y7.8/1）
製品寸法（高さ×幅×奥行）			mm	295×798×385	709×859（+97）×319（+68）
荷造寸法（幅×奥行×高さ）			cm	86×36×47	99×42×75
質量（製品・荷造）			kg	17.0 ・ 20.0	40.0 ・ 42.0

（1）本仕様は予告なく変更することがあります。
（2）定格冷房時の表示は、JIS条件（室内 27℃：DB・19℃：WB、室外 35℃：DB・24℃：WB）で運転した場合の数値です。
（3）定格暖房時の表示は、JIS条件（室内 20℃：DB・15℃：WB、室外 7℃：DB・ 6℃：WB）で運転した場合の数値です。
（4）低温暖房時の表示は、JIS条件（室内 20℃：DB・15℃：WB、室外 2℃：DB・ 1℃：WB）で運転した場合の数値です。
（5）能力、消費電力の（ ）内の表示は、それぞれの可変幅（最小～最大）の数値です。
（6）運転音の表示は、JIS C 9612に基づき、無響室で測定した数値です。
（7）室外ユニットの製品寸法中（ ）内の寸法について、幅方向はトッテとサービスバルブカバーの突き出し寸法を、
また、奥行方向は空気吐出口と外気温サーミスタカバーの突き出し寸法を示しています。

SIGNATURE		DATE	PROJECTION	SCALE	TITLE
DWN.	J.Cai	2022−11−07		NTS	2023 年度 JT シリーズ 仕様表
CHKD.	Y.Ueda	2022−11−07	Hitachi-Johnson Controls Air Conditioning, Inc.	TOCHIGI DWG. No.	REGD. 2022 1107
APPD.	Y.Ueda	2022−11−07		4YAA NN0024024	

CAD

NN0024014

日立ルームエアコン壁掛JTシリーズ
室内ユニット寸法図

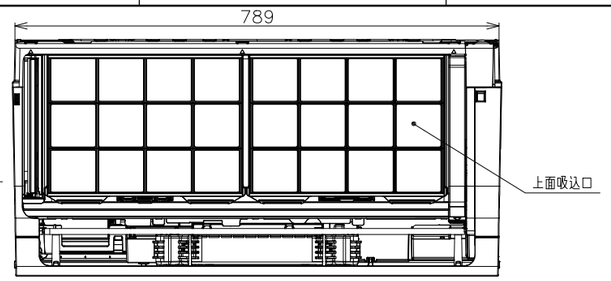

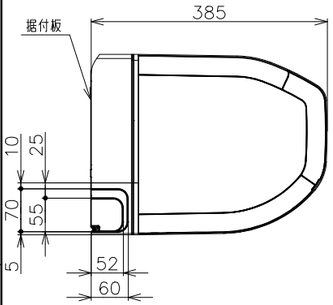

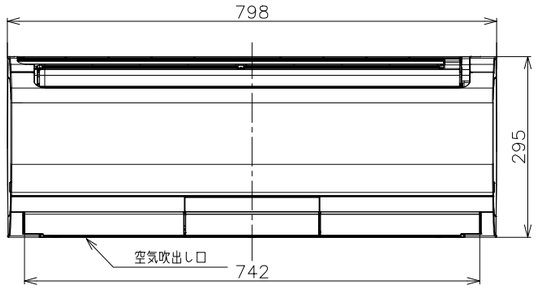

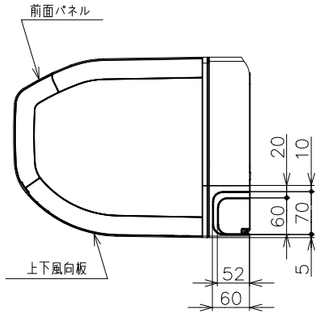

ワイヤレスリモコン

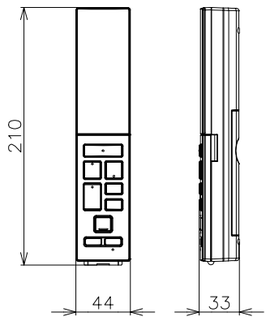

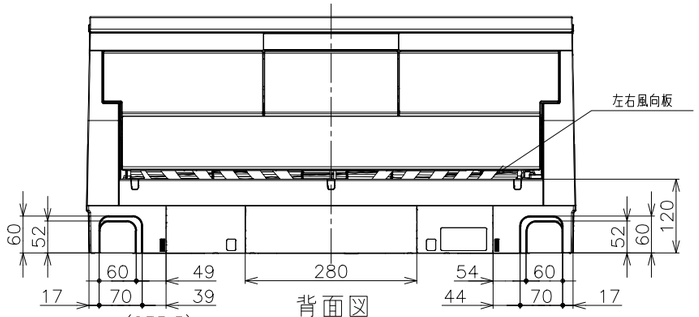

背面図

リモコンホルダー

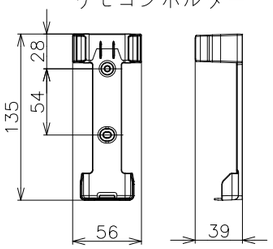

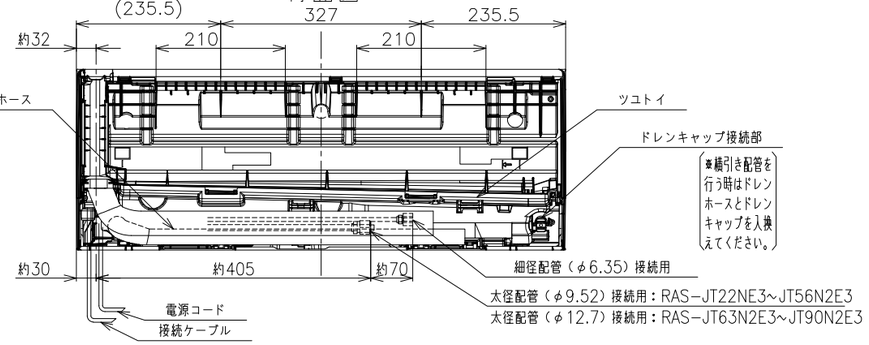

据付板　（正面図）　天井面（回縁）（ユニットを引っ掛けるために必要な寸法です。）

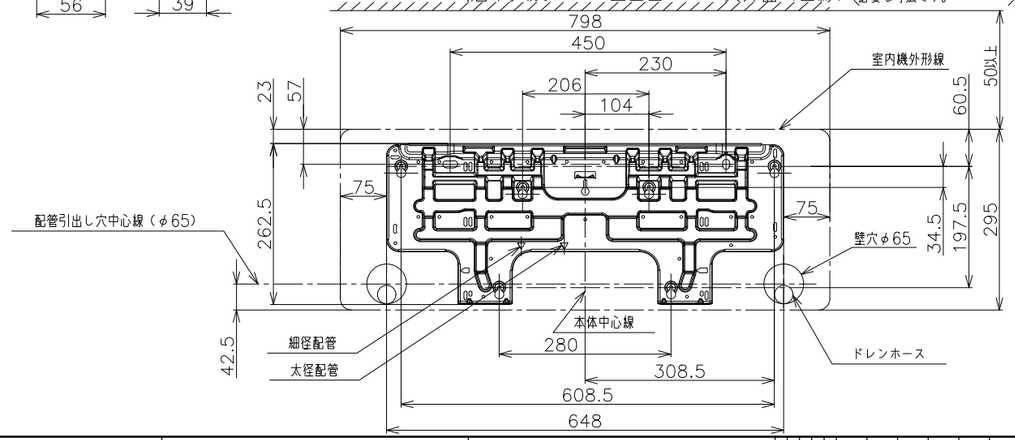

室内機サービススペース

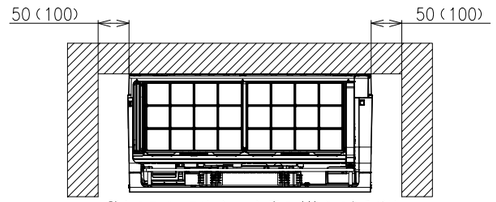

壁とのスペースは（　　）内の寸法をできるだけ確保してください。

※室内機の背面で配管接続する場合は110mm以上

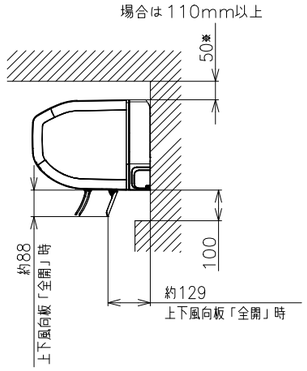

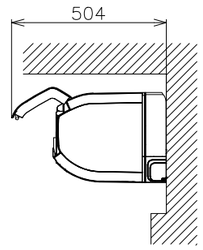

注記

1．室内機のサービススペースは左・右が５０ｍｍ、
　上が５０ｍｍ、下が１００ｍｍ必要です。
　カーテンレール、カーテンボックス等の上に設置する
　場合は、風の流れを損なわない寸法を確保してください。
2．配管は太径、細径とも断熱してあるものを使用します。
3．配管は長さ２０ｍ以内です。
4．室内・室外機の配管落差は１０ｍ以内です。
5．プラグの形状
　RAS−JT22NE3,JT25NE3　⑪
　RAS−JT28NE3,JT36NE3　㊶
　RAS−JT40N2E3~JT90N2E3　㊻
6．電源コードの長さ
　[左側]RAS−JT22NE3,JT25NE3　約1.0m
　　RAS−JT28NE3,JT36NE3　約0.6m
　　RAS−JT40N2E3~JT90N2E3　約0.6m
　[右側]RAS−JT22NE3,JT25NE3　約1.7m
　　RAS−JT28NE3,JT36NE3　約1.3m
　　RAS−JT40N2E3~JT90N2E3　約1.3m

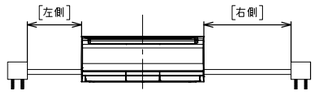

7．接続ケーブルは、φ２．０×３の単線Ｆケーブルを
　使用します。

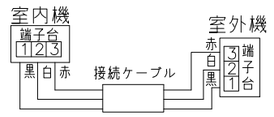

適用機種
RAS−JT22NE3
RAS−JT25NE3
RAS−JT28NE3
RAS−JT36NE3
RAS−JT40N2E3
RAS−JT56N2E3
RAS−JT63N2E3
RAS−JT71N2E3
RAS−JT80N2E3
RAS−JT90N2E3

SIGNATURE		DATE	PROJECTION	SCALE	TITLE
DWN.	J.Cai	2022−10−19		NTS	2023年度JTシリーズ寸法図
CHKD.	Y.Ueda	2022−10−19	Hitachi-Johnson Controls Air Conditioning, Inc.	TOCHIGI DWG. No. 3YAA NN0024014	REGD. 2022 1019
APPD.	Y.Ueda	2022−10−19			

CAD

001

NN0024021

日立ルームエアコン壁掛JTシリーズ
室外ユニット寸法図

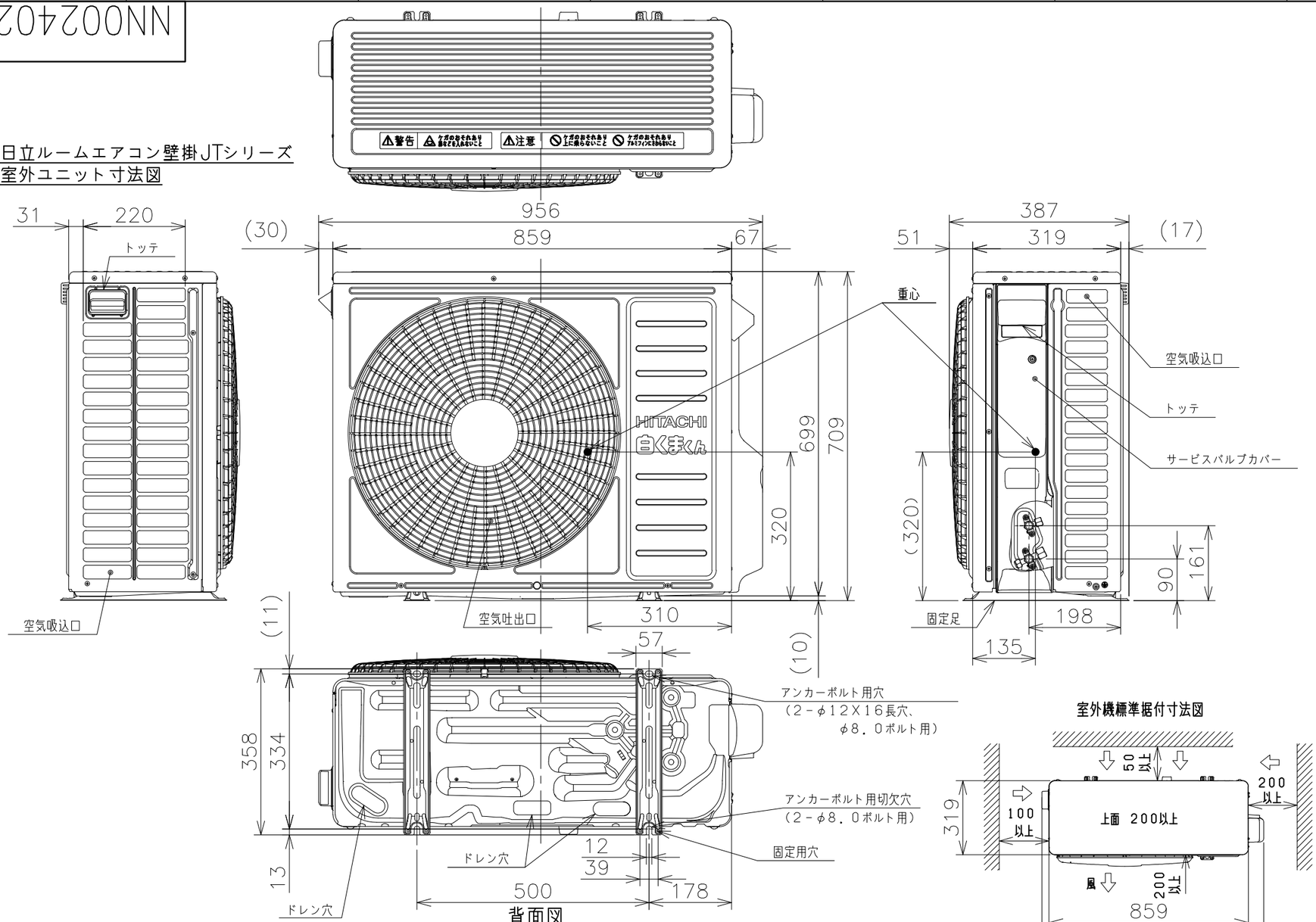

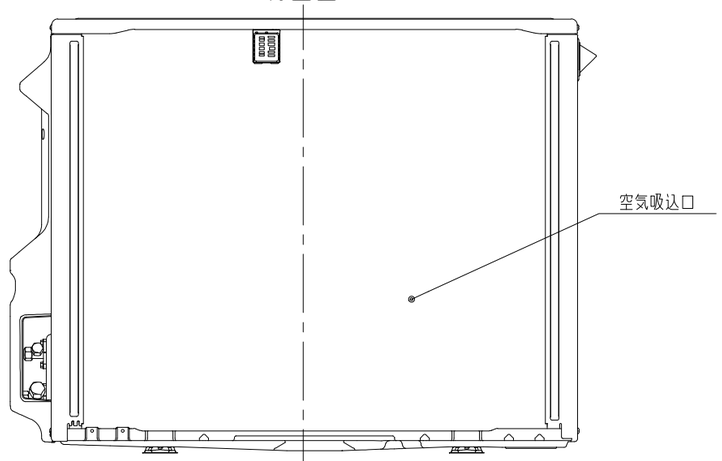

室外機標準据付寸法図

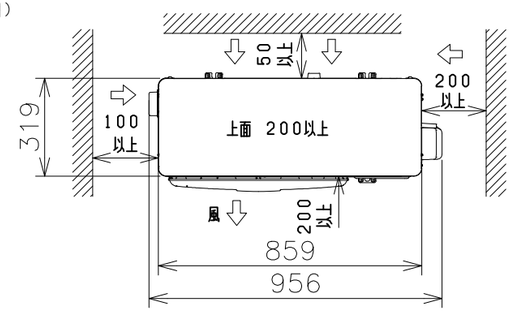

ベランダ等の室外機周囲に壁がある場合への据付けは、上面側と側面又は正面の2方向以上を開放した上で、下図の必要寸法以上を確保してください。

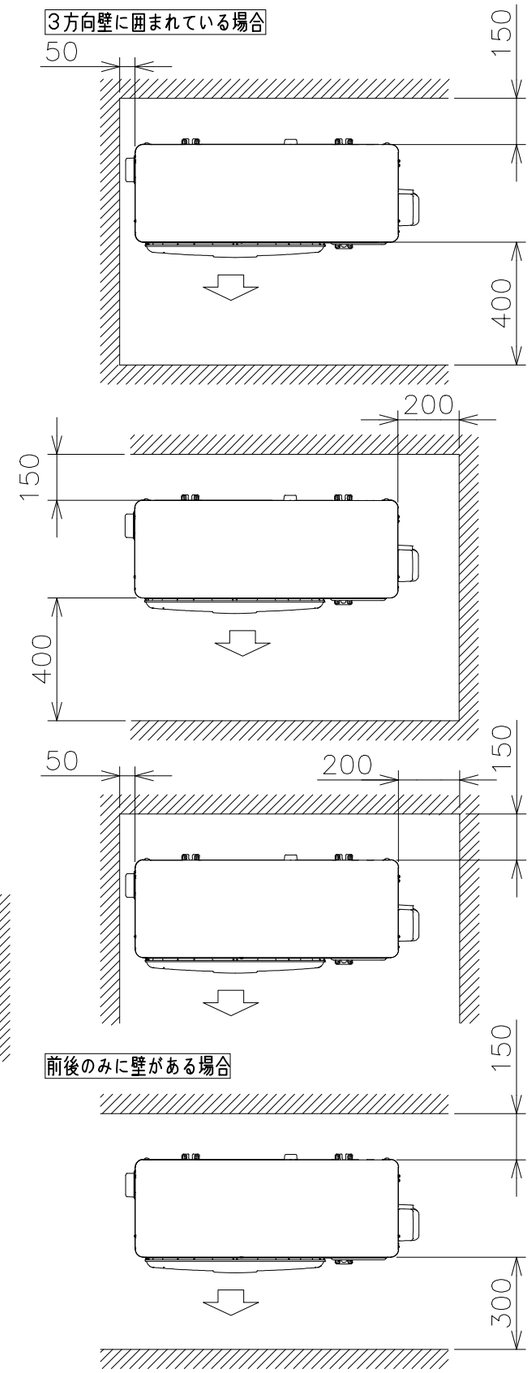

※吹出し側壁面高さ1．2m以下

適用機種
RAC－JT40N2E3
RAC－JT56N2E3
RAC－JT63N2E3
RAC－JT71N2E3
RAC－JT80N2E3

注記

1．本体の前、後、左、右、上方向に上図の ⟷ 印の間隔をあけ、
3方向以上開放できる所に据え付けてください。
ただし、2方向しか開放できない場合と前後面に壁がある場合は
右図に従い据え付けてください。

SIGNATURE		DATE	PROJECTION	SCALE	TITLE
DWN.	J.Cai	2022－10－17		NTS	2023年度JTシリーズ寸法図
CHKD.	K.Fukuhara	2022－10－17	Hitachi-Johnson Controls Air Conditioning, Inc.		TOCHIGI DWG. No. 3YAA NN0024021
APPD.	Y.Ueda	2022－10－17			REGD. 2022 1017

CAD

001

NN0024022

日立ルームエアコン　壁掛JTシリーズ
室内室外ユニット　回路図・配線図

回路図

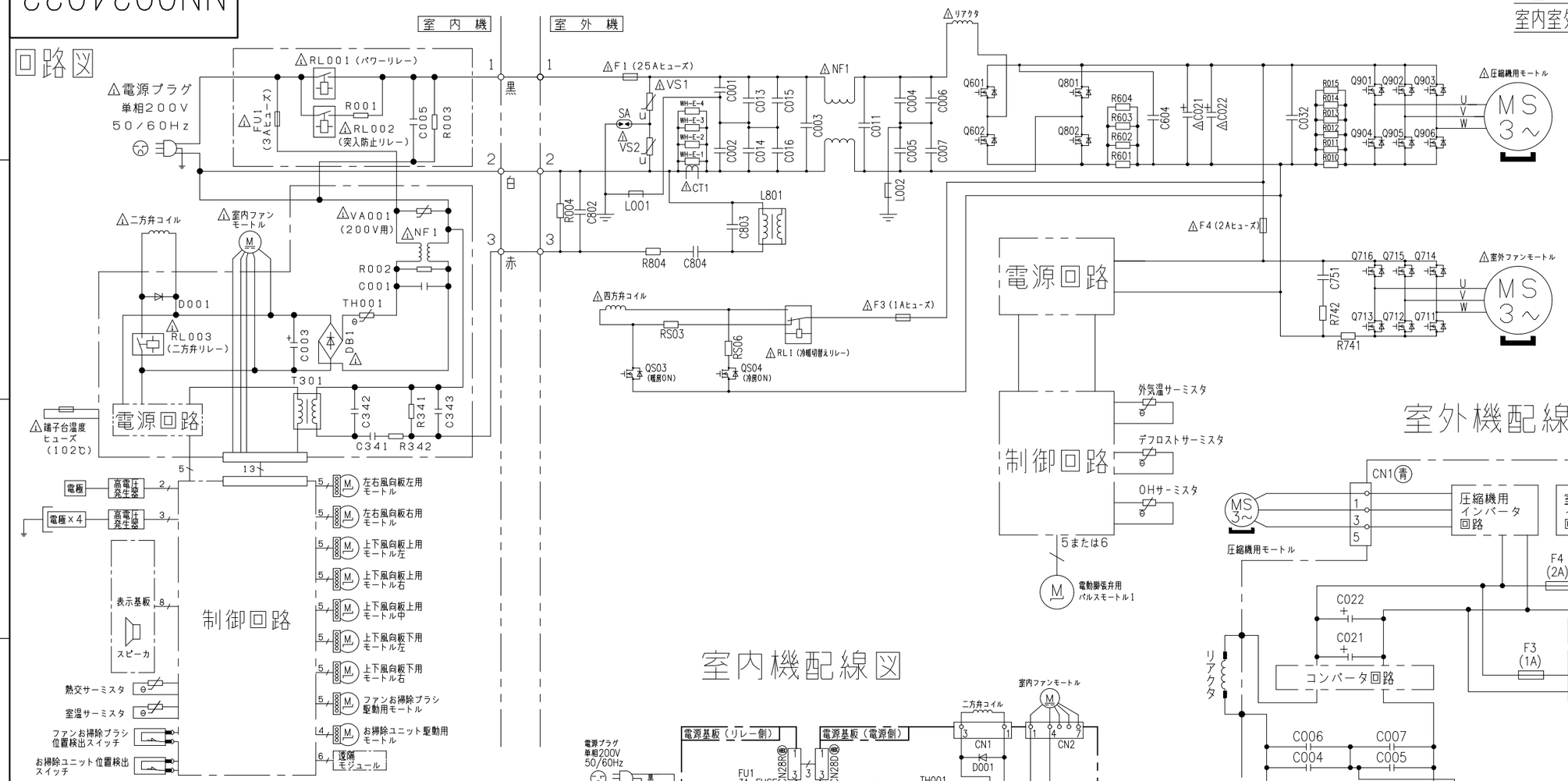

室外機配線図

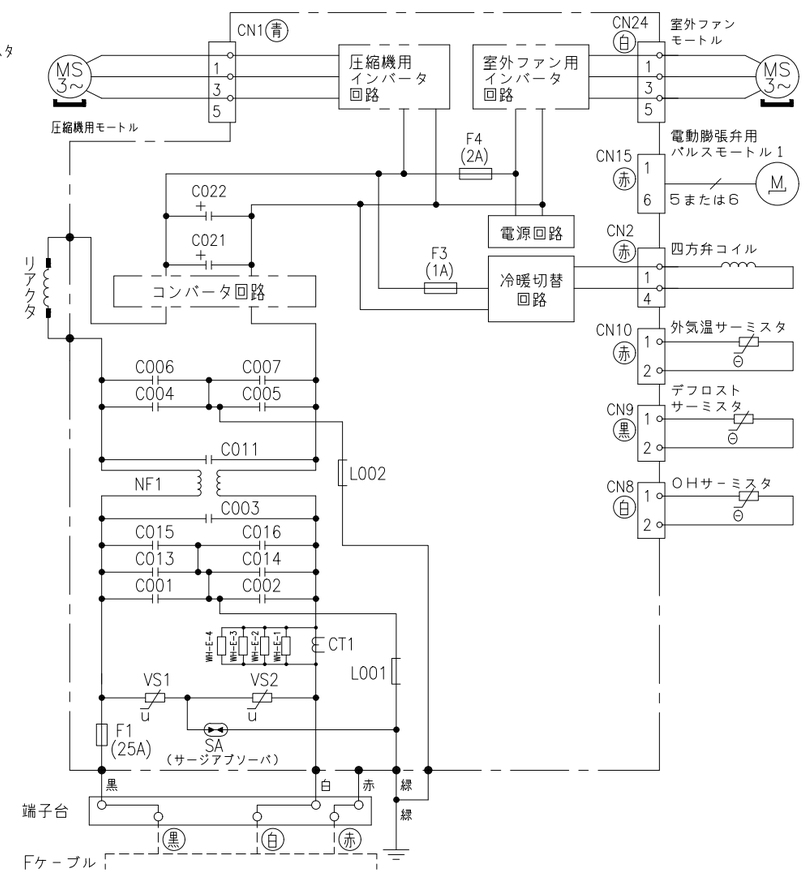

室内機配線図

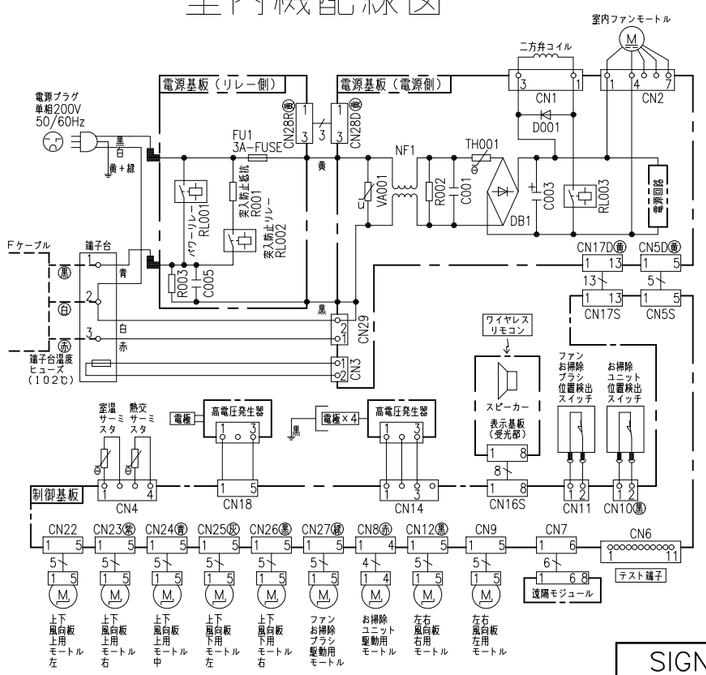

※部品が実装されていない場合やジャンパー線になっている場合があります。

・ホームオートメーションを行う場合
室内基板のCN6に別売の※1HA接続コードを差込んで※2標準アダプターと接続してください。
・換気ユニットを接続する場合
室内基板のCN6に換気ユニット付属のHA接続コードを差込んで、換気ユニットと接続してください。
・H-LINKに接続する場合
室内基板のCN7に接続されている遠隔モジュールの端子を外して、CN7に別売の※3RACアダプターの端子を差込んでください。
・HEMSを使用する場合
室内基板のCN7に接続されている遠隔モジュールの端子を外して、CN7に別売のHEMSアダプターの端子を差込んでください。

※1　HA接続コード：部品番号（SP-HAC1）
※2　標準アダプター：HA-S100TSA
※3　RACアダプター：PSC-6RAD

SIGNATURE		DATE
DWN.	J.Cai	2022-10-27
CHKD.	M.Okabe	2022-10-27
	T.Hojo	2022-10-28
APPD.	Y.Ueda	2022-10-28

PROJECTION　SCALE NTS　TITLE 2023年度 JTシリーズ 回路図・配線図　CAD

Hitachi-Johnson Controls Air Conditioning, Inc.

TOCHIGI DWG. No. 3YDA NN0024022

REGD. 2022 1031

001