NN0026417

日立ルームエアコン　壁掛XJシリーズ　仕様表

RAS−XJ63R2/RAC−XJ63R2

ユニット				室内ユニット	室外ユニット
タイプ				壁掛型セパレート	
型式				RAS−XJ63R2	RAC−XJ63R2
電源（50/60Hz）				単相200V	
冷房	定格	能力	kW	6.3（0.6 ～ 6.7）	
		消費電力	W	1,760（175 ～ 3,050）	
		運転電流	A	10.1	
		力率	%	87	
暖房	定格	能力	kW	7.1（0.6 ～ 11.9）	
		消費電力	W	1,700（145 ～ 3,900）	
		運転電流	A	9.8（最大 20.0）	
		力率	%	87	
	低温	能力	kW	8.9	
		消費電力	W	3,560	
始動電流			A	10.1	
通年エネルギー消費効率		JISC9612:2013（区分）		6.4（Ⅲ）	
冷凍装置	圧縮機出力		W	−	1,700
	熱交換器フィン形状			片起し3本スリット	コルゲートフィン
	冷媒	種類		フロン R32	
		封入量	g	1,620	
ファン	種類			貫流ファン	プロペラファン
	風量（冷房・暖房）	急速	m³/h	1,170 ・ 1,380	3,040 ・ 2,760
		強風	m³/h	990 ・ 1,120	−
		弱風	m³/h	780 ・ 830	−
		微風	m³/h	630 ・ 630	−
		静	m³/h	420 ・ 450	−
音響パワーレベル運転音（冷房・暖房）		急速	dB	66 ・ 70	66 ・ 66
		強風	dB	61 ・ 62	−
		弱風	dB	56 ・ 56	−
		微風	dB	51 ・ 52	−
		静	dB	37 ・ 38	−
操作スイッチ　形名				プッシュボタン（ワイヤレス）　RAR−BD1	
電源プラグ		容量		250V 20A	
		形状		⊂⊃	−
電源コード長さ（左/右）			m	（左）0.6 /（右）1.3	−
室内外接続ケーブル		芯線径（φ）	mm	2.0	
		芯数	芯	3	
冷媒配管		接続方式		フレア	
		液側（φ）	mm	6.35	
		ガス側（φ）	mm	12.7	
		最大配管長	m	20	
		最大高低差	m	10	
		冷媒追加充填量	g	−	
ドレン接続口外径（φ）			mm	16	
外装色（近似マンセルNo.）				スターホワイト（N9.3）	ナチュラルグレー（2.9Y7.8/1）
製品寸法（高さ×幅×奥行）			mm	295×798×385	709×859（+97）×319（+68）
荷造寸法（幅×奥行×高さ）			cm	86×36×47	99×42×75
質量（製品・荷造）			kg	17.0 ・ 20.0	40.0 ・ 42.0

（1）本仕様は予告なく変更することがあります。
（2）定格冷房時の表示は、JIS条件（室内 27℃：DB・19℃：WB、室外 35℃：DB・24℃：WB）で運転した場合の数値です。
（3）定格暖房時の表示は、JIS条件（室内 20℃：DB・15℃：WB、室外 7℃：DB・ 6℃：WB）で運転した場合の数値です。
（4）低温暖房時の表示は、JIS条件（室内 20℃：DB・15℃：WB、室外 2℃：DB・ 1℃：WB）で運転した場合の数値です。
（5）能力、消費電力の（ ）内の表示は、それぞれの可変幅（最小～最大）の数値です。
（6）運転音の表示は、JIS C 9612に基づき、無響室で測定した数値です。
（7）室外ユニットの製品寸法中（ ）内の寸法について、幅方向はトッテとサービスバルブカバーの突き出し寸法を、
また、奥行方向は空気吐出口と外気温サーミスタカバーの突き出し寸法を示しています。

SIGNATURE		DATE	PROJECTION	SCALE	TITLE
DWN.	M.Yoshida	2023−09−20		NTS	2024 年度 XJ シリーズ 仕様表
CHKD.	J.Cai	2023−09−21	Hitachi-Johnson Controls Air Conditioning, Inc.		TOCHIGI DWG. No. 4YAA NN0026417
APPD.	K.Daigou	2023−09−21			REGD. 2023 0921

CAD

001

NN0026407

日立ルームエアコン壁掛XJシリーズ
室内ユニット寸法図

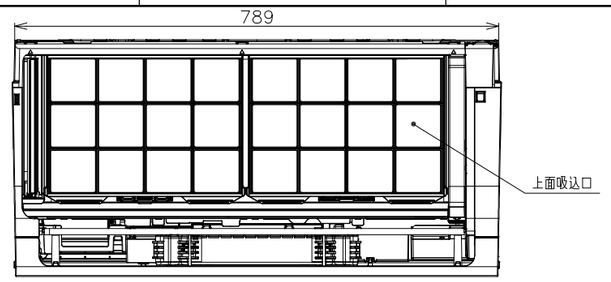

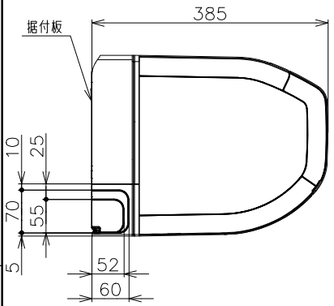

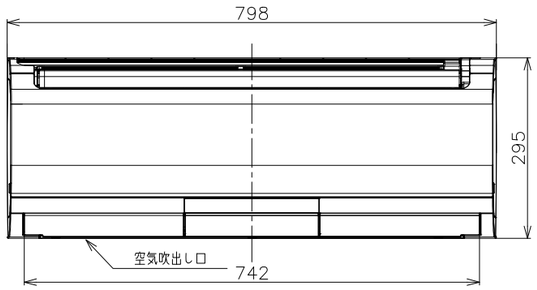

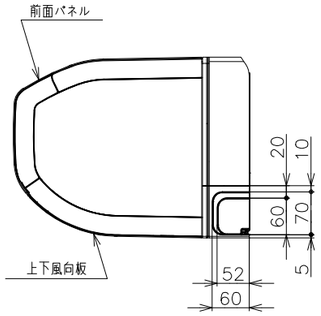

ワイヤレスリモコン

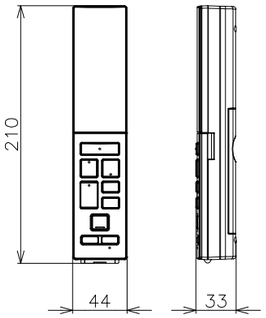

リモコンホルダー

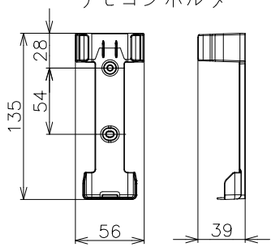

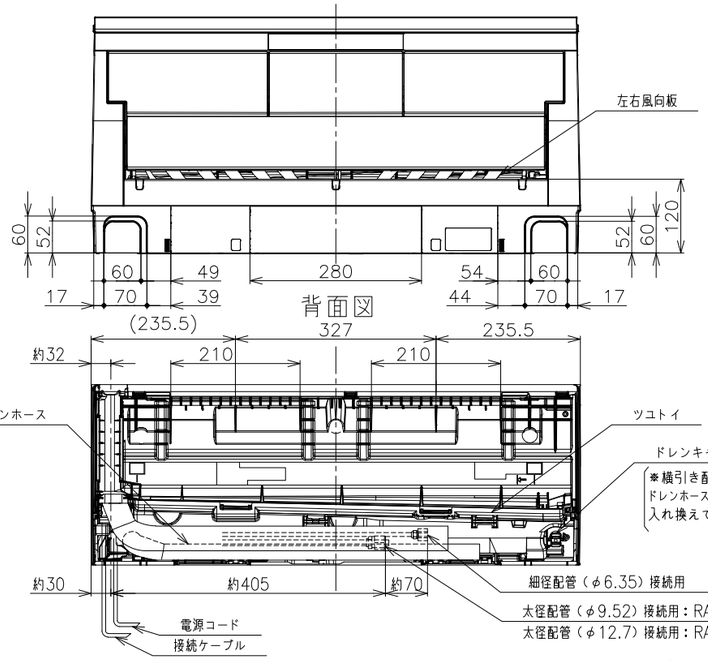

背面図

据付板　（正面図）　天井面（回縁）（ユニットを引っ掛けるために必要な寸法です。）

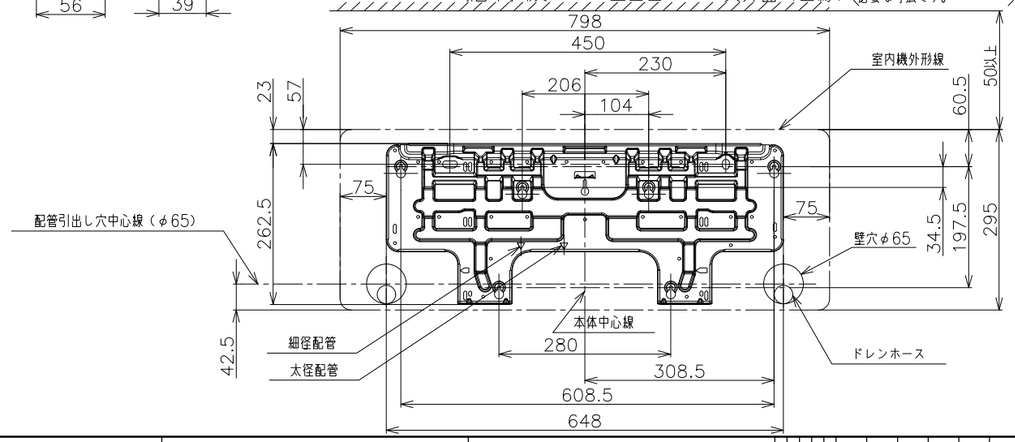

室内機サービススペース

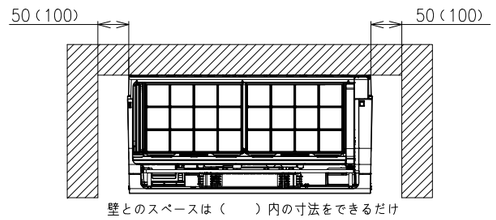

壁とのスペースは（　　）内の寸法をできるだけ
確保してください。

※室内機の背面で配管接続する
場合は110mm以上

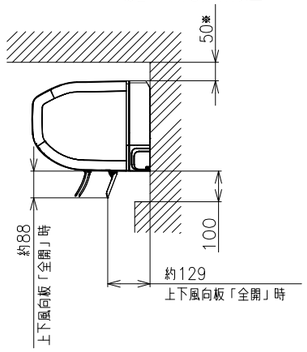

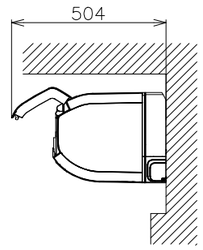

注記

1．室内機のサービススペースは左・右が５０ｍｍ、
　上が５０ｍｍ、下が１００ｍｍ必要です。
　カーテンレール、カーテンボックス等の上に設置する
　場合は、風の流れを損なわない寸法を確保してください。
2．配管は太径、細径とも断熱してあるものを使用します。
3．配管は長さ２０ｍ以内です。
4．室内・室外機の配管落差は１０ｍ以内です。
5．プラグの形状
　RAS−XJ22R,XJ25R　⑪
　RAS−XJ28R,XJ36R　⑮
　RAS−XJ40R2~XJ90R2
6．電源コードの長さ
　[左側]RAS−XJ22R,XJ25R 約1.0m
　　RAS−XJ28R,XJ36R 約0.6m
　　RAS−XJ40R2~XJ90R2 約0.6m
　[右側]RAS−XJ22R,XJ25R 約1.7m
　　RAS−XJ28R,XJ36R 約1.3m
　　RAS−XJ40R2~XJ90R2 約1.3m

7．接続ケーブルは、φ２．０×３の単線Ｆケーブルを
　使用します。

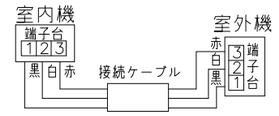

適用機種
RAS−XJ22R
RAS−XJ25R
RAS−XJ28R
RAS−XJ36R
RAS−XJ40R2
RAS−XJ56R2
RAS−XJ63R2
RAS−XJ71R2
RAS−XJ80R2
RAS−XJ90R2

SIGNATURE		DATE	PROJECTION	SCALE	TITLE
DWN.	M.Yoshida	2023−09−20		NTS	2024年度XJシリーズ寸法図
CHKD.	J.Cai	2023−09−21	Hitachi-Johnson Controls Air Conditioning, Inc.		TOCHIGI DWG. No. 3YAA NN0026407
APPD.	K.Daigou	2023−09−21			REGD. 2023 0921

CAD

001

NN0026414

日立ルームエアコン壁掛XJシリーズ
室外ユニット寸法図

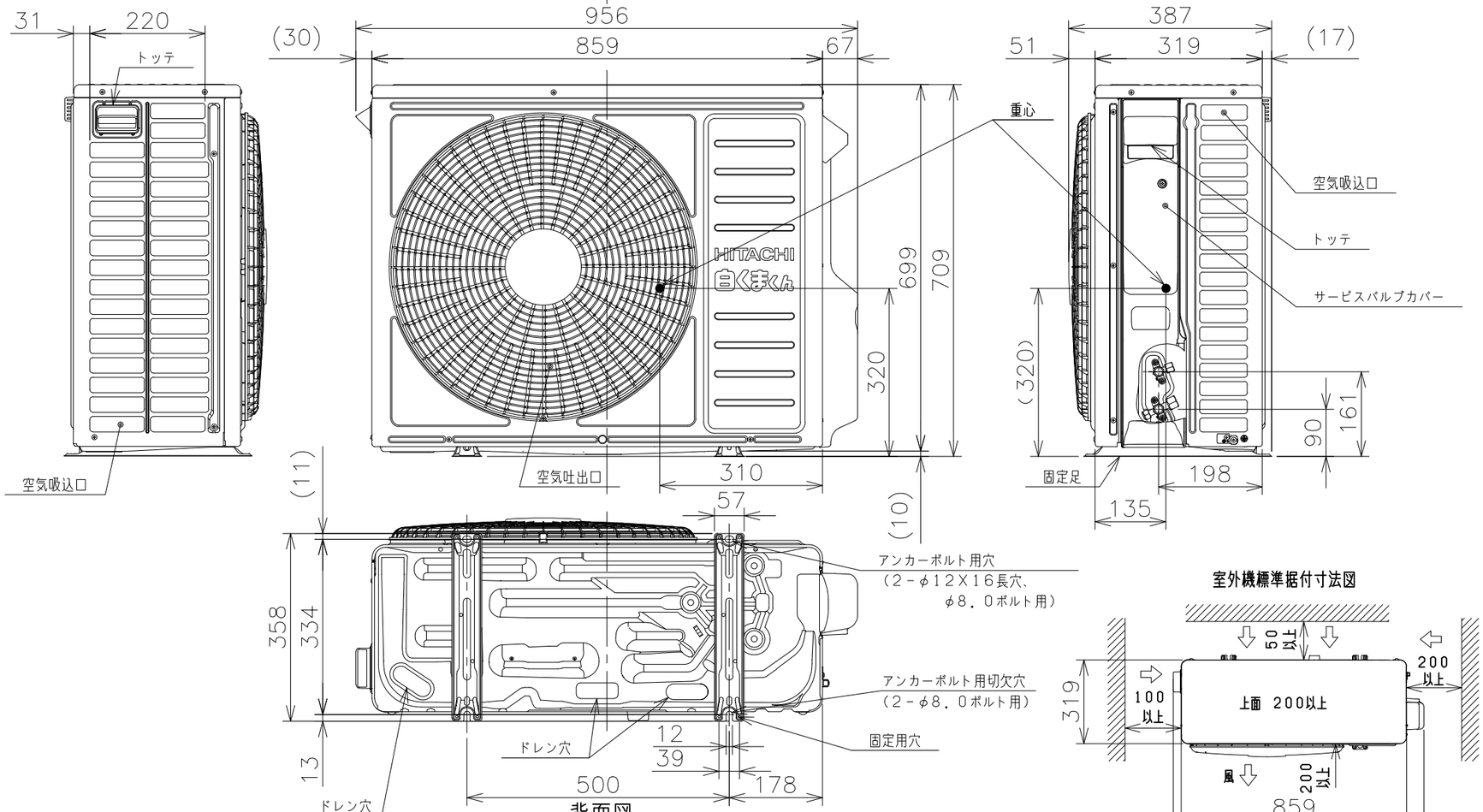

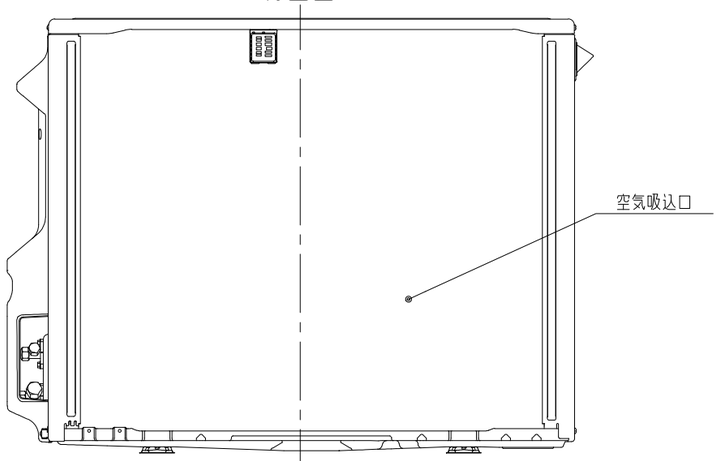

適用機種
RAC－XJ40R2
RAC－XJ56R2
RAC－XJ63R2
RAC－XJ71R2
RAC－XJ80R2

室外機標準据付寸法図

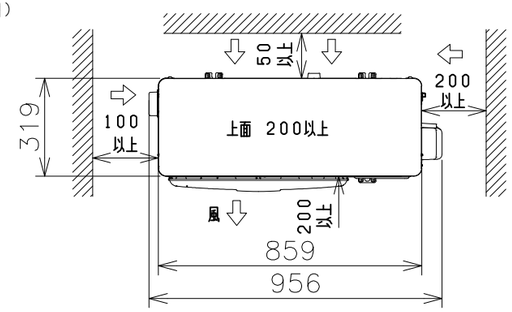

注記

1．本体の前、後、左、右、上方向に上図の ⟷ 印の間隔をあけ、
3方向以上開放できる所に据え付けてください。
ただし、2方向しか開放できない場合と前後面に壁がある場合は
右図に従い据え付けてください。

ベランダ等の室外機周囲に壁がある場合への据付けは、上面側と側面又は
正面の2方向以上を開放した上で、下図の必要寸法以上を確保してください。

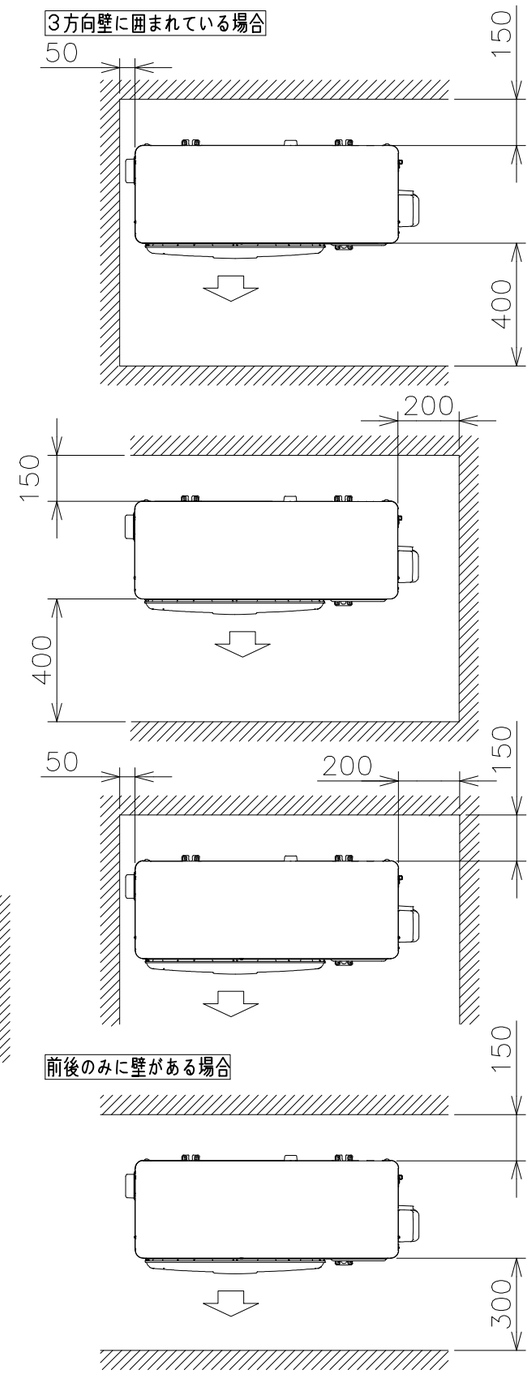

※吹出し側壁面高さ1．2m以下

SIGNATURE		DATE	PROJECTION	SCALE	TITLE
DWN.	J.Haegwan	2023-09-12		NTS	2024年度XJシリーズ寸法図
CHKD.	K.Fukuhara	2023-09-14	Hitachi-Johnson Controls Air Conditioning, Inc.		TOCHIGI DWG. No. 3YAA NN0026414
APPD.	K.Daigou	2023-09-14			REGD. 2023 0914

CAD

001

NN0026415

日立ルームエアコン　壁掛XJシリーズ
室内室外ユニット　回路図・配線図

回路図

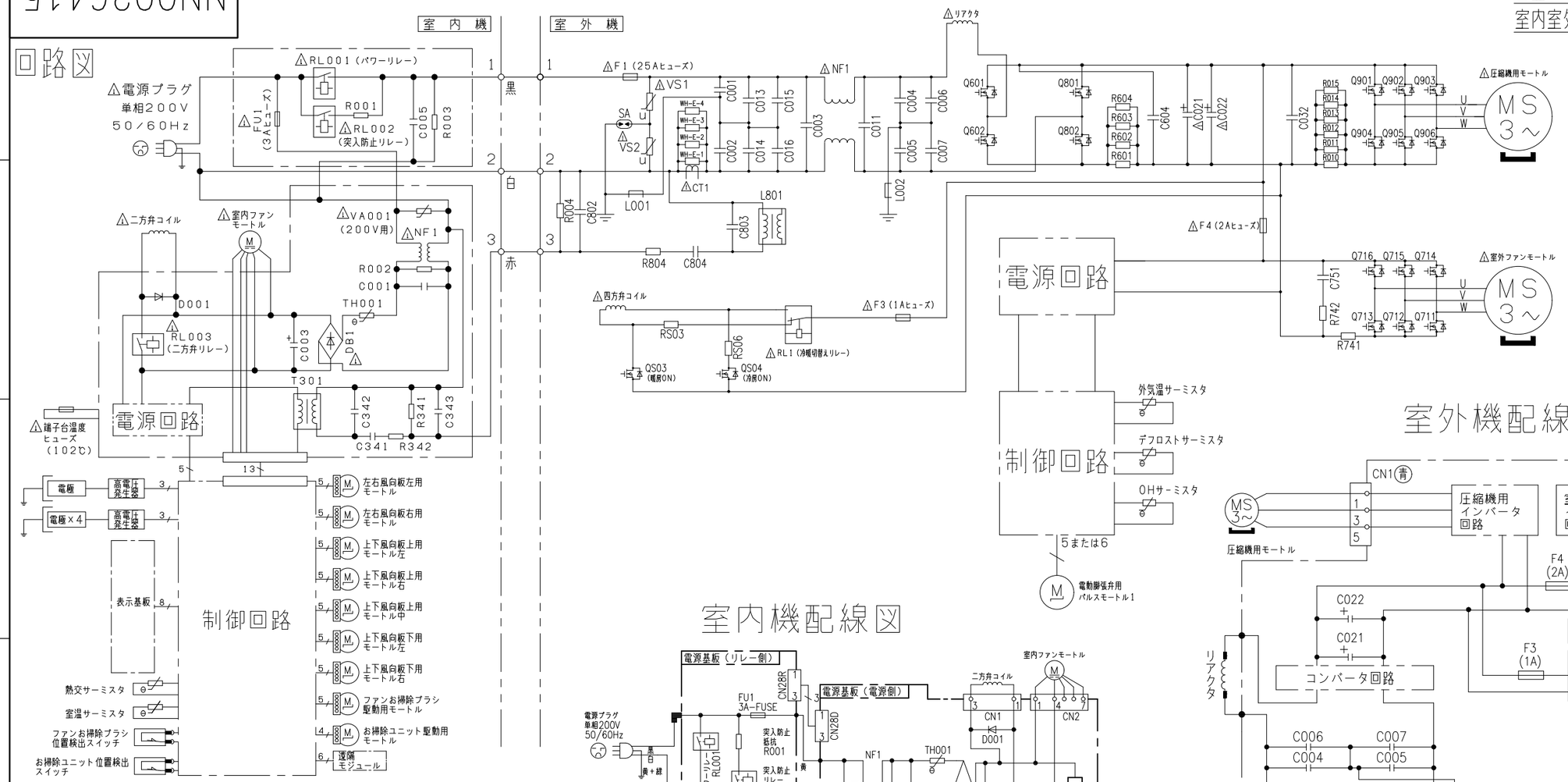

室外機配線図

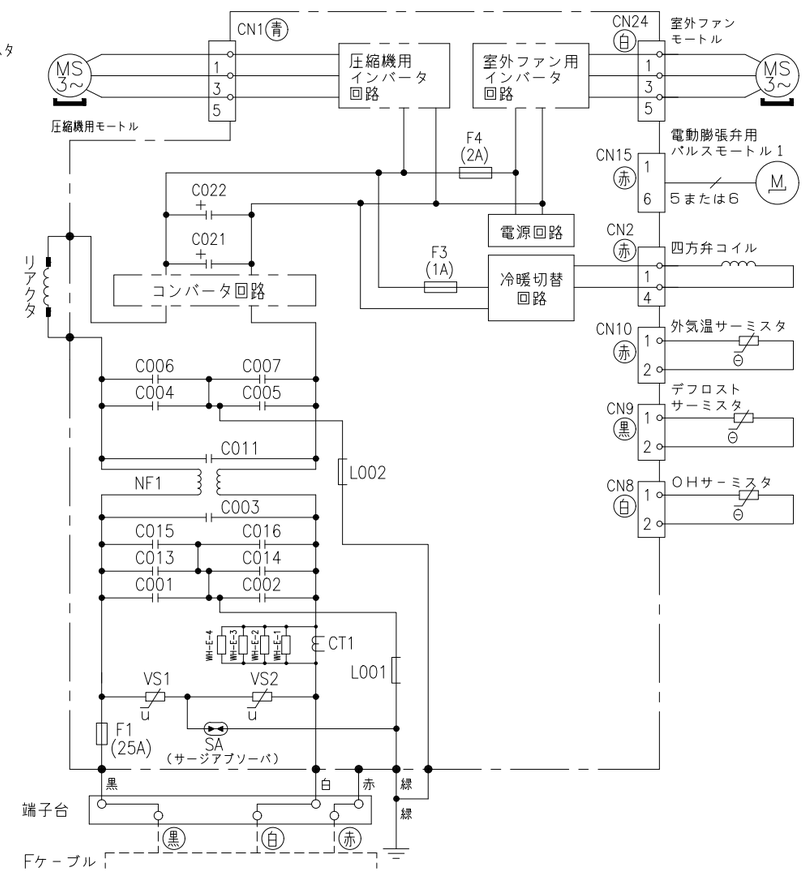

※部品が実装されていない場合やジャンパー線になっている場合があります。

室内機配線図

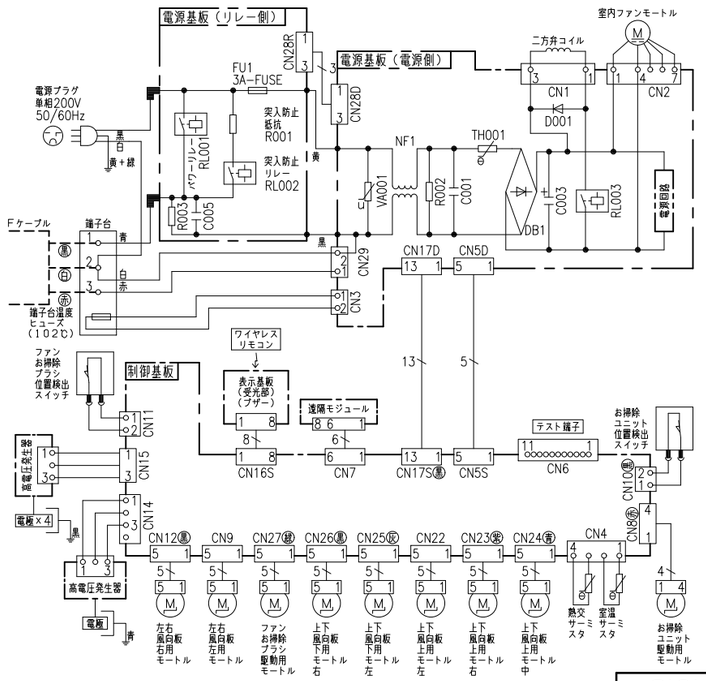

・ホームオートメーションを行う場合
室内基板のCN6に別売の*1HA接続コードを差込んで*2標準アダプターと接続してください。
・カードキーコントローラーと連動させる場合
室内基板のCN6に別売の*3カードキー接続コードを差込んでカードキーコントローラーと接続してください（室内基板のジャンパー線を切断して設定を行います）。
・換気ユニットを接続する場合
室内基板のCN6に換気ユニット付属のHA接続コードを差込んで、換気ユニットと接続してください。
・H-LINKに接続する場合
室内基板のCN7に接続されている遠隔モジュールの端子を外して、CN7に別売の*4RACアダプターの端子を差込んでください。
・ドレンアップキットを接続する場合
室内基板のCN6に別売の*1HA接続コードを差込んでドレンアップキットと接続してください（室内基板のジャンパー線を切断して設定を行います）。
・HEMSを使用する場合
室内基板のCN7に接続されている遠隔モジュールの端子を外して、CN7に別売のHEMSアダプターの端子を差込んでください。

※1　HA接続コード：部品番号（SP-HAC1）
※2　標準アダプター：HA-S100TSA
※3　カードキー接続コード：部品番号（SP-CKC1）
※4　RACアダプター：PSC-6RAD

SIGNATURE		DATE
DWN.	J.Cai	2023-09-21
CHKD.	M.Okabe	2023-09-21
	T.Isoda	2023-09-21
APPD.	K.Daigou	2023-09-25

PROJECTION　SCALE NTS　TITLE 2024年度 XJシリーズ 回路図・配線図　CAD

Hitachi-Johnson Controls Air Conditioning, Inc.

TOCHIGI DWG. No. 3YDA NN0026415

REGD. 2023 0925

001