NN0011457

室内機

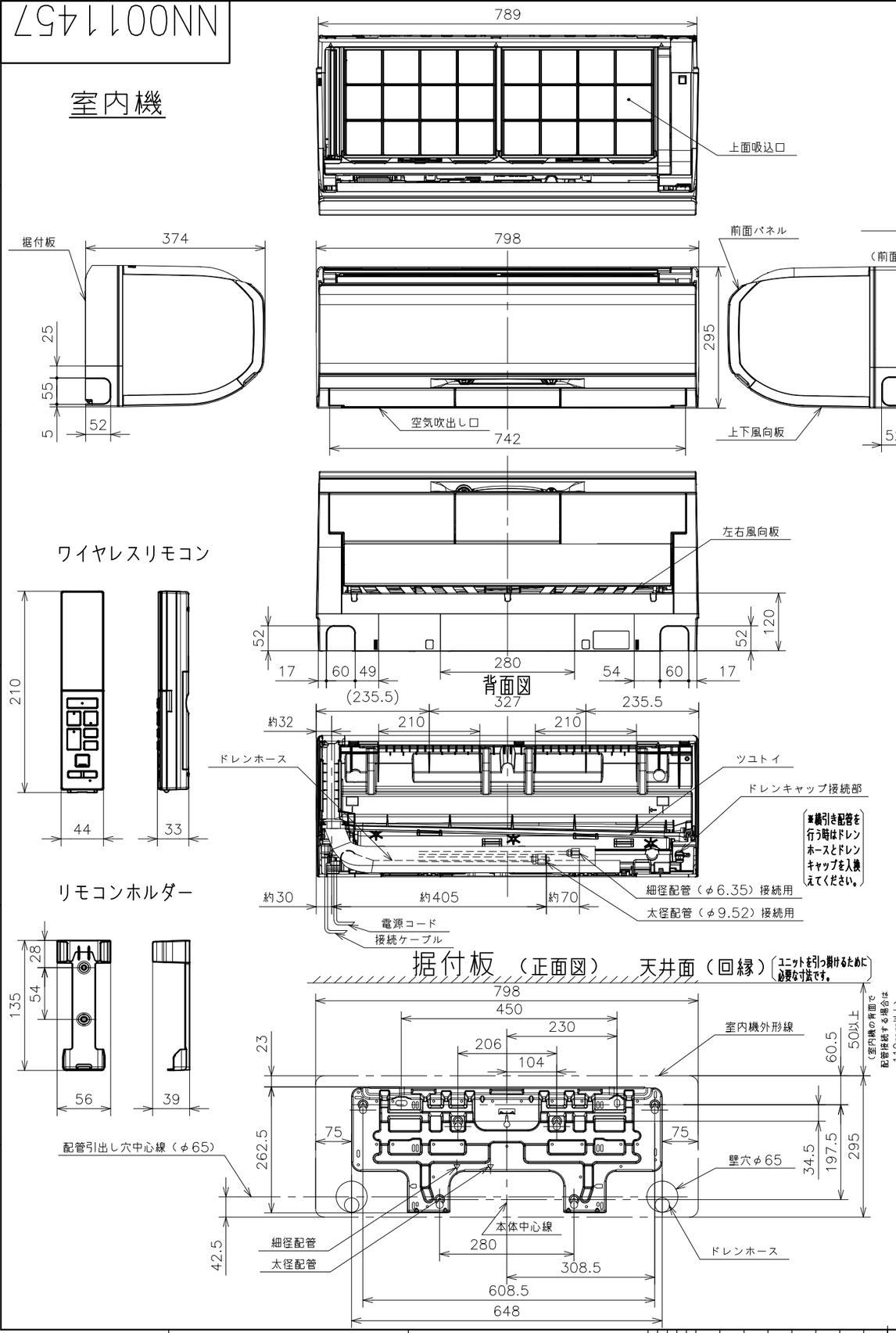

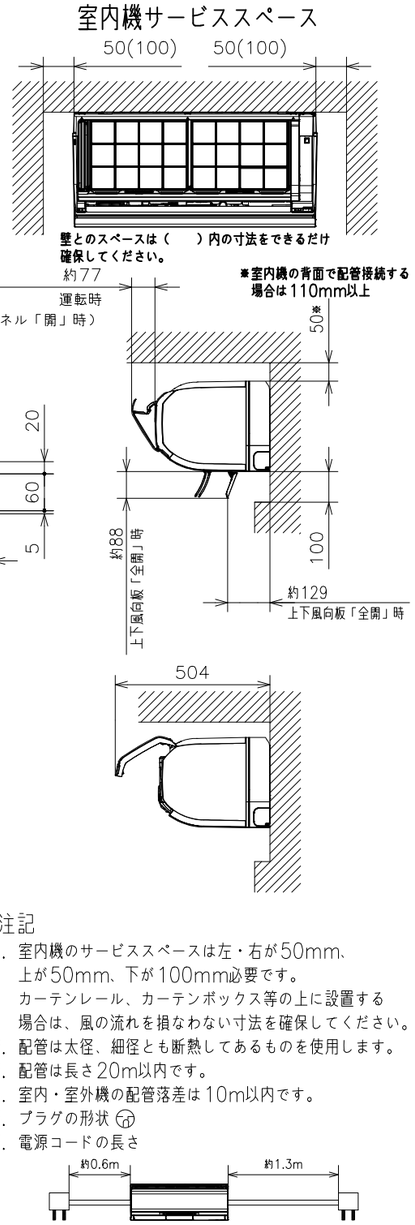

注記

1. 室内機のサービススペースは左・右が50mm、上が50mm、下が100mm必要です。
   カーテンレール、カーテンボックス等の上に設置する場合は、風の流れを損なわない寸法を確保してください。
2. 配管は太径、細径とも断熱してあるものを使用します。
3. 配管は長さ20m以内です。
4. 室内・室外機の配管落差は10m以内です。
5. プラグの形状
6. 電源コードの長さ

7. 接続ケーブルは、φ2.0×3の単線Fケーブルを使用します。

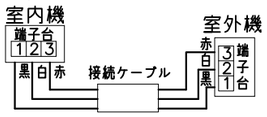

仕様表

ユニット				室内ユニット	室外ユニット
タイプ				壁掛型セパレート	
型式				RAS−XC40J2	RAC−XC40J2
電源（50/60Hz）				単相200V	
冷房	定格	能力	kW	4.0（0.5 ～ 5.5）	
		消費電力	W	880（155 ～ 1,800）	
		運転電流	A	5.2	
		力率	%	85	
暖房	定格	能力	kW	5.0（0.4 ～ 11.4）	
		消費電力	W	920（135 ～ 3,860）	
		運転電流	A	5.4（最大 20.0）	
		力率	%	85	
	低温	能力	kW	8.4	
		消費電力	W	3,460	
始動電流			A	5.4	
通年エネルギー消費効率	JIS C9612:2013			7.7	
	JIS C9612:2005（区分名）			7.7（C）	
冷凍装置	圧縮機出力		W	−	1,100
	熱交換器フィン形状			片起し3本スリット	コルゲート
	冷媒	種類		フロン R32	
		封入量	g	1,600	
ファン	種類			貫流ファン	プロペラファン
	ファンモータ出力		W	25	45
	風量（冷房・暖房）	急速	m³/h	1,110・1,380	2,700・1,950
		強風	m³/h	900・960	−
		弱風	m³/h	700・760	−
		微風	m³/h	520・570	−
		静	m³/h	300・370	−
音響パワーレベル運転音（冷房・暖房）		急速	dB	65・69	60・58
		強風	dB	60・61	−
		弱風	dB	56・56	−
		微風	dB	51・52	−
		静	dB	36・36	−
操作スイッチ 形名				ワイヤレスリモコン RAR−8Z3	
電源プラグ	容量			250V−20A	
	形状				−
電源コード長さ（左/右）			m	0.6/1.3	−
室内外接続ケーブル	芯線径（φ）		mm	2.0	
	芯数		芯	3	
冷媒配管	接続方式			フレア	
	液側（φ）		mm	6.35	
	ガス側（φ）		mm	9.52	
	最大配管長		m	20	
	最大高低差		m	10	
	冷媒追加充填量		g	チャージレス	
ドレン接続口外径（φ）			mm	16	
外装色（近似マンセルNo.）				スターホワイト（N9.3）シャインベージュ（10YR7/2）	ナチュラルグレー（2.9Y7.8/1）
製品寸法（高さ×幅×奥行）			mm	295×798×374	709×859(+97)×319(+68)
荷造寸法（幅×奥行×高さ）			cm	86×36×47	99×42×75
質量（製品・荷造）			kg	16.5・19.0	42.5・44.0

（1）本仕様は予告なく変更することがあります。
（2）定格冷房時の表示は、JIS条件(室内 27℃:DB・19℃:WB、室外 35℃:DB・24℃:WB)で運転した場合の数値です。
（3）定格暖房時の表示は、JIS条件(室内 20℃:DB・15℃:WB、室外 7℃:DB・6℃:WB)で運転した場合の数値です。
（4）低温暖房時の表示は、JIS条件(室内 20℃:DB・15℃:WB、室外 2℃:DB・1℃:WB)で運転した場合の数値です。
（5）能力、消費電力の（ ）内の表示は、それぞれの可変幅（最小～最大）の数値です。
（6）運転音の表示は、JIS C 9612に基づき、無響室で測定した数値です。
（7）室外ユニットの製品寸法中（ ）内の寸法について、幅方向はトッテとサービスバルブカバーの突き出し寸法を、また、奥行方向は空気吐出口と外気温サーミスタカバーの突き出し寸法を示しています。

SIGNATURE		DATE	PROJECTION	SCALE	TITLE
DWN.	K.Yahagi	2018−10−13		NTS	RAS-XC40J2:RAC-XC40J2 構造・寸法図
CHKD.	K.Fukuhara	2018−10−13	Hitachi-Johnson Controls Air Conditioning, Inc.		TOCHIGI DWG. No. 3YAA NN0011457
APPD.	H.Daisaka	2018−10−13			REGD. 2018 1013

CAD

002

NN0011490

室外機

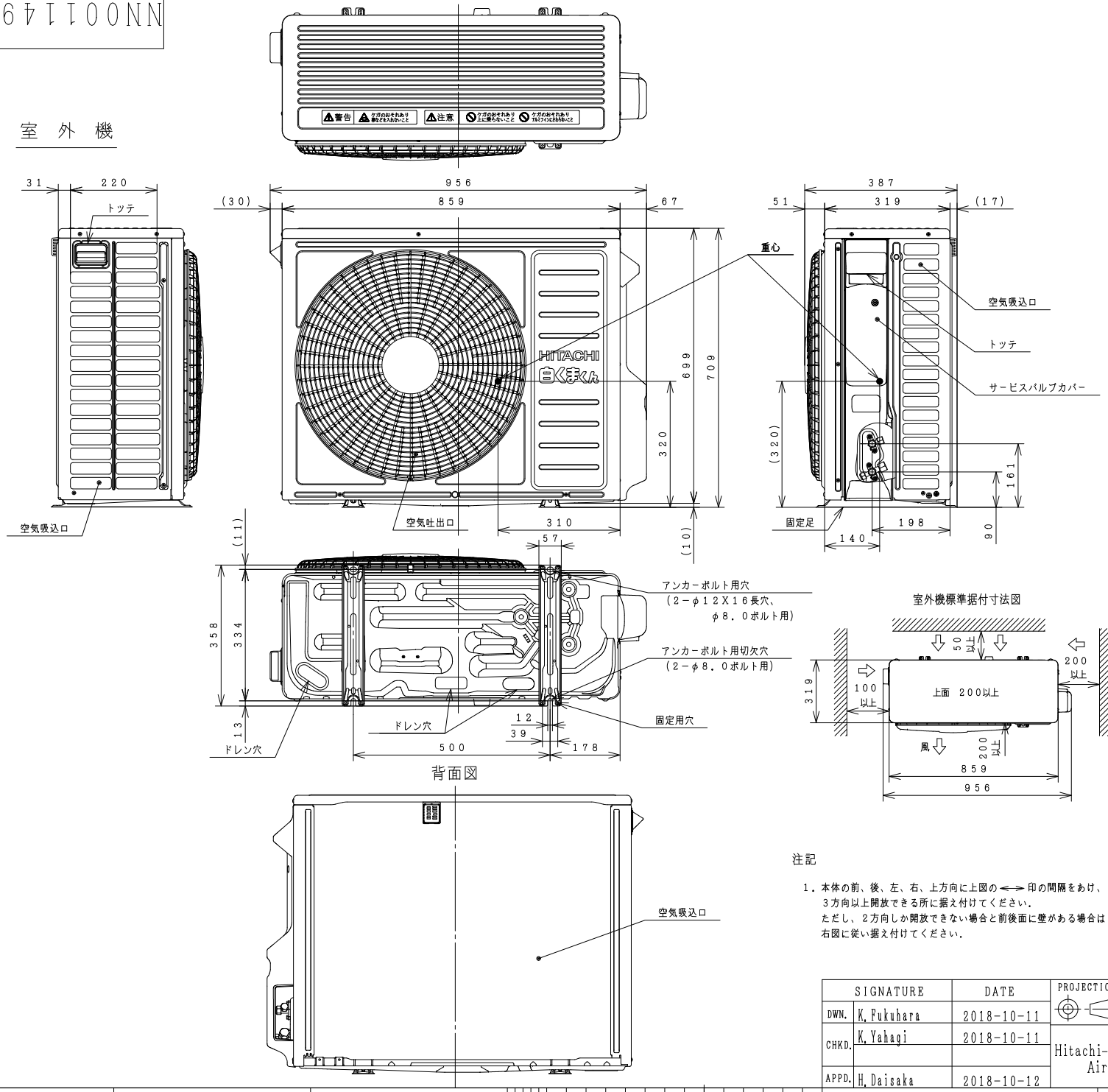

ベランダ等の室外機周囲に壁がある場合への据付けは、上面側と側面又は正面の２方向以上を開放した上で、下図の必要寸法以上を確保してください。

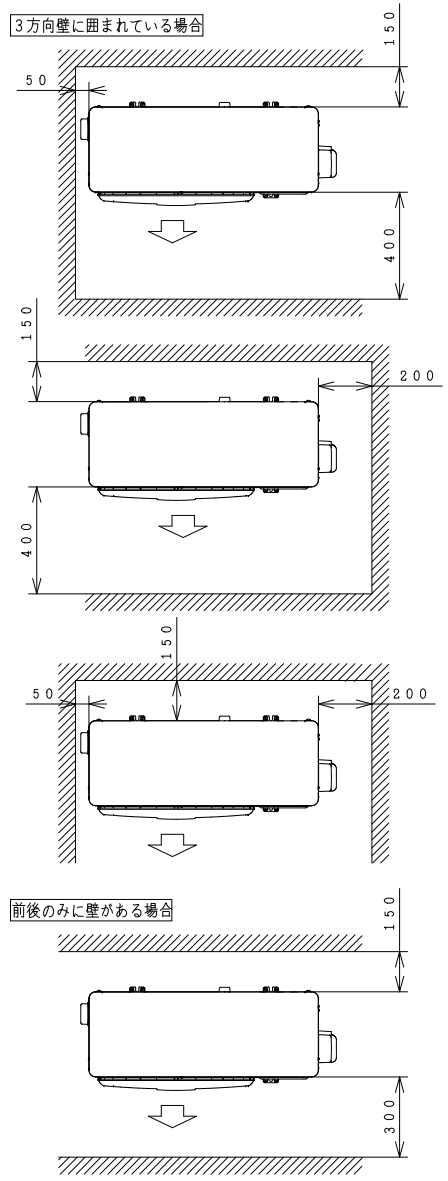

※吹出し側壁面高さ１．２ｍ以下

注記

1．本体の前、後、左、右、上方向に上図の←→印の間隔をあけ、３方向以上開放できる所に据え付けてください。
ただし、２方向しか開放できない場合と前後面に壁がある場合は右図に従い据え付けてください。

	SIGNATURE	DATE
DWN.	K. Fukuhara	2018-10-11
CHKD.	K. Yahagi	2018-10-11
APPD.	H. Daisaka	2018-10-12

PROJECTION | SCALE: NTS | TITLE: RAS-XC40J2:RAC-XC40J2 構造:寸法図

Hitachi-Johnson Controls Air Conditioning, Inc.

TOCHIGI DWG. No. 3YAA NN0011490

REGD. 2018 1012

001

NN0011523

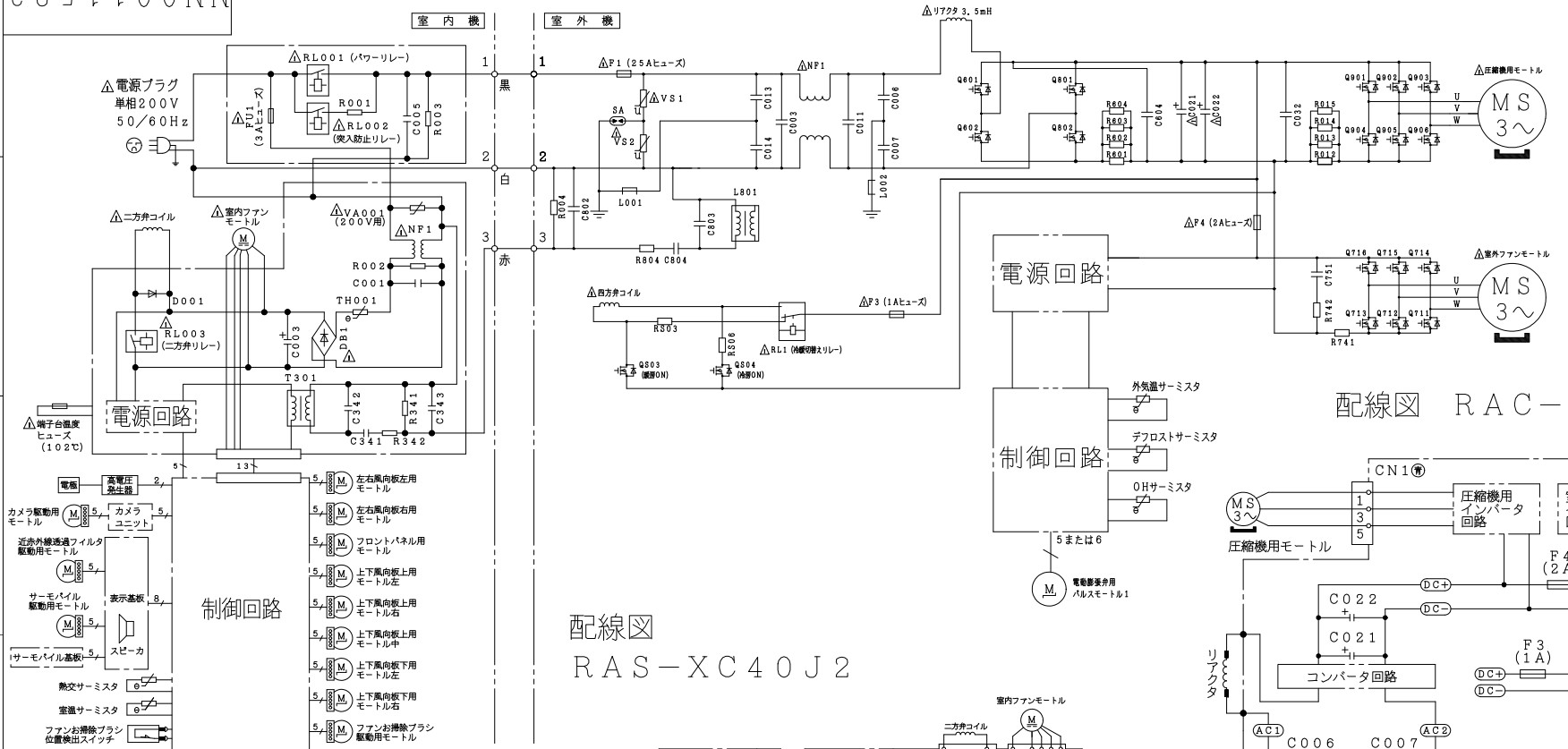

配線図
RAS－XC40J2

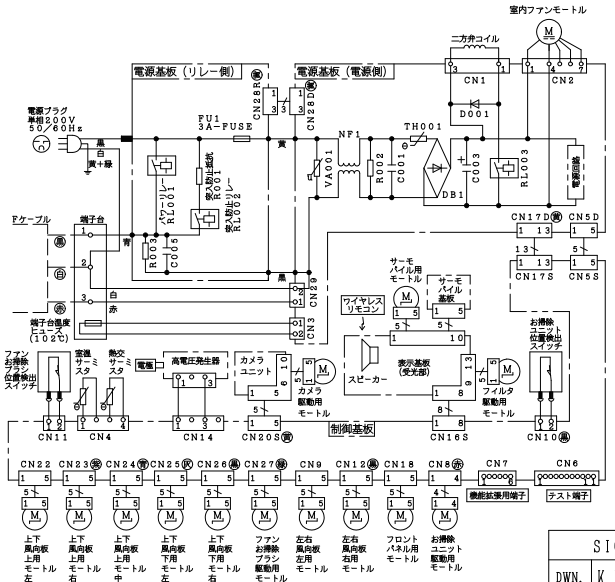

配線図　RAC－XC40J2

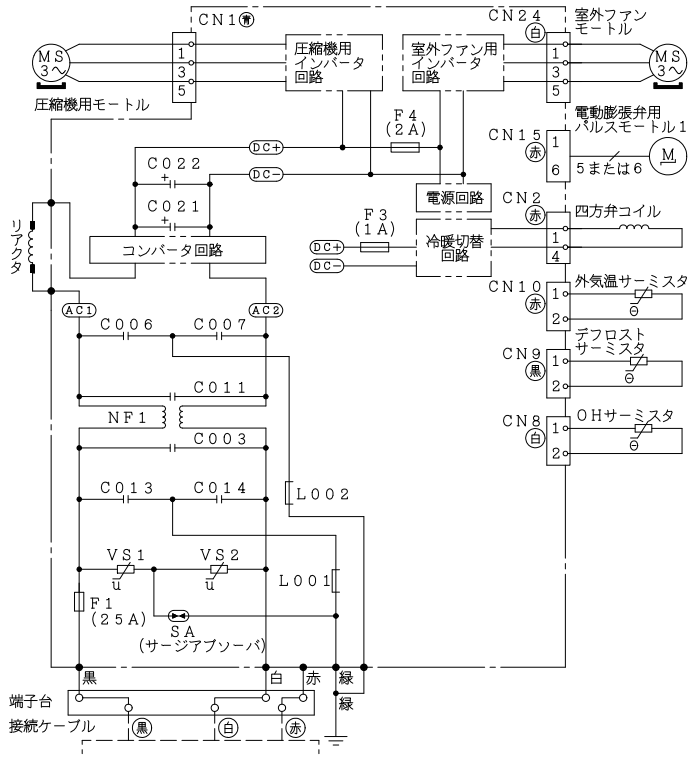

・ホームオートメーションを行う場合
室内基板のCN6に別売の※1HA接続コードを差込んで※2標準アダプターと接続してください。

・H－LINKに接続する場合
室内基板のCN7に別売の※3RACアダプターの端子を差込んでください。

・モバイルコントロールを使用する場合
室内基板のCN7に別売の※4無線LAN接続アダプターの端子を差込んでください。

・HEMSを使用する場合
室内基板のCN7に別売の※5HEMSアダプターの端子を差込んでください。

※1　HA接続コード：部品番号〔SP－HAC1〕
※2　標準アダプター：HA－S100TSA
※3　RACアダプター：PSC－6RAD
※4　無線LAN接続アダプター：SP－WL2
※5　HEMSアダプター：SP－EM1

	SIGNATURE	DATE
DWN.	K. Yahagi	2018-10-16
CHKD.	K. Fukuhara	2018-10-16
APPD.	H. Daisaka	2018-10-16

PROJECTION　SCALE: NTS

TITLE: RAS-XC40J2:RAC-XC40J2 回路図:配線図

Hitachi-Johnson Controls Air Conditioning, Inc.

TOCHIGI DWG. No. 3YDA NN0011523

REGD. 2018 10 16

001