NN0012690

室内機

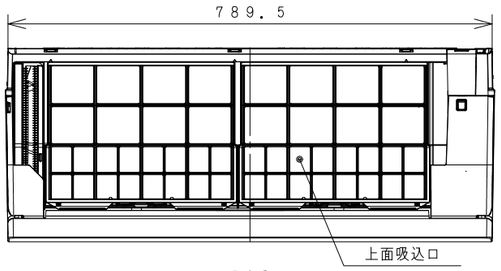

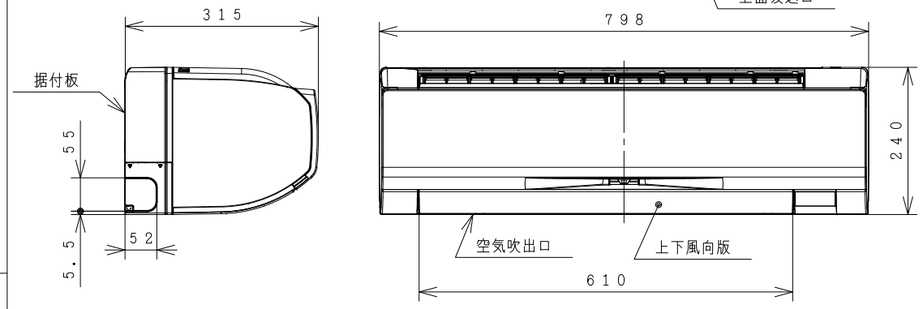

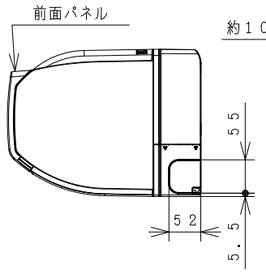

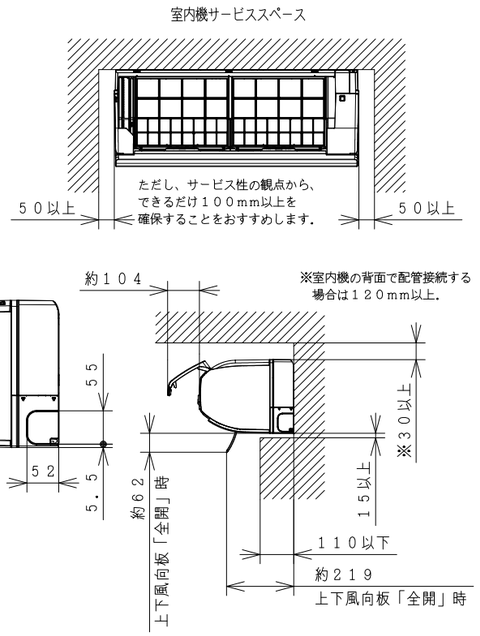

ワイヤレスリモコン

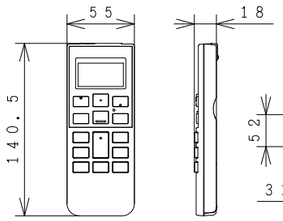

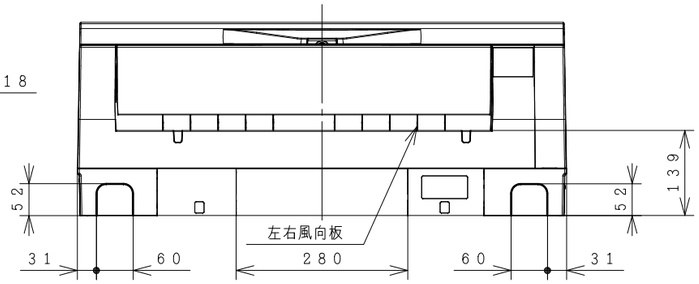

背面図

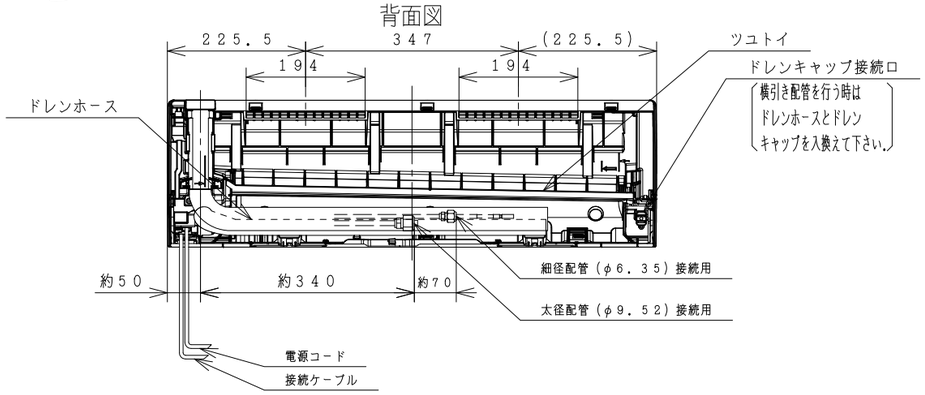

据付板（正面図）　天井面（回縁）

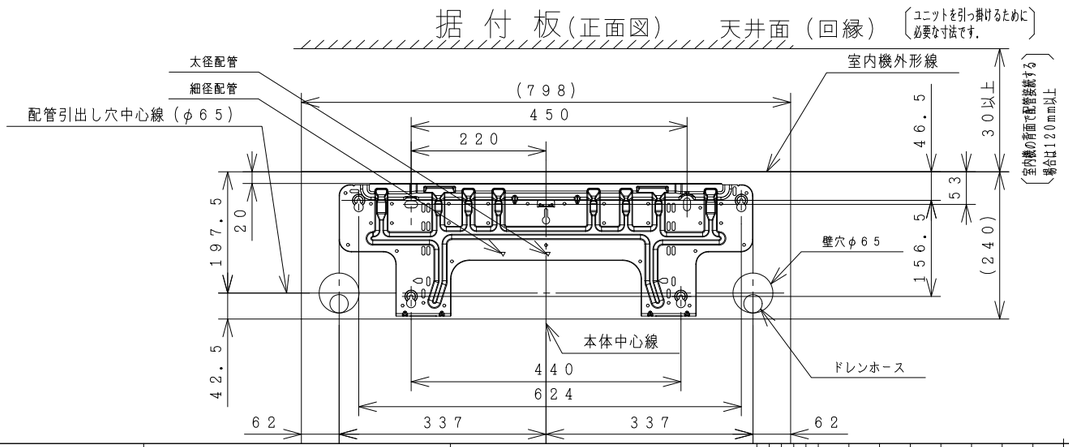

注記

1. 室内機のサービススペースは上記寸法が必要です。
   カーテンレール、カーテンボックス等の上に設置する場合は、風の流れを損なわない寸法を確保してください。
2. 配管は太径、細径とも断熱してあるものを使用します。
3. 配管は長さ12m以内です。
4. 室内・室外機の配管落差は10m以内です。
5. プラグの形状 ⑪
6. 電源コードの長さ

7. 接続ケーブルは、φ2.0×3の単線Fケーブルを使用します。

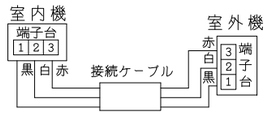

仕様表

ユニット				室内ユニット	室外ユニット
タイプ				壁掛型セパレート	
型式				RAS−WBK36J	RAC−WBK36J
電源			(50／60Hz)	単相100V	
冷房	定格	能力	kW	3.6（0.3 ～ 3.7）	
		消費電力	W	1,390（205 ～ 1,400）	
		運転電流	A	14.8	
		力率	%	94	
暖房	定格	能力	kW	4.2（0.2 ～ 4.7）	
		消費電力	W	1,160（165 ～ 1,485）	
		運転電流	A	12.6（最大 15.0）	
		力率	%	92	
	低温	能力	kW	3.8	
		消費電力	W	1,480	
始動電流			A	14.8	
通年エネルギー消費効率	JISC9612:2013			4.9	
	JISC9612:2005（区分名）			4.9（C）	
冷凍装置	圧縮機出力		W	−	950
	熱交換器フィン形状			細幅スリット	コルゲート
	冷媒	種類		フロン R32	
		封入量	g	570	
ファン	種類			貫流ファン	プロペラファン
	風量（冷房・暖房）	急速	m³／h	760 ・ 820	1,860・1,740
		強風	m³／h	540 ・ 570	−
		弱風	m³／h	450 ・ 450	−
		微風	m³／h	280 ・ 330	−
		静	m³／h	240 ・ 270	−
音響パワーレベル運転音（冷房・暖房）		急速	dB	64 ・ 65	60 ・ 61
		強風	dB	56 ・ 56	−
		弱風	dB	51 ・ 50	−
		微風	dB	44 ・ 44	−
		静	dB	41 ・ 41	−
操作スイッチ 形名				ワイヤレスリモコン RAR−9F1	
電源プラグ	容量			125V−15A	
	形状			⑪	
電源コード長さ（左／右）			m	1.0／1.7	
室内外接続ケーブル	芯線径（φ）		mm	2.0	
	芯数		芯	3	
冷媒配管	接続方式			フレア	
	液側（φ）		mm	6.35	
	ガス側（φ）		mm	9.52	
	最大配管長		m	12	
	最大高低差		m	10	
	冷媒追加充填量		g	チャージレス	
ドレン接続口外径（φ）			mm	16	
外装色（近似マンセルNo.）				スターホワイト（N9.3）	ナチュラルグレー（2.9Y7.8／1）
製品寸法（高さ×幅×奥行）			mm	240×798×315	570×750（+60）×288（+56）
荷造寸法（幅×奥行×高さ）			cm	85×31×40	86×38×61
質量（製品・荷造）			kg	9.5 ・ 12.0	24.5 ・ 27.0

(1) 本仕様は予告なく変更することがあります。
(2) 定格冷房時の表示は、JIS条件（室内DB:27℃・WB:19℃、室外DB:35℃・WB:24℃）で運転した場合の数値です。
(3) 定格暖房時の表示は、JIS条件（室内DB:20℃・WB:15℃、室外DB: 7℃・WB: 6℃）で運転した場合の数値です。
(4) 低温暖房時の表示は、JIS条件（室内DB:20℃・WB:15℃、室外DB: 2℃・WB: 1℃）で運転した場合の数値です。
(5) 能力、消費電力の（ ）内の表示は、それぞれの可変幅（最小～最大）の数値です。
(6) 運転音の表示は、JIS C 9612に基づき、無響室で測定した数値です。
(7) 室外ユニットの製品寸法中（ ）内の寸法について、幅方向はサービスバルブカバーの突き出し寸法を、また、奥行方向は空気吐出口と固定足の突き出し寸法を示しています。

SIGNATURE		DATE
DWN.	K.Yahagi	2019-01-26
CHKD.	K.Kezuka	2019-01-26
APPD.	K.Kezuka	2019-01-26

PROJECTION　SCALE NTS　TITLE RAS-WBK36J:RAC-WBK36J 構造・寸法図

Hitachi-Johnson Controls Air Conditioning, Inc.

TOCHIGI DWG. No. 3YAA NN0012690

REGD. REGD 2019 0126

001

NN0012691

室 外 機

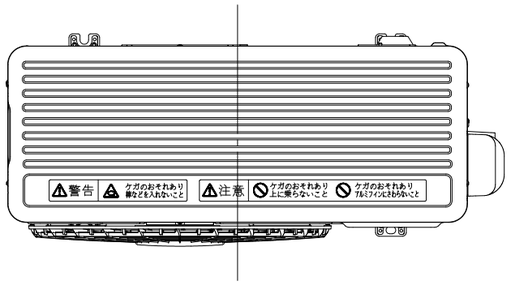

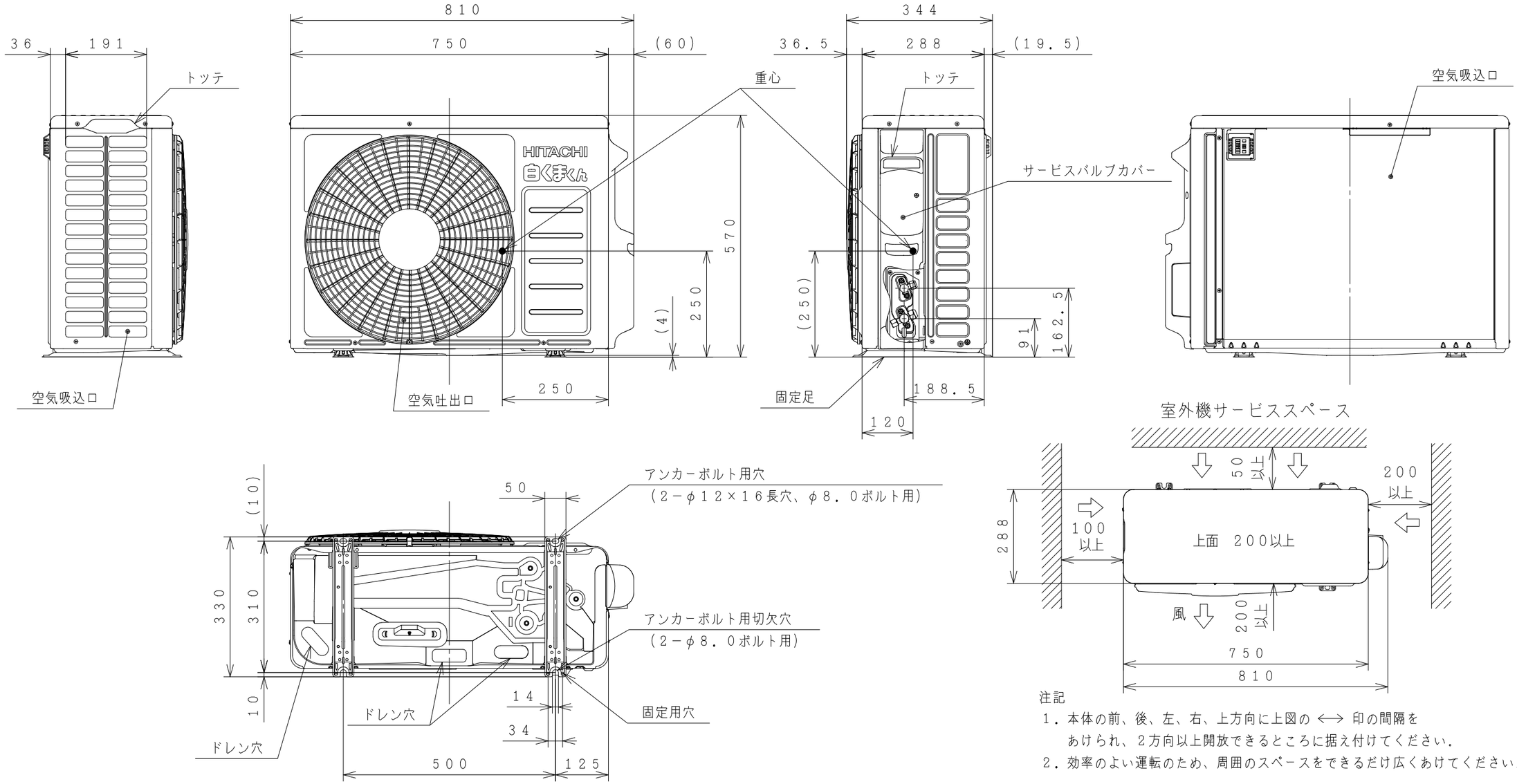

注記

1．本体の前、後、左、右、上方向に上図の ⟷ 印の間隔をあけられ、2方向以上開放できるところに据え付けてください。

2．効率のよい運転のため、周囲のスペースをできるだけ広くあけてください。

SIGNATURE		DATE	PROJECTION	SCALE	TITLE
DWN.	H.Kudo	2019-01-25		NTS	RAS-WBK36J:RAC-WBK36J 構造・寸法図
CHKD.	M.Oguri	2019-01-25	Hitachi-Johnson Controls Air Conditioning, Inc.	TOCHIGI DWG. No.	REGD. REGD 2019 0126
APPD.	K.Kezuka	2019-01-26		3YAA NN0012691	

001

NN0012692

回路図

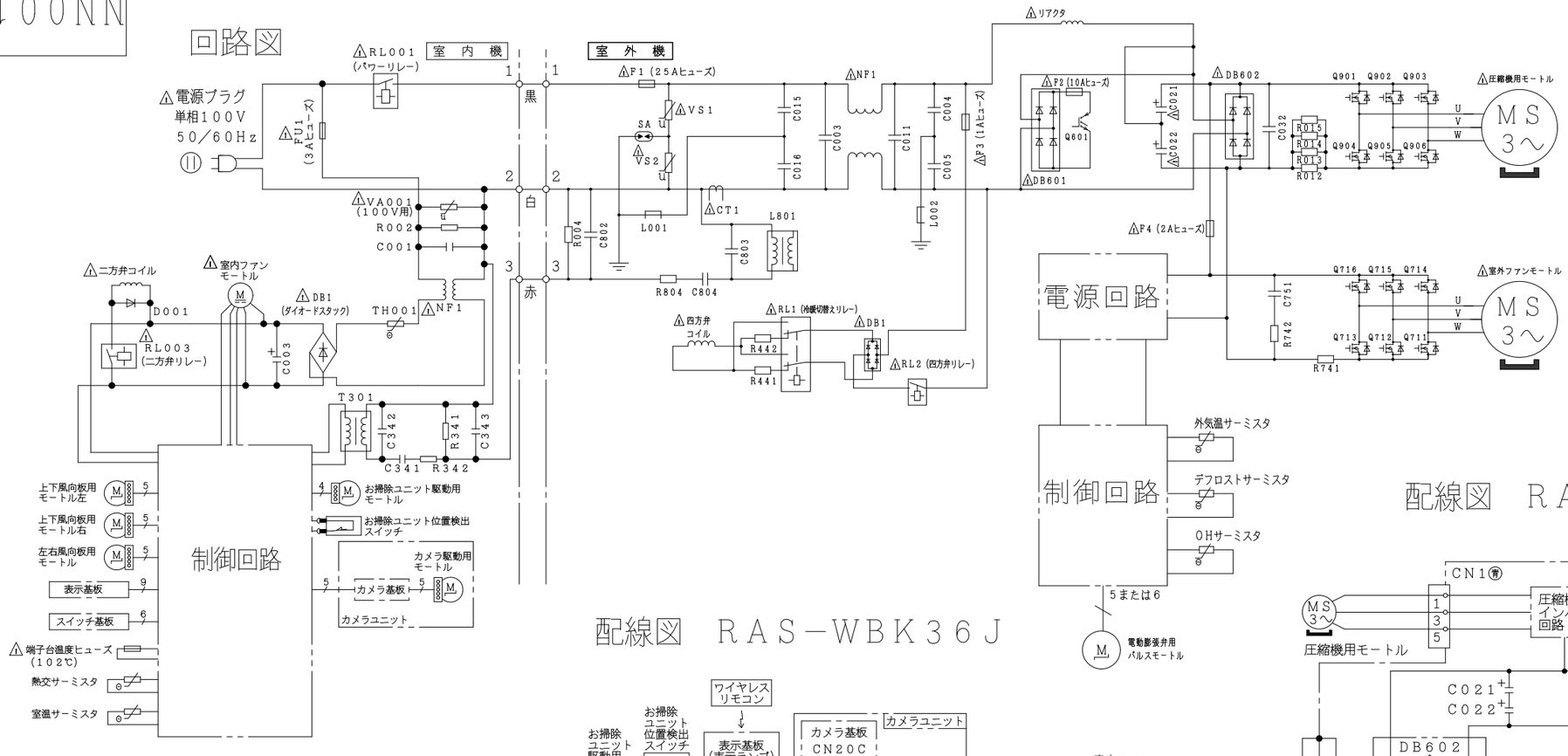

配線図　RAC－WBK36J

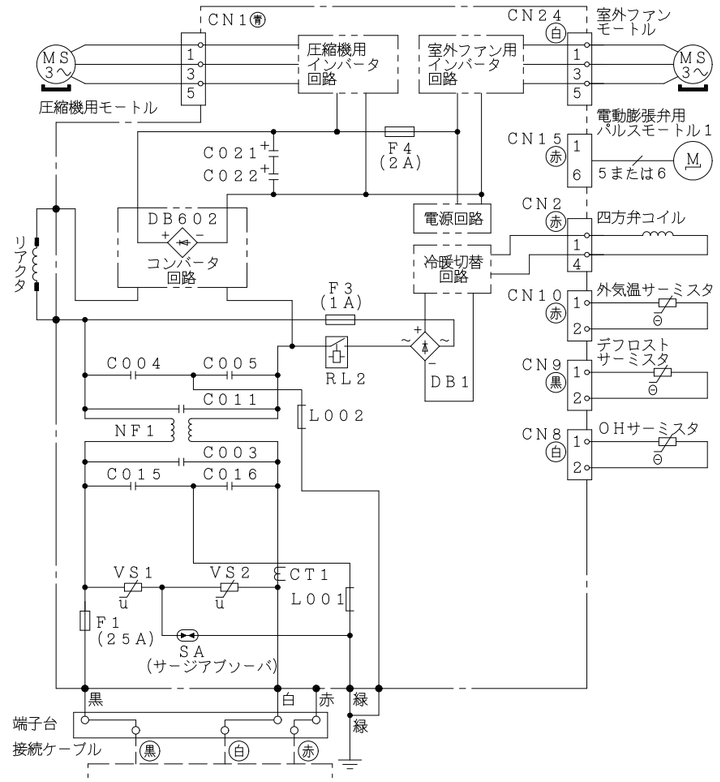

配線図　RAS－WBK36J

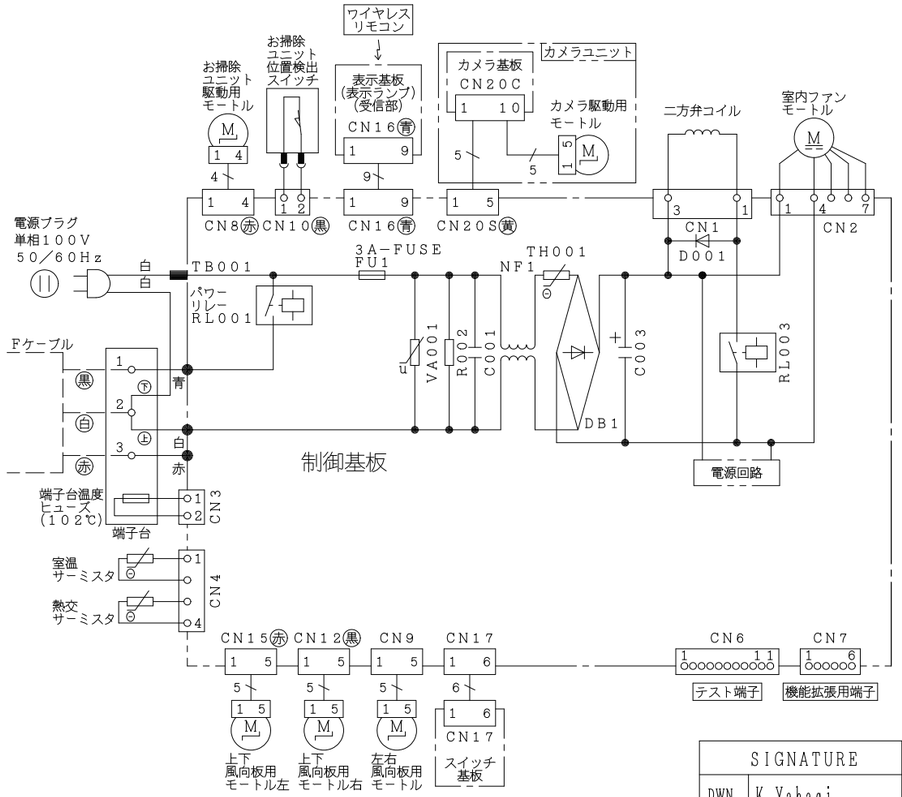

・ホームオートメーションを行う場合
室内基板の［テスト端子］CN6に別売の※1HA接続コードを
差込んで※2標準アダプターと接続してください。

・H－LINKに接続する場合
室内基板の［機能拡張用端子］CN7に別売の※3RACアダプターの
端子を差込んでください。

・モバイルコントロールを使用する場合
室内基板の［機能拡張用端子］CN7に別売の※4無線LAN接続アダプターの
端子を差込んでください。

・HEMSを使用する場合
室内基板の［機能拡張用端子］CN7に別売の※5HEMSアダプターの
端子を差込んでください。

※1　HA接続コード：部品番号〔SP－HAC1〕
※2　標準アダプター：HA－S100TSA
※3　RACアダプター：PSC－6RAD
※4　無線LAN接続アダプター：SP－WL2
※5　HEMSアダプター：SP－EM1

	SIGNATURE	DATE
DWN.	K. Yahagi	2019-02-07
CHKD.	M. Kurosaki	2019-02-07
APPD.	K. Kezuka	2019-02-09

PROJECTION　SCALE: NTS

TITLE: RAS-WBK36J:RAC-WBK36J 回路図:配線図

Hitachi-Johnson Controls Air Conditioning, Inc.

TOCHIGI DWG. No. 3YDA NN0012692

REGD. 2019 0209

001