BB0035271

室内機

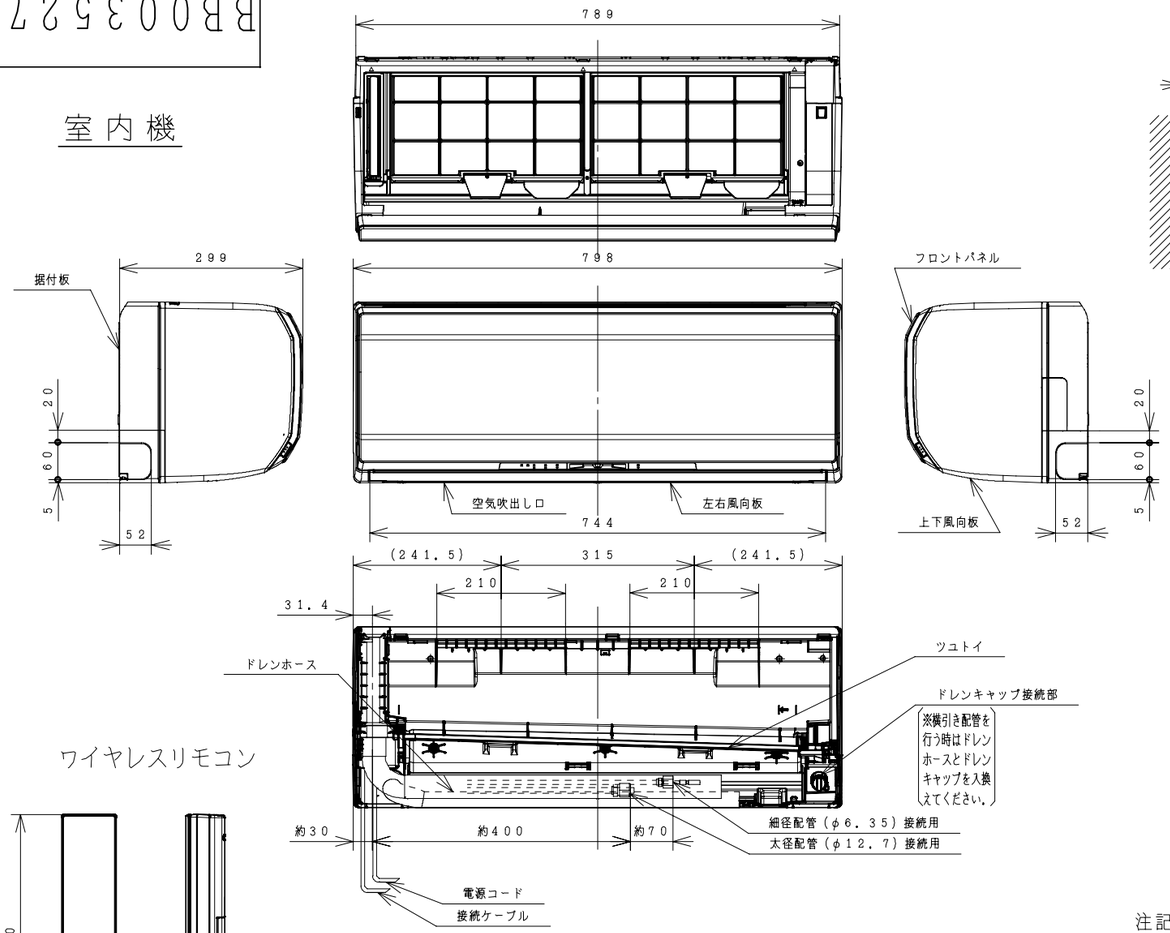

ワイヤレスリモコン

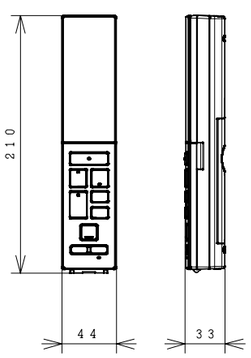

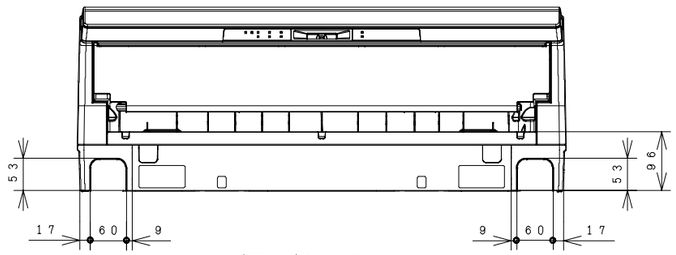

据付板　天井面（回縁）（ユニットを引っ掛けるために必要な寸法です。）

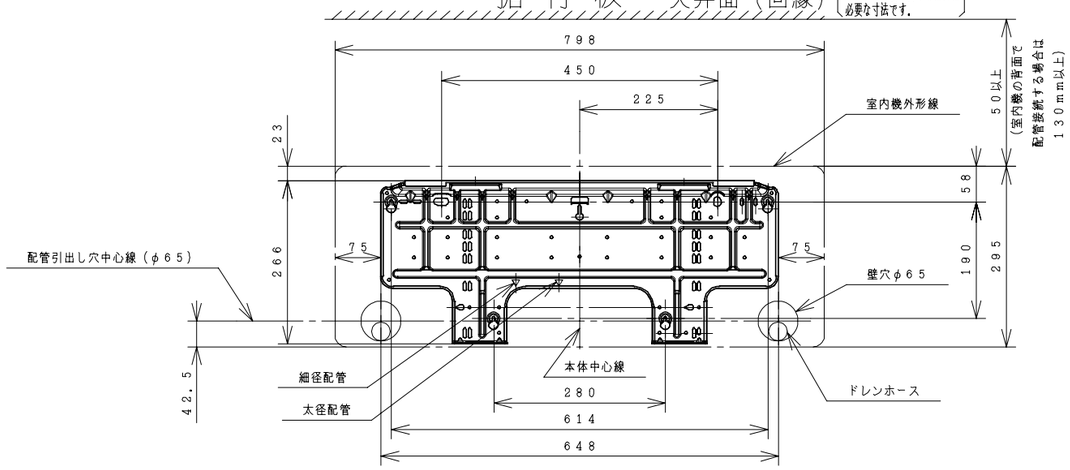

室内機サービススペース

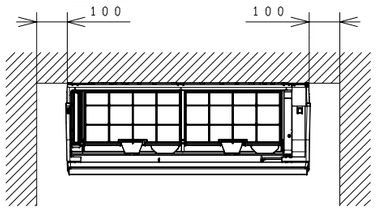

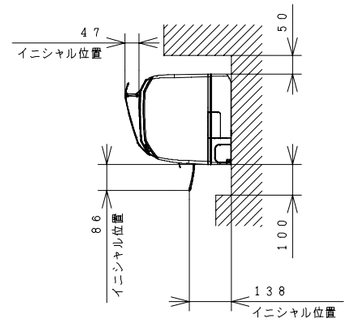

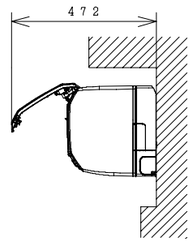

注記

1. 室内機のサービススペースは上記寸法が必要です。
   カーテンレール、カーテンボックス等の上に設置する場合は、風の流れを損なわない寸法を確保してください。
2. 配管は太径、細径とも断熱してあるものを使用します。
3. 配管は長さ20m以内です。
4. 室内・室外機の配管落差は10m以内です。
5. プラグの形状 ㊁
6. 電源コードの長さ

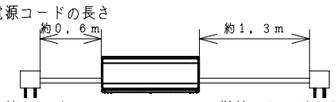

7. 接続ケーブルは、φ2.0×3の単線Fケーブルを使用します。

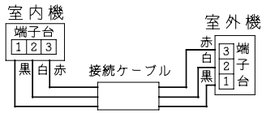

仕様表

項目 ＼ 形式			室内機 RAS-SX63C2	室外機 RAC-SX63C2
電源（50/60Hz）			単相200V	
冷凍装置	圧縮機出力（W）		－	1000
	熱交換器フィン形状		片起し3本スリット	コルゲート
	冷媒制御装置		－	電動膨張弁
	冷媒切換装置		－	四方弁
	冷媒	種類	フロン R410A	
		封入量（g）	1,660	
	過負荷保護装置		自動復帰形	
	配管	配管接続方式	フレア	
		パイプ径（外径φmm） 細径	φ6.35	
		パイプ径（外径φmm） 太径	φ12.7	
送風装置	ファンモータ出力（W）		25	45
	ファン（冷房・暖房）	種類	貫流ファン	プロペラファン
		風量（m³/h） 急速	1040・1150	2490・2340
		風量（m³/h） 強風	760・780	－
		風量（m³/h） 弱風	600・620	－
		風量（m³/h） 微風	470・500	－
		風量（m³/h） 静	370・390	－
電気特性	運転電流（A）	冷房	11.5	
		暖房	9.7（最大 20.0）	
	消費電力（W）	冷房	2200（155～3050）	
		暖房	1850（135～3900）	
	力率（%）	冷房	96	
		暖房	95	
	始動電流（A）	冷房	11.5	
		暖房	9.7	
	接続ケーブルの本数		3	
	電源プラグ	容量（V-A）	250V-20A	
		形状	㊁	－
冷房特性	冷房能力（kW）		6.3（0.6～6.7）	
	除湿能力（ℓ/h）		3.7	
	冷房のめやす		17～26畳（29～43m²）	
暖房特性	暖房能力（kW）	標準	7.1（0.6～11.7）	
		低温	8.6	
	暖房のめやす		16～20畳（26～32m²）	
機能	据付方式		背面引掛	－
	主操作スイッチ		プッシュボタン（ワイヤレス）RAR-5H1	
	表示ランプ		運転、タイマー、クリーン、みはり ミスト、ECO、在室モニター、予熱・霜とり	
	風速切換		自動、急速パワフル、強風、弱風、微風、静	
色調（近似マンセルNO.）			クリアホワイト（N9.5） シャインベージュ（10YR7/2）	ナチュラルグレー（2.9Y7.8/1）
外形寸法（mm）	高さ		295	629
	幅		798	799（+99）
	奥行		299	299（+68）
製品質量（kg）			15.0	42.5
騒音（dB）（冷房・暖房）	急速		53・54	55・55
	強風		47・48	－
	弱風		42・42	－
	微風		37・38	－
	静		28・29	－
ドレン接続口（外径φmm）			16	
付属品			壁掛据付部品一式	
電源コード長さ（m）	左/右		0.6/1.3	－

● 本仕様は予告なく変更することがあります。

SIGNATURE		DATE
DWN.	K.Yahagi	2012-10-26
CHKD.	K.Yokoyama	2012-10-26
	Y.Iizuka	2012-10-26
APPD.	Y.Notoya	2012-10-26

PROJECTION　SCALE: NTS

TITLE: RAS-SX63C2:RAC-SX63C2 構造・寸法図

Hitachi Appliances, Inc.
Tokyo Japan

TOCHIGI DWG. No. 3YAA BB0035271

REGD. 2012 1026

002

BB0035227

室 外 機

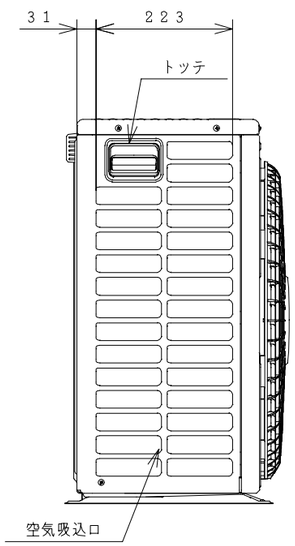

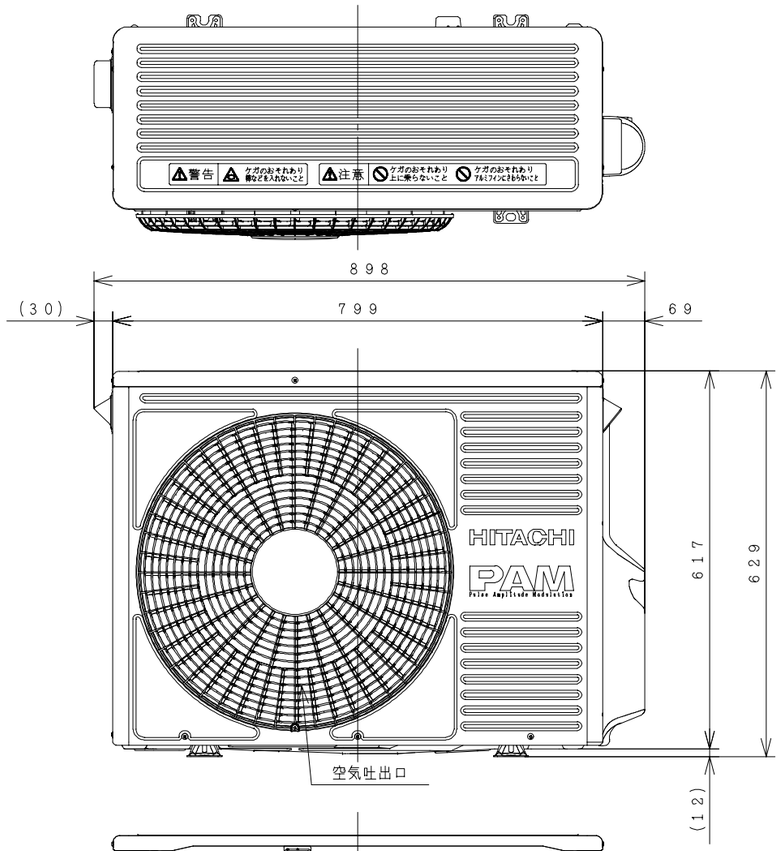

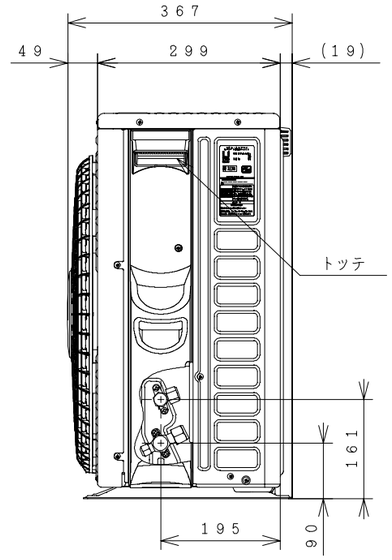

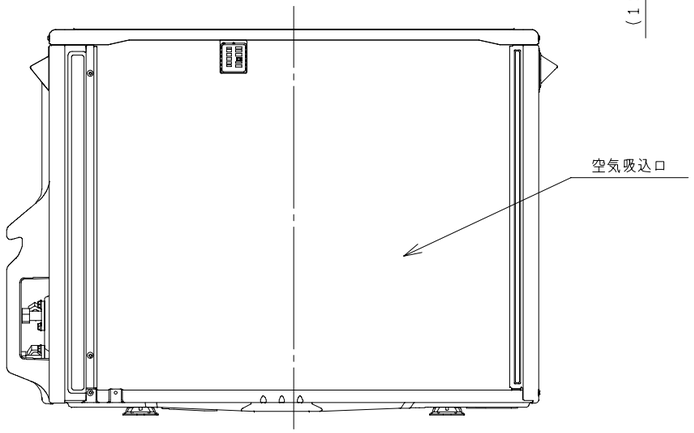

背面図

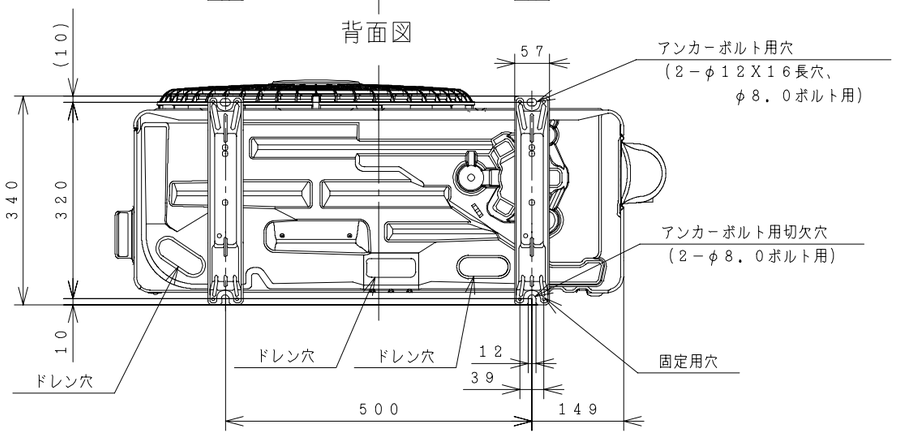

室外機標準据付寸法図

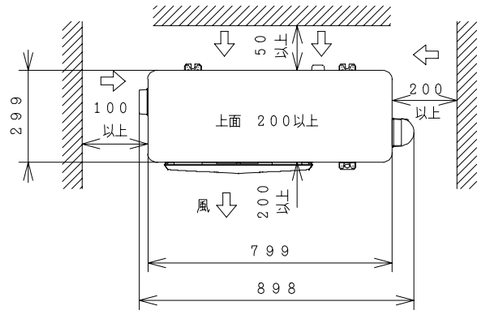

注記

1．本体の前、後、左、右、上面に上図の ⟷ 印の間隔をあけ、
3面以上開放できる所に据え付けてください．
ただし、2面しか開放できない場合と前後面に壁がある場合は、
右図に従い据え付けてください．

ベランダ等の室外機周囲に壁がある場合への据付けは、上面側と側面又は
正面の2方向以上を開放した上で、下図の必要寸法以上を確保してください．

3方向壁に囲まれている場合

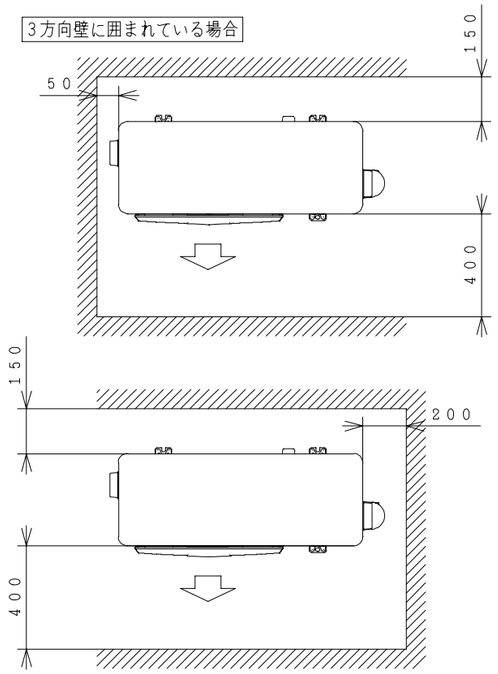

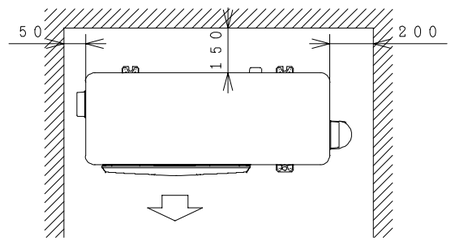

前後のみに壁がある場合

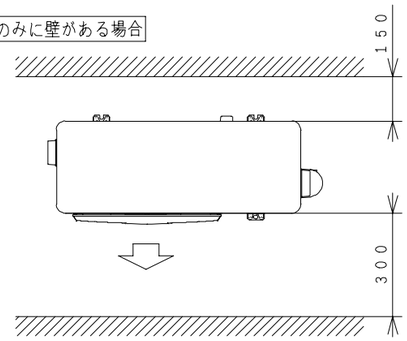

※吹出し側壁面高さ1．2m以下

SIGNATURE		DATE	PROJECTION	SCALE	TITLE
DWN.	K.Hirono	2012-10-20		NTS	RAS-SX63C2:RAC-SX63C2 構造:寸法図
CHKD.	T.Fukuda	2012-10-20	Hitachi Appliances, Inc. Tokyo Japan		TOCHIGI DWG. No. 3YAA BB0035227
APPD.	Y.Notoya	2012-10-20			REGD. REGD 2012 1020

002

BB0035241

回路図

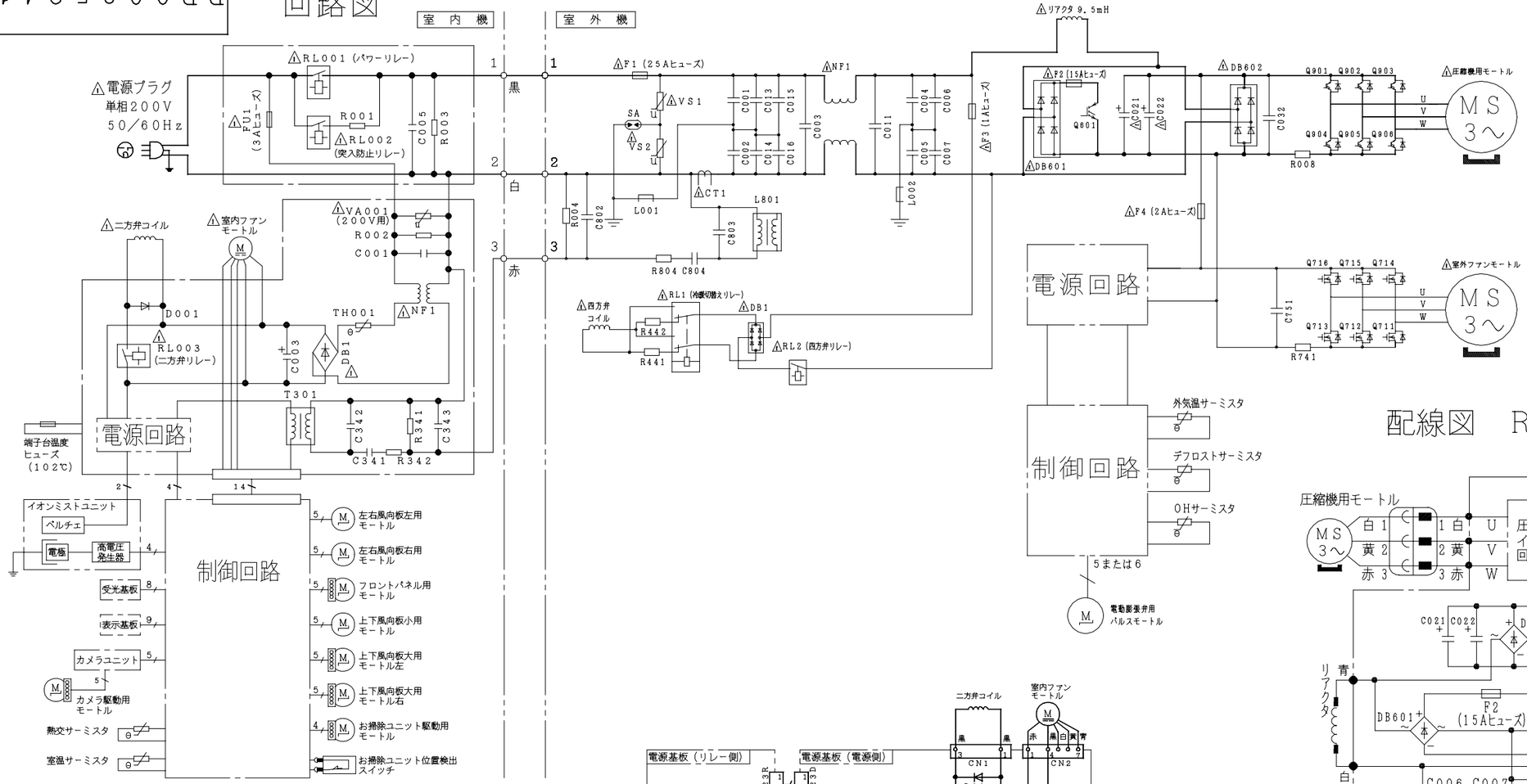

配線図 RAC－SX63C2

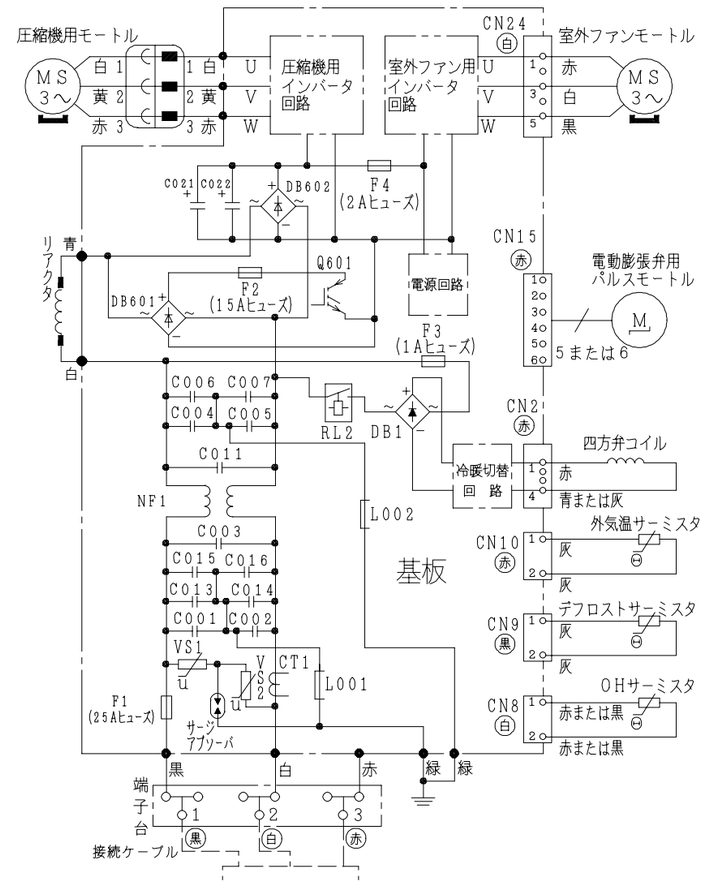

配線図 RAS－SX63C2

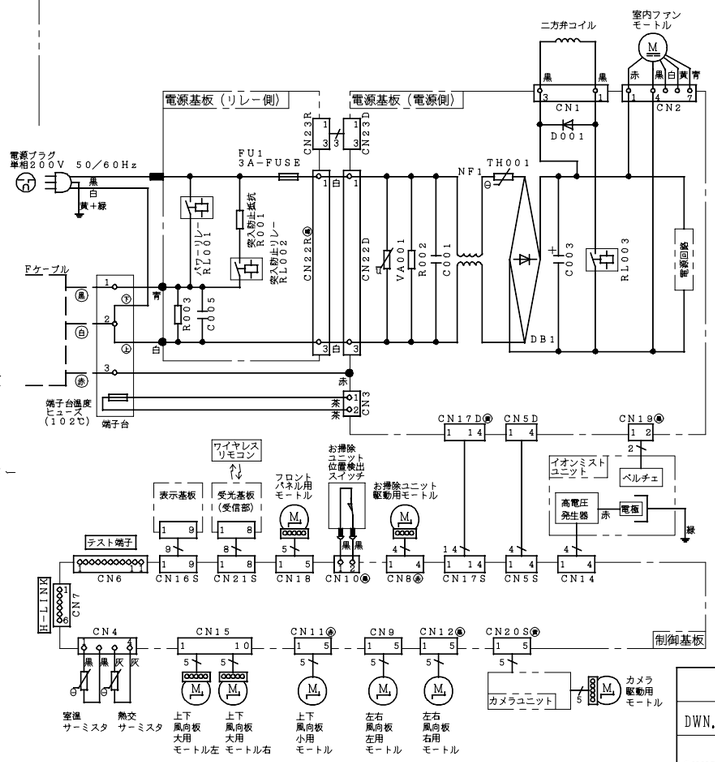

・ホームオートメーションを行う場合
室内基板の［テスト端子］CN6に別売の ※1HA接続コードを差込んで ※2標準アダプターと接続してください。

・H－LINKに接続する場合
室内基板の［H－LINK］CN7に別売の ※3RACアダプターの端子を差込んでください。

※1HA接続コード：部品番号〔SP－HAC1〕
(別売部品)
※2標準アダプター：HA－S100TSA
※3RACアダプター：PSC－6RAD

	SIGNATURE	DATE	PROJECTION	SCALE	TITLE
DWN.	K.Hirono	2012-10-20		NTS	RAS-SX63C2:RAC-SX63C2 回路図:配線図
CHKD.	T.Fukuda	2012-10-20	Hitachi Appliances, Inc. Tokyo Japan	TOCHIGI DWG. No.	REGD. REGD 2012 1020
APPD.	Y.Notoya	2012-10-20		3YDA BB0035241	

CAD

001