NN0016934

室内機

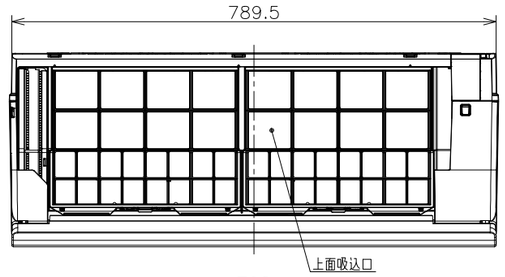

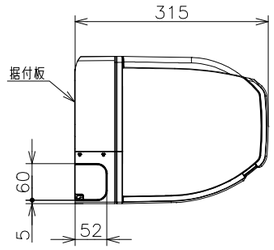

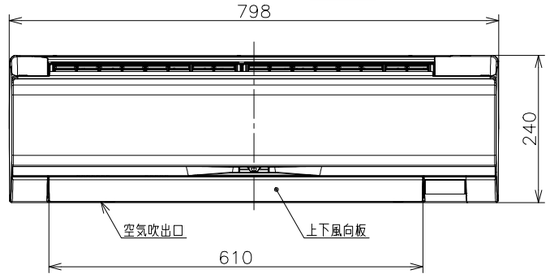

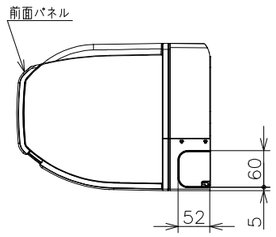

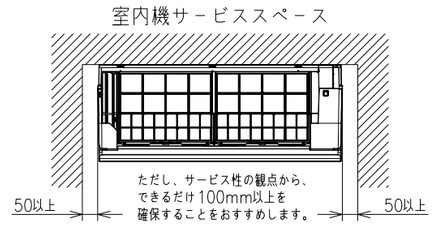

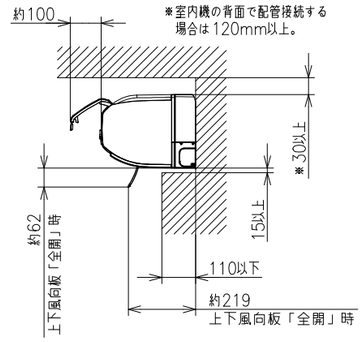

ワイヤレスリモコン

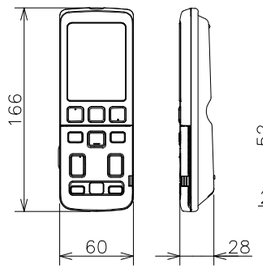

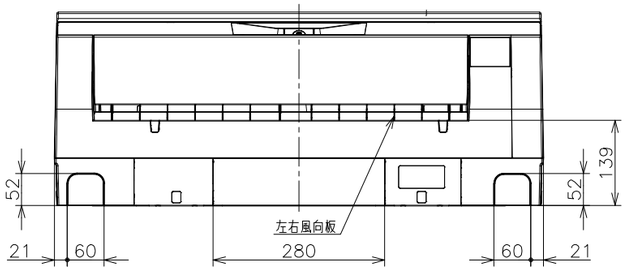

背面図

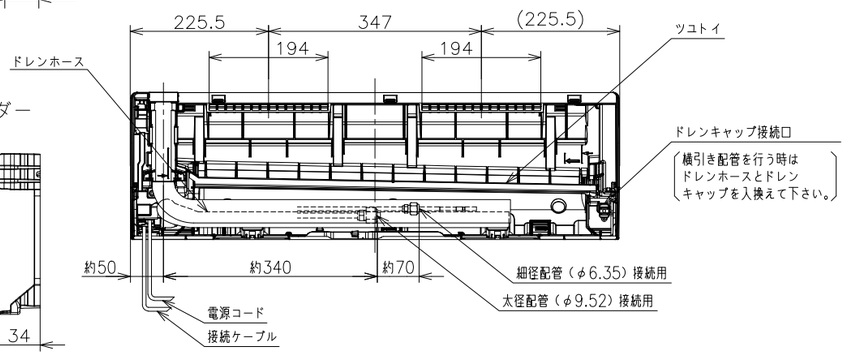

リモコンホルダー

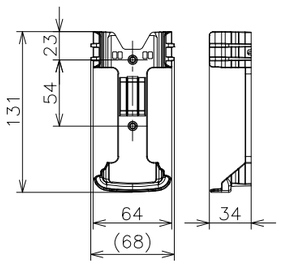

注記

1. 室内機のサービススペースは上記寸法が必要です。
   カーテンレール、カーテンボックス等の上に設置する
   場合は、風の流れを損なわない寸法を確保してください。
2. 配管は太径、細径とも断熱してあるものを使用します。
3. 配管は長さ20m以内です。
4. 室内・室外機の配管落差は10m以内です。
5. プラグの形状 ⓝ
6. 電源コードの長さ

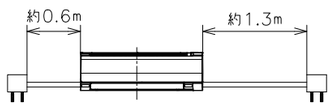

7. 接続ケーブルは、φ2.0×3の単線Fケーブルを
   使用します。

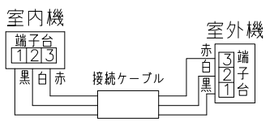

据付板（正面図）　天井面（回縁）

〔ユニットを引っ掛けるために
必要な寸法です。〕

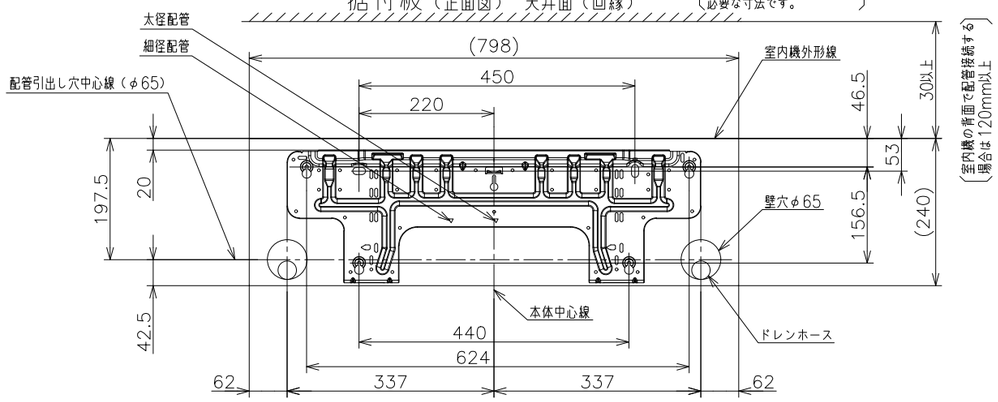

仕様表

ユニット				室内ユニット	室外ユニット
タイプ				壁掛型セパレート	
型式				RAS-SE40K2	RAC-SE40K2
電源（50/60Hz）				単相200V	
冷房	定格	能力	kW	4.0（0.9 ～ 4.8）	
		消費電力	W	1,150（210 ～ 1,680）	
		運転電流	A	6.3	
		力率	%	92	
暖房	定格	能力	kW	5.0（0.9 ～ 8.4）	
		消費電力	W	1,360（220 ～ 2,970）	
		運転電流	A	7.4（最大 15.0）	
		力率	%	92	
	低温	能力	kW	6.1	
		消費電力	W	2,630	
始動電流			A	7.4	
通年エネルギー消費効率		JIS C 9612:2013		5.3	
		JIS C 9612:2005（区分名）		5.3（C）	
冷凍装置	圧縮機出力		W	—	1,100
	熱交換器フィン形状			細幅スリット	コルゲート
	冷媒	種類		フロン R32	
		封入量	g	1,370	
ファン	種類			貫流ファン	プロペラファン
	風量（冷房・暖房）	急速	m³/h	750 ・ 830	2,410 ・ 2,190
		風強	m³/h	560 ・ 600	—
		弱風	m³/h	440 ・ 470	—
		微風	m³/h	320 ・ 340	—
		静	m³/h	260 ・ 250	—
音響パワーレベル 運転音（冷房・暖房）		急速	dB	65 ・ 66	61 ・ 61
		風強	dB	59 ・ 58	—
		弱風	dB	54 ・ 52	—
		微風	dB	47 ・ 46	—
		静	dB	43 ・ 41	—
操作スイッチ 型名				ワイヤレスリモコン RAR-9M3	
電源プラグ	容量			250V−15A	
	形状			ⓝ	—
電源コード長さ（左/右）			m	0.6/1.3	—
室内外接続ケーブル	芯線径（φ）		mm	2.0	
	芯数		芯	3	
冷媒配管	接続方式			フレア	
	液側（φ）		mm	6.35	
	ガス側（φ）		mm	9.52	
	最大配管長		m	20	
	最大高低差		m	10	
	冷媒追加充填量		g	チャージレス	
ドレン接続口外径（φ）			mm	16	
外装色（近似マンセルNo.）				スターホワイト（N9.3）	ナチュラルグレー（2.9Y7.8/1）
製品寸法（高さ×幅×奥行）			mm	240×798×315	669×819(+97)×319(+68)
荷造寸法（幅×奥行×高さ）			cm	85×31×40	95×42×71
質量（製品・荷造）			kg	10.0 ・ 12.0	42.5 ・ 46.0

（1）本仕様は予告なく変更することがあります。
（2）定格冷房時の表示は、JIS条件（室内DB：27℃・WB：19℃、室外DB：35℃・WB：24℃）で運転した場合の数値です。
（3）定格暖房時の表示は、JIS条件（室内DB：20℃・WB：15℃、室外DB： 7℃・WB： 6℃）で運転した場合の数値です。
（4）低温暖房時の表示は、JIS条件（室内DB：20℃・WB：15℃、室外DB： 2℃・WB： 1℃）で運転した場合の数値です。
（5）能力、消費電力の（ ）内の表示は、それぞれの可変幅（最小～最大）の数値です。
（6）運転音の表示は、JIS C 9612に基づき、無響室で測定した数値です。
（7）室外ユニットの製品寸法中（ ）内の寸法について、幅方向はサービスバルブカバーの突き出し寸法を、
また、奥行方向は空気吐出口と固定足の突き出し寸法を示しています。

SIGNATURE		DATE	PROJECTION	SCALE	TITLE
DWN.	I.Matsunuma	2020-06-17		NTS	RAS-SE40K2:RAC-SE40K2 構造・寸法図
CHKD.	M.Awano	2020-06-18	Hitachi-Johnson Controls Air Conditioning, Inc.		TOCHIGI DWG. No. 3YAA NN0016934
APPD.	M.Awano	2020-06-18			REGD. 2020 0618

CAD

001

NN0016935

室外機

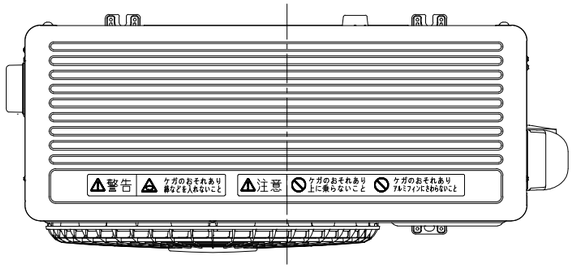

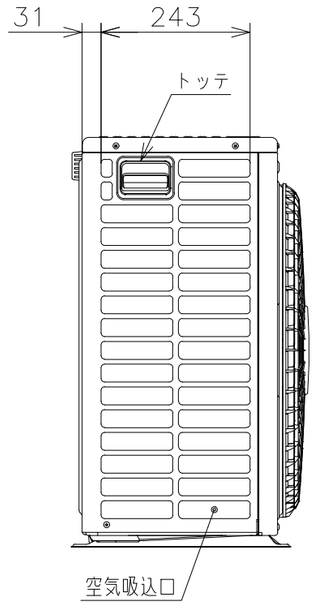

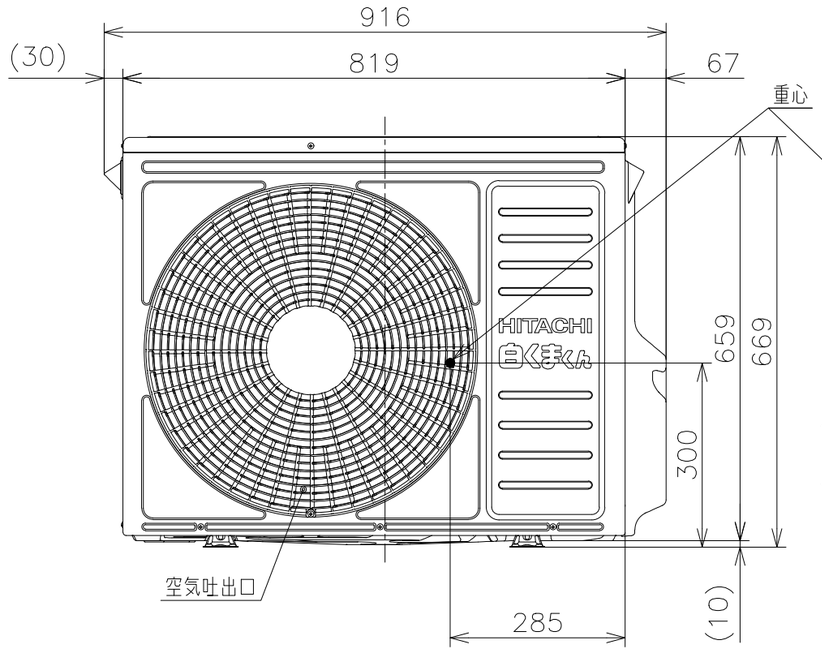

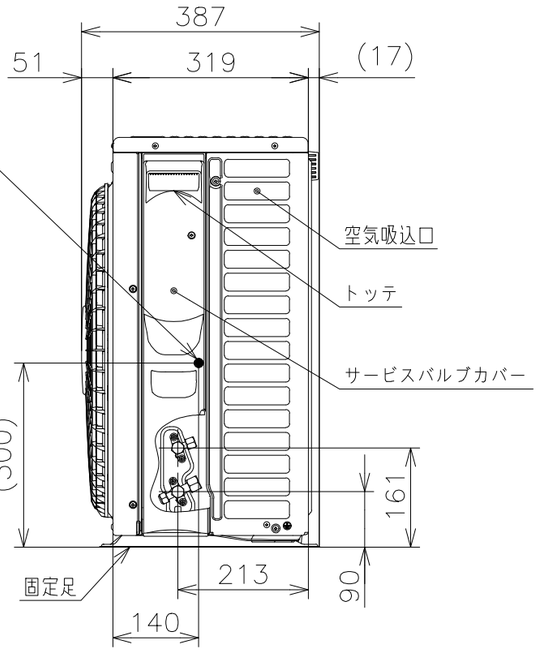

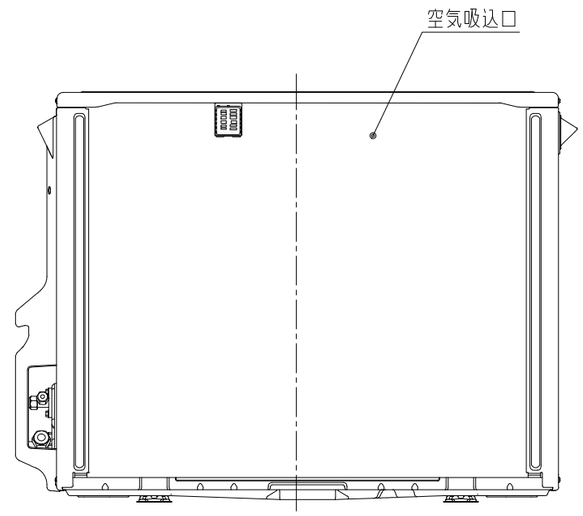

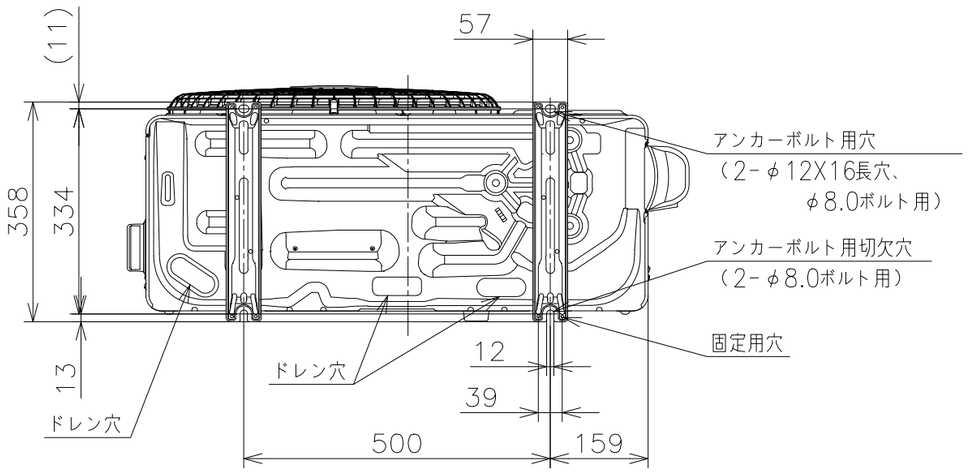

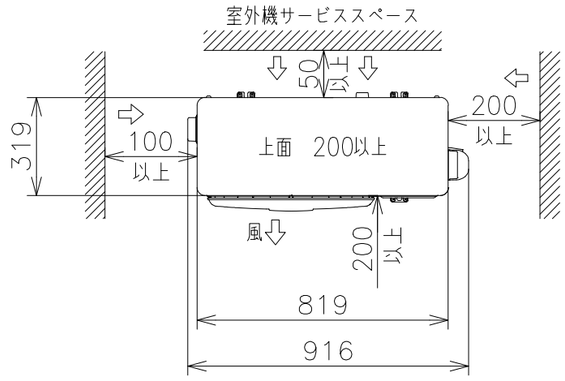

注記

1．本体の前、後、左、右、上方向に上図の ⟷ 印の間隔をあけられ、
　2方向以上開放できるところに据え付けてください。

2．効率のよい運転のため、周囲のスペースをできるだけ広くあけてください。

SIGNATURE		DATE	PROJECTION	SCALE	TITLE
DWN.	I.Matsunuma	2020-06-17		NTS	RAS-SE40K2:RAC-SE40K2 構造・寸法図
CHKD.	M.Awano	2020-06-18	Hitachi-Johnson Controls Air Conditioning, Inc.		TOCHIGI DWG. No. 3YAA NN0016935
APPD.	M.Awano	2020-06-18			REGD. 2020 0618

CAD

001

NN0016936

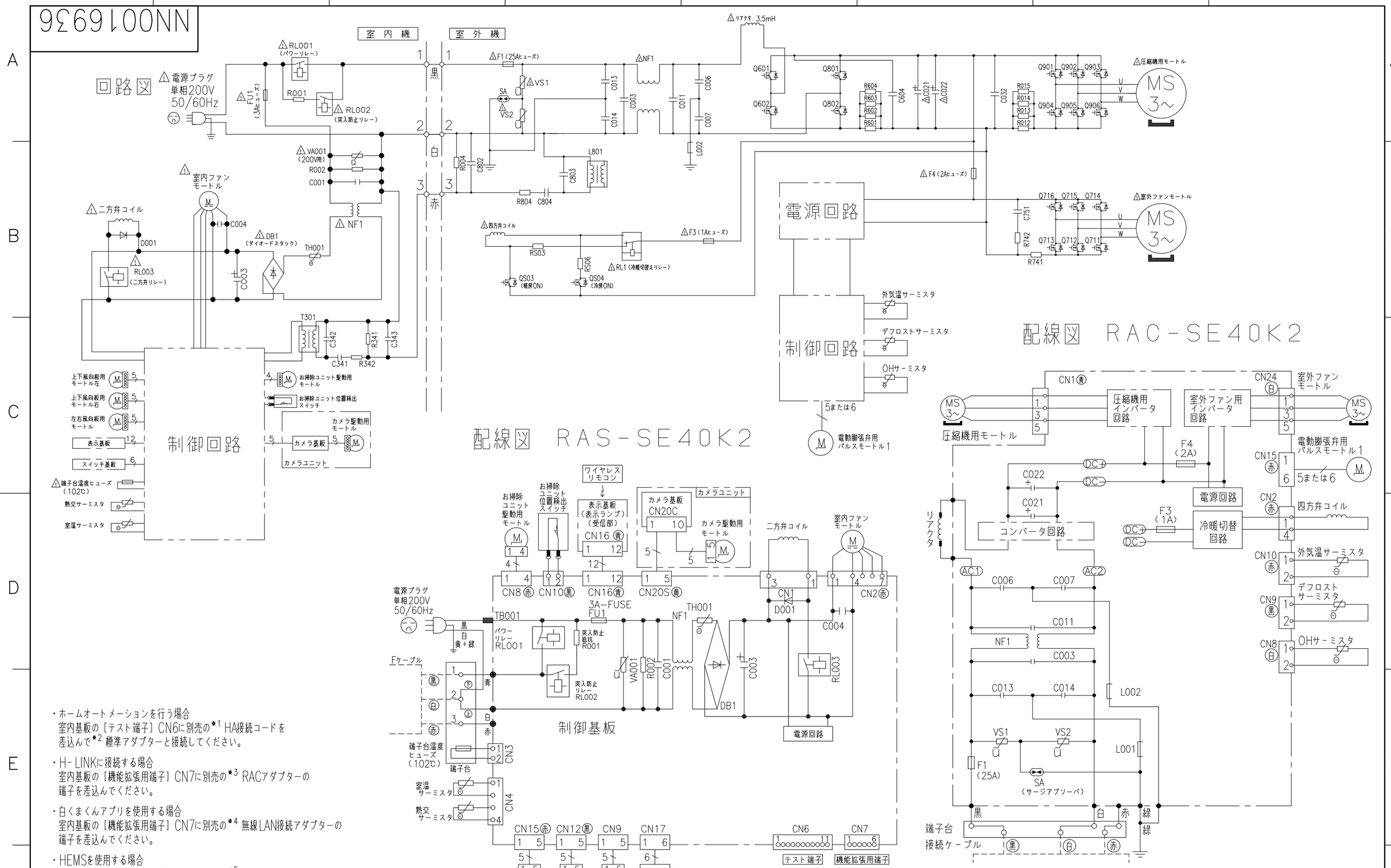

・ホームオートメーションを行う場合
室内基板の［テスト端子］CN6に別売の*1 HA接続コードを
差込んで*2 標準アダプターと接続してください。

・H-LINKに接続する場合
室内基板の［機能拡張用端子］CN7に別売の*3 RACアダプターの
端子を差込んでください。

・白くまくんアプリを使用する場合
室内基板の［機能拡張用端子］CN7に別売の*4 無線LAN接続アダプターの
端子を差込んでください。

・HEMSを使用する場合
室内基板の［機能拡張用端子］CN7に別売の*5 HEMSアダプターの
端子を差込んでください。

※1 HA接続コード：部品番号（SP-HAC1）
※2 標準アダプター：HA-S100TSA
※3 RACアダプター：PSC-6RAD
※4 無線LAN接続アダプター：SP-WL3
※5 HEMSアダプター：SP-EM1

SIGNATURE		DATE
DWN.	I.Matsunuma	2020-06-16
CHKD.	T.Narabu	2020-06-17
	M.Kurosaki	2020-06-17
APPD.	M.Awano	2020-06-17

PROJECTION | SCALE NTS | TITLE RAS-SE40K2:RAC-SE40K2 回路図・配線図 | CAD

Hitachi-Johnson Controls Air Conditioning, Inc.

TOCHIGI DWG. No. 3YDA NN0016936

REGD. 2020 0617

001