BB0025853

室内機

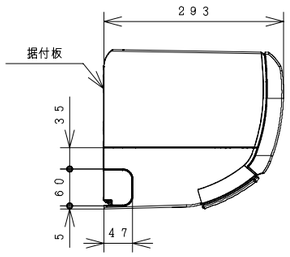

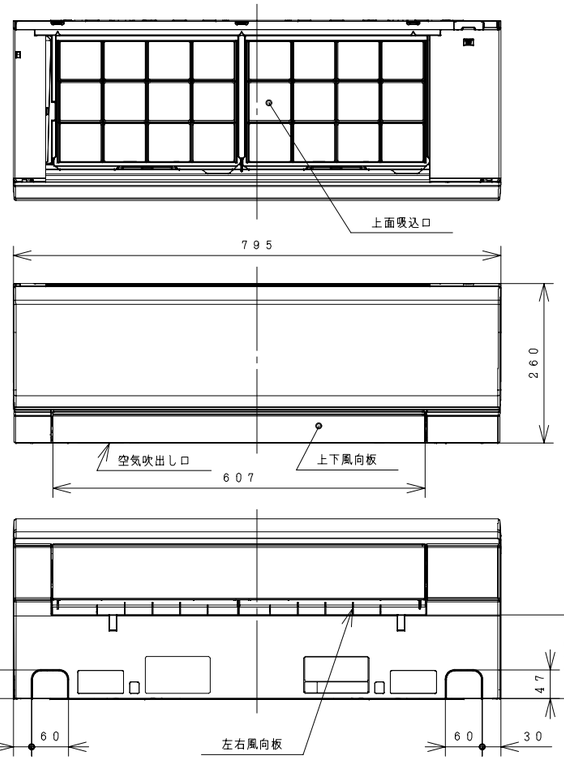

背面図

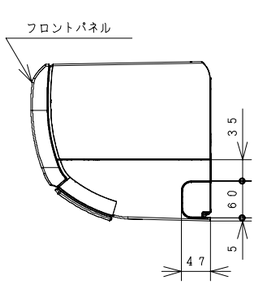

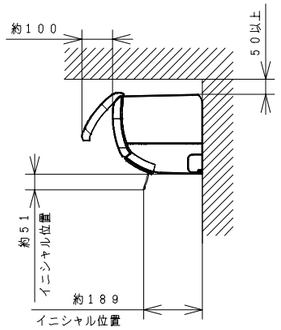

ワイヤレスリモコン

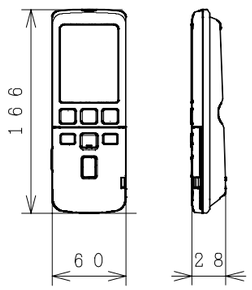

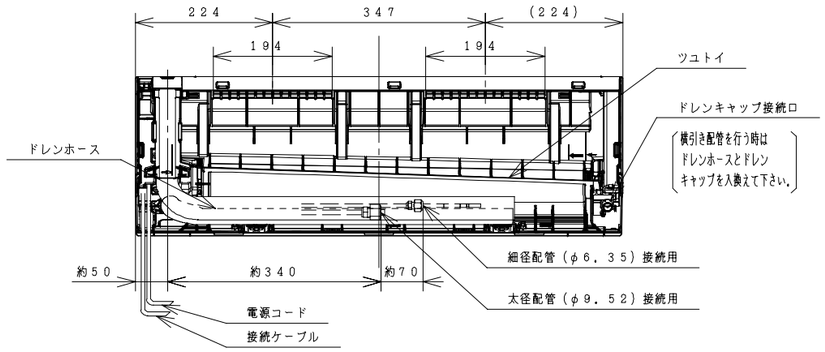

据付板（正面図）　天井面（回縁）（ユニットを引っ掛けるために必要な寸法です。）

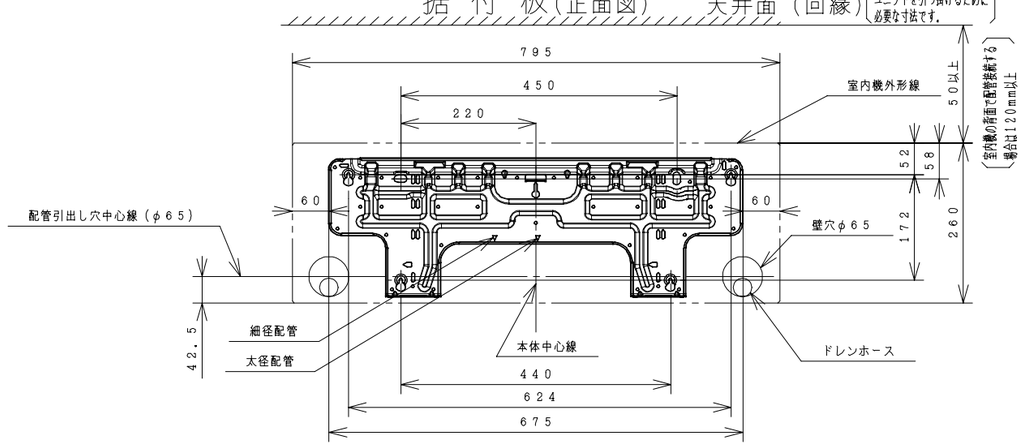

注記

1．室内機のサービススペースは上記寸法が必要です。
　カーテンレール、カーテンボックス等の上に設置する
　場合は、風の流れを損なわない寸法を確保してください。
2．配管は太径、細径とも断熱してあるものを使用します。
3．配管は長さ12m以内です。
4．室内・室外機の配管落差は8m以内です。
5．プラグの形状 Ⓘ
6．電源コードの長さ

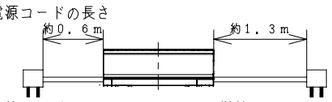

7．接続ケーブルは、φ2．0×3の単線Fケーブルを
　使用します。

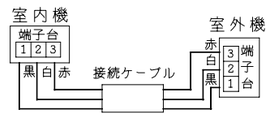

仕様表

項目 ＼ 形式			室内機	室外機
			RAS−M28AE8	RAC−M28AE8
電源（50/60Hz）			単相100V	
冷凍装置	圧縮機出力（W）		−	600
	熱交換器フィン形状		細幅スリット	コルゲート
	冷媒制御装置		−	電動膨張弁
	冷媒切換装置		−	四方弁
	冷媒	種類	フロン R410A	
		封入量（g）	870	
	過負荷保護装置		自動復帰形	
	配管	配管接続方式	フレア	
		パイプ径（外径φmm） 細径	6.35	
		パイプ径（外径φmm） 太径	9.52	
送風装置	ファンモータ出力（W）		25	40
	ファン（冷房・暖房）	種類	貫流ファン	プロペラファン
		風量（m³/h） 強風	630・650	1,860・1,740
		風量（m³/h） 弱風	530・580	−
		風量（m³/h） 微風	430・480	−
		風量（m³/h） 静	360・390	−
電気特性	運転電流（A）	冷房	6.5	
		暖房	7.6（最大 15.0）	
	消費電力（W）	冷房	600（205〜1,250）	
		暖房	700（165〜1,490）	
	力率（%）	冷房	92	
		暖房	92	
	始動電流（A）	冷房	6.5	
		暖房	7.6	
	接続ケーブルの本数		3	
	電源プラグ	容量（V−A）	125V−15A	
		形状	Ⓘ	−
冷房特性	冷房能力（kW）		2.8（0.3〜3.3）	
	除湿能力（ℓ/h）		1.6	
	冷房のめやす		8〜12畳（13〜19m²）	
暖房特性	暖房能力（kW）	標準	3.6（0.2〜5.4）	
		低温	3.9	
	暖房のめやす		8〜10畳（13〜16m²）	
機能	据付方式		背面引掛	−
	主操作スイッチ		プッシュボタン（ワイヤレス）RAR−4T2	
	表示ランプ		運転・タイマー・クリーン・ミスト	
	風速切換		自動，急速，強風，弱風，微風，静	
色調（近似マンセルNO.）			クリアホワイト（N9.5）	Tベージュ（5Y7/2）
外形寸法（mm）	高さ		260	570
	幅		795	750+86
	奥行		293	288+56
製品質量（kg）			10	32
騒音（dB）（冷房・暖房）	強風		48・48	47・47
	弱風		38・40	−
	微風		32・35	−
	静		23・23	−
ドレン接続口（外径φmm）			16	
付属品			壁掛据付部品一式	
電源コード長さ（m）	左／右		0.6／1.3	−

●本仕様は予告なく変更することがあります。

	SIGNATURE	DATE
DWN.	H.Maita	2011-03-03
CHKD.	S.Todokoro	2011-03-03
APPD.	E.Matsubara	2011-03-04

PROJECTION　SCALE NTS　TITLE RAS-M28AE8:RAC-M28AE8 構造・寸法図

Hitachi Appliances, Inc. Tokyo Japan

TOCHIGI DWG. No. 3YAA BB0025853

REGD. REGD 2011 0304

BB0025854

室 外 機

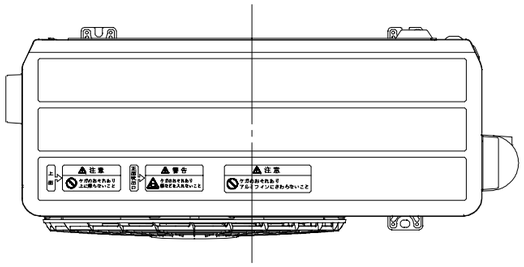

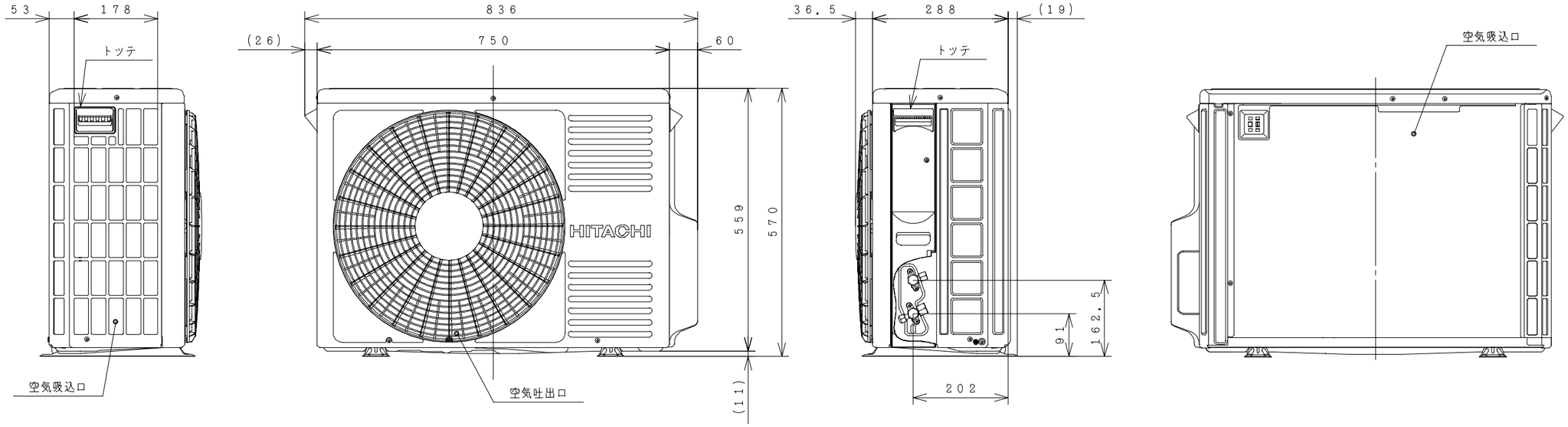

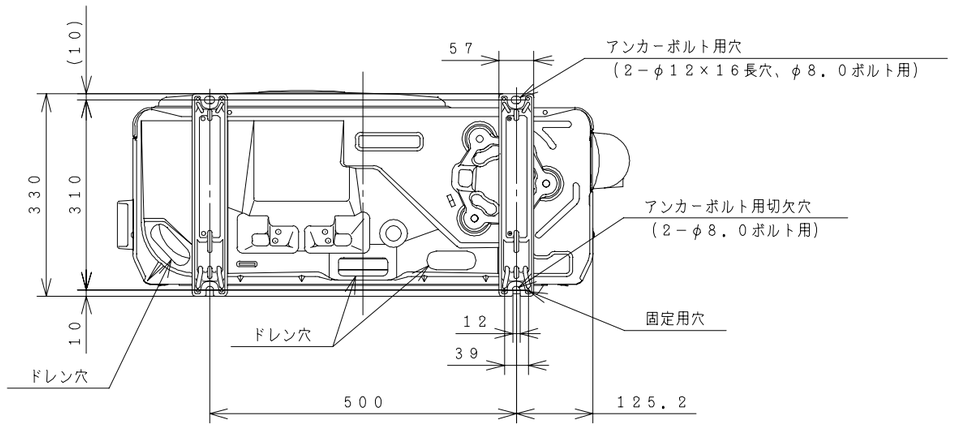

室外機サービススペース

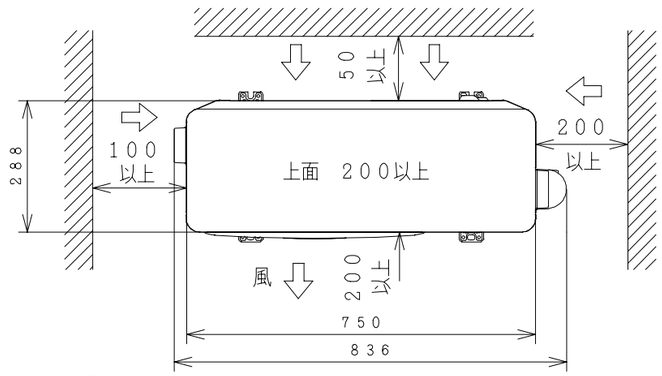

注記

1．本体の前、後、左、右、上方向に上図の ⟷ 印の間隔をあけられ、2方向以上開放できるところに据え付けてください。

2．効率のよい運転のため、周囲のスペースをできるだけ広くあけてください。

SIGNATURE		DATE	PROJECTION	SCALE	TITLE
DWN.	H.Maita	2011-03-03		NTS	RAS-M28AE8:RAC-M28AE8 構造:寸法図
CHKD.	S.Todokoro	2011-03-03	Hitachi Appliances, Inc. Tokyo Japan		TOCHIGI DWG. No. 3YAA BB0025854
APPD.	E.Matsubara	2011-03-04			REGD. REGD 2011 0304

BB0025855

回路図

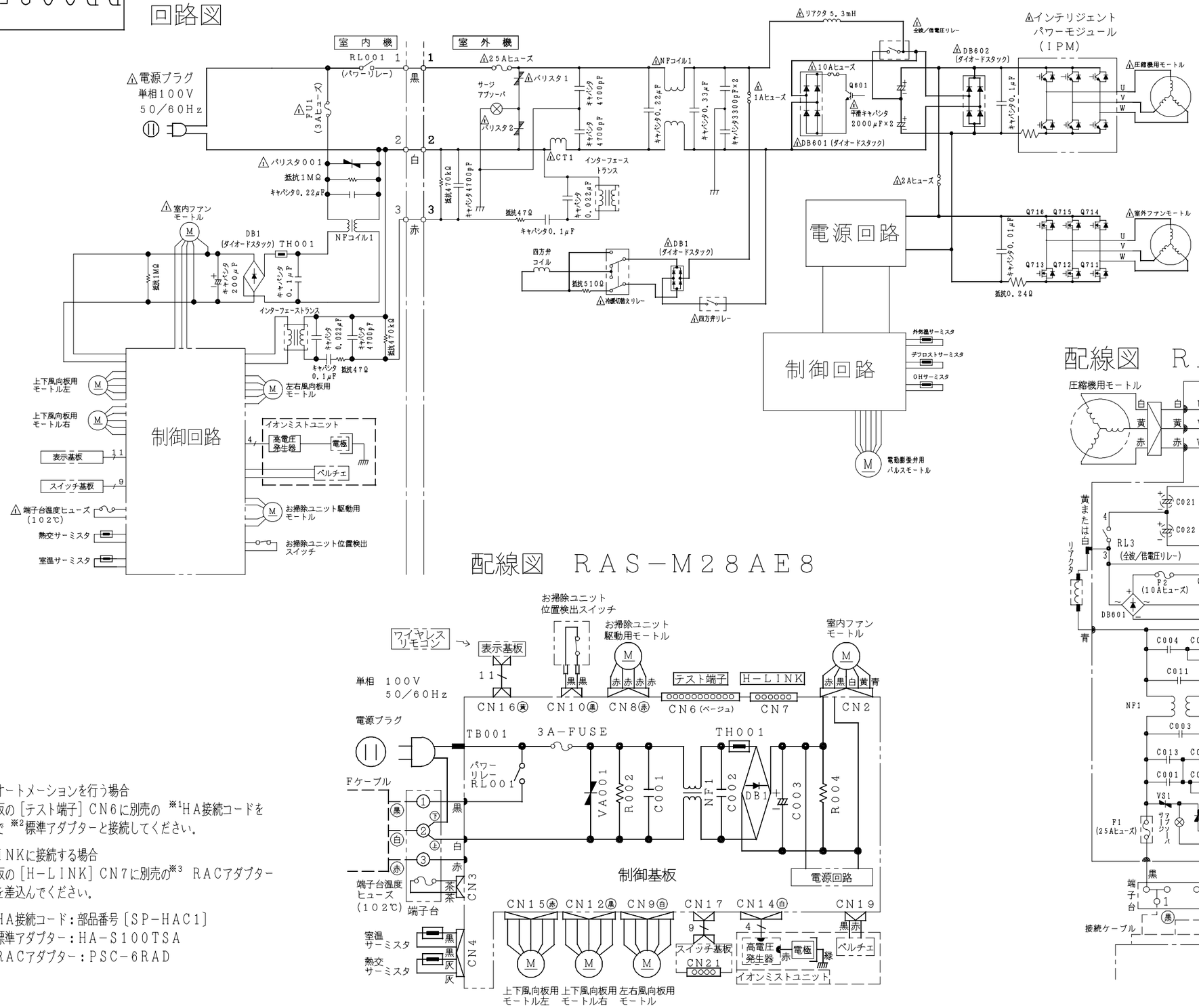

配線図　RAS−M28AE8

配線図　RAC−M28AE8

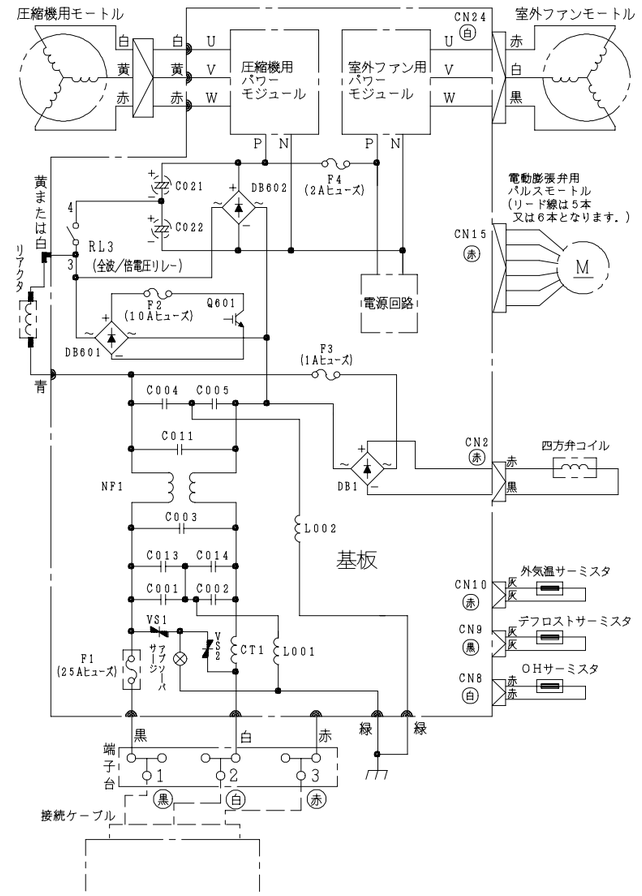

・ホームオートメーションを行う場合
室内基板の［テスト端子］CN6に別売の ※1HA接続コードを
差込んで ※2標準アダプターと接続してください。

・H−LINKに接続する場合
室内基板の［H−LINK］CN7に別売の※3 RACアダプター
の端子を差込んでください。

※1　HA接続コード：部品番号［SP−HAC1］
※2　標準アダプター：HA−S100TSA
※3　RACアダプター：PSC−6RAD

	SIGNATURE	DATE	PROJECTION	SCALE	TITLE
DWN.	S.Todokoro	2011-03-07		NTS	RAS-M28AE8:RAC-M28AE8 回路図:配線図
CHKD.	T.Umeshita	2011-03-07	Hitachi Appliances, Inc. Tokyo Japan	TOCHIGI DWG. No. 3YDA BB0025855	REGD. REGD 2011 0308
	H.Shono	2011-03-07			
APPD.	T.Nagata	2011-03-08			