NN0013381

室内機

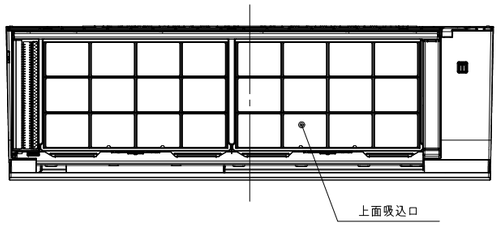

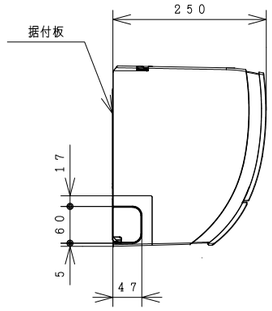

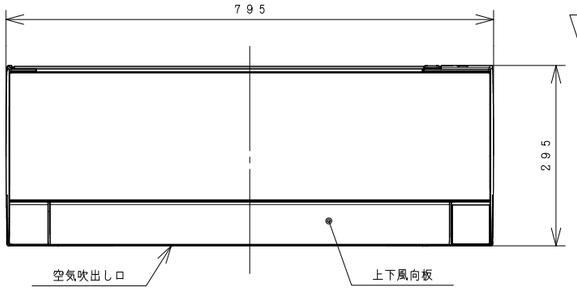

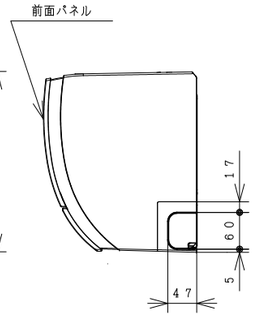

室内機サービススペース

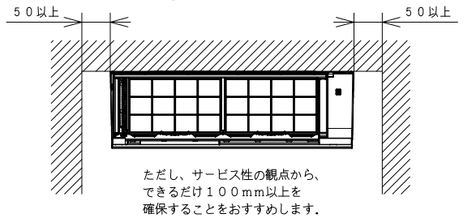

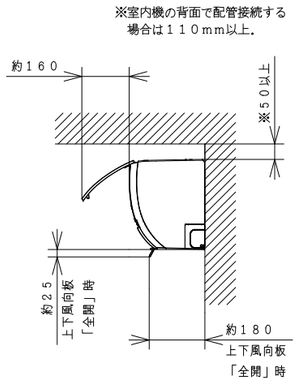

ワイヤレスリモコン

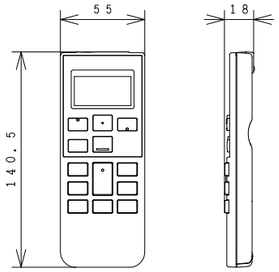

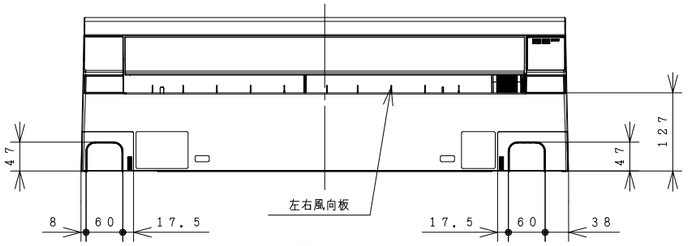

背面図

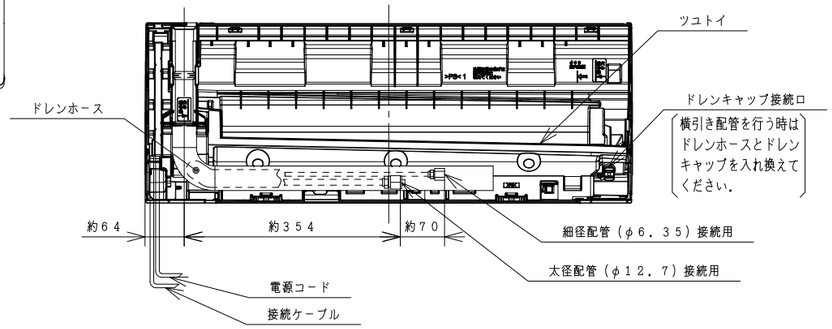

据付板（正面図）　天井面（回縁）（ユニットを引っ掛けるために必要な寸法です。）

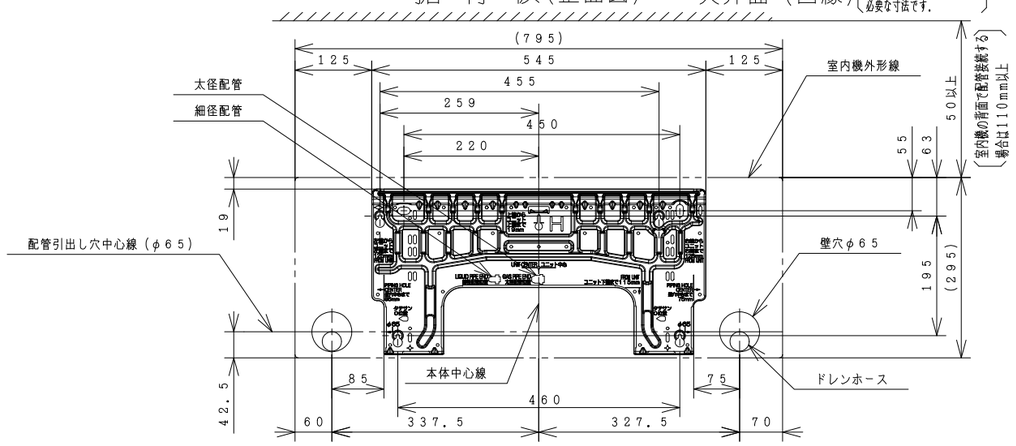

注記

1．室内機のサービススペースは左・右・上が50mm必要です．カーテンレール、カーテンボックス等の上に設置する場合は、風の流れを損なわない寸法を確保してください．
2．配管は太径、細径とも断熱してあるものを使用します．
3．配管は長さ12m以内です．
4．室内・室外機の配管落差は10m以内です．
5．プラグの形状 ㊦
6．電源コードの長さ

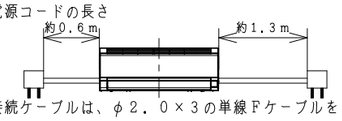

7．接続ケーブルは、φ2．0×3の単線Fケーブルを使用します．

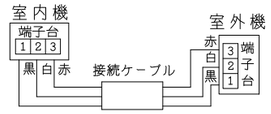

仕様表

ユニット				室内ユニット	室外ユニット
タイプ				壁掛型セパレート	
型式				RAS−HM71H2	RAC−HM71H2
電源			(50／60Hz)	単相200V	
冷房	定格	能力	kW	7．1（0．6 ～ 7．2）	
		消費電力	W	2，780（190 ～ 2，900）	
		運転電流	A	14．6	
		力率	%	95	
暖房	定格	能力	kW	8．5（0．6 ～ 9．8）	
		消費電力	W	2，930（195 ～ 3，730）	
		運転電流	A	15．4（最大 20．0）	
		力率	%	95	
	低温	能力	kW	7．1	
		消費電力	W	3，300	
始動電流			A	15．4	
通年エネルギー消費効率		JISC9612:2013		4．5	
		JISC9612:2005 (区分名)		4．5（G）	
冷凍装置	圧縮機出力		W	−	1，900
	熱交換器フィン形状			細幅スリット	コルゲート
	冷媒	種類		フロン R32	
		封入量	g	1，320	
ファン	種類			貫流ファン	プロペラファン
	風量（冷房・暖房）	急速	m³／h	890 ・ 960	2，490・2，340
		強風	m³／h	690 ・ 780	−
		弱風	m³／h	510 ・ 650	−
		微風	m³／h	440 ・ 510	−
		静	m³／h	340 ・ 400	−
音響パワーレベル運転音（冷房・暖房）		急速	dB	69 ・ 71	66 ・ 67
		強風	dB	61 ・ 62	−
		弱風	dB	56 ・ 56	−
		微風	dB	51 ・ 52	−
		静	dB	43 ・ 44	−
操作スイッチ	形名			ワイヤレスリモコン RAR−8Q2	
電源プラグ	容量			250V−20A	
	形状			㊦	−
電源コード長さ（左／右）			m	0．6／1．3	−
室内外接続ケーブル	芯線径（φ）		mm	2．0	
	芯数		芯	3	
冷媒配管	接続方式			フレア	
	液側（φ）		mm	6．35	
	ガス側（φ）		mm	12．7	
	最大配管長		m	12	
	最大高低差		m	10	
	冷媒追加充填量		g	チャージレス	
ドレン接続口外径（φ）			mm	16	
外装色（近似マンセルNo．）				スターホワイト（N9．3）	ナチュラルグレー（2.9Y7.8/1）
製品寸法（高さ×幅×奥行）			mm	295×795×250	709×859（+97）×319（+68）
荷造寸法（幅×奥行×高さ）			cm	85×35×31	99×42×75
質量（製品・荷造）			kg	10．5 ・ 13．0	40．5 ・ 43．0

（1）本仕様は予告なく変更することがあります。
（2）定格冷房時の表示は、JIS条件（室内DB:27℃・WB:19℃、室外DB:35℃・WB:24℃）で運転した場合の数値です。
（3）定格暖房時の表示は、JIS条件（室内DB:20℃・WB:15℃、室外DB: 7℃・WB: 6℃）で運転した場合の数値です。
（4）低温暖房時の表示は、JIS条件（室内DB:20℃・WB:15℃、室外DB: 2℃・WB: 1℃）で運転した場合の数値です。
（5）能力、消費電力の（ ）内の表示は、それぞれの可変幅（最小〜最大）の数値です。
（6）運転音の表示は、JIS C 9612に基づき、無響室で測定した数値です。
（7）室外ユニットの製品寸法中（ ）内の寸法について、幅方向はトッテとサービスバルブカバーの突き出し寸法を、また、奥行方向は空気吐出口と固定足の突き出し寸法を示しています。

	SIGNATURE	DATE	PROJECTION	SCALE	TITLE
DWN.	K.Yahagi	2019-03-29		NTS	RAS-HM71H2:RAC-HM71H2 構造・寸法図
CHKD.	K.Kezuka	2019-03-29	Hitachi-Johnson Controls Air Conditioning, Inc.	TOCHIGI DWG. No.	3YAA NN0013381
APPD.	K.Kezuka	2019-03-29			REGD. 2019 0329

001

NN0013382

室 外 機

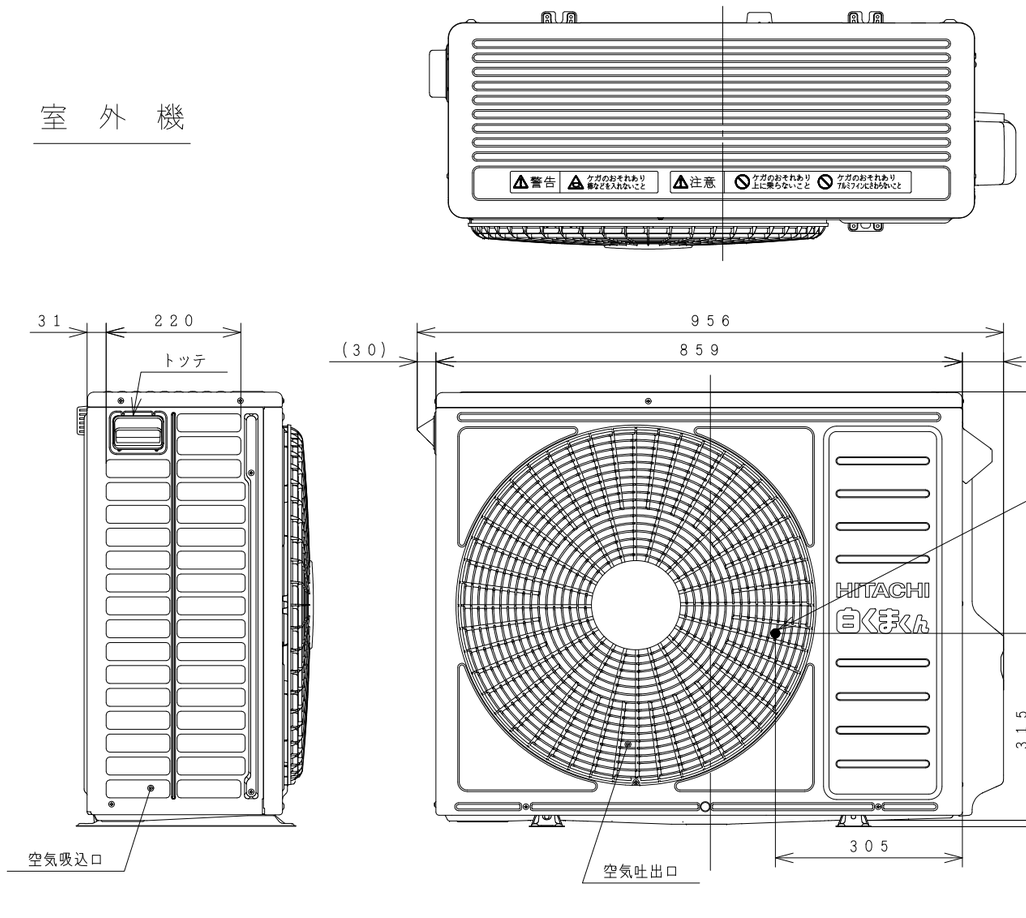

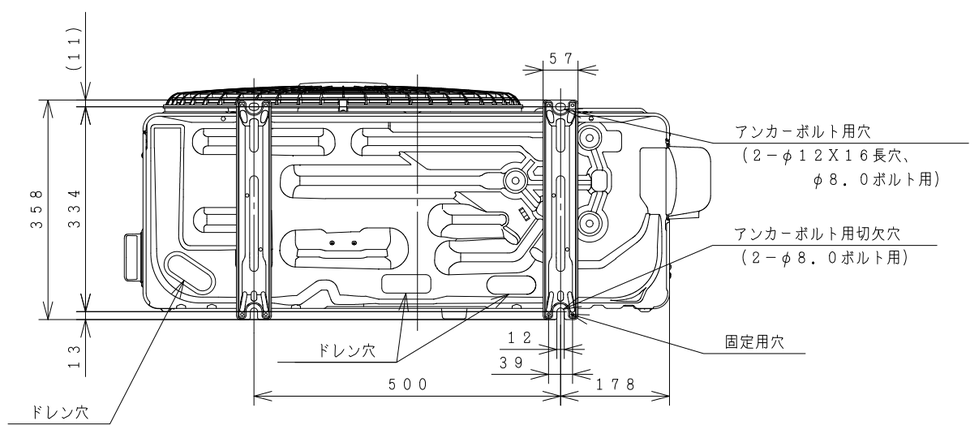

室外機標準据付寸法図

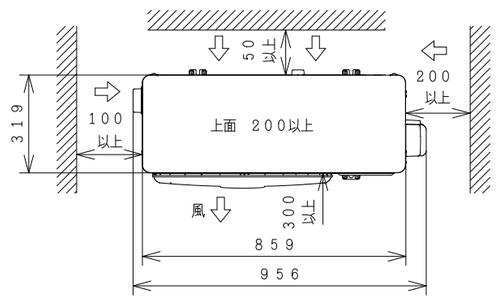

注記

1．本体の前、後、左、右、上方向に上図の ⟷ 印の間隔をあけられ、
　2方向以上開放できるところに据え付けてください。

2．効率のよい運転のため、周囲のスペースをできるだけ広くあけてください。

	SIGNATURE	DATE	PROJECTION	SCALE	TITLE
DWN.	H.Kudo	2019-04-04		NTS	RAS-HM71H2:RAC-HM71H2 構造:寸法図
CHKD.	M.Oguri	2019-04-05	Hitachi-Johnson Controls Air Conditioning, Inc.	TOCHIGI DWG. No.	REGD. 2019 0405
APPD.	K.Kezuka	2019-04-05		3YAA NN0013382	

001

NN0013383

回路図

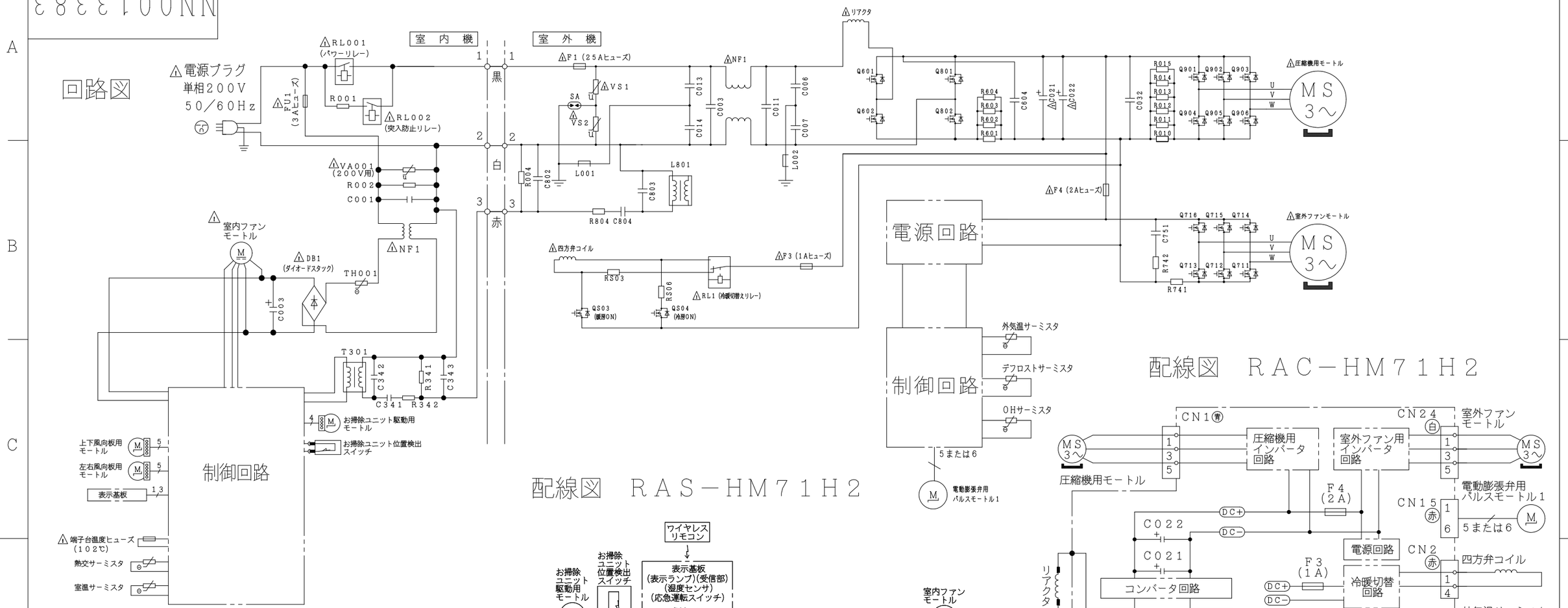

・ホームオートメーションを行う場合
室内基板の［テスト端子］CN6に別売の※1HA接続コードを
差込んで※2標準アダプターと接続してください。

・H－LINKに接続する場合
室内基板の［機能拡張用端子］CN7に別売の※3RACアダプターの
端子を差込んでください。

・モバイルコントロールを使用する場合
室内基板の［機能拡張用端子］CN7に別売の※4無線LAN接続アダプターの
端子を差込んでください。

※1　HA接続コード：部品番号〔SP－HAC1〕
※2　標準アダプター：HA－S100TSA
※3　RACアダプター：PSC－6RAD
※4　無線LAN接続アダプター：SP－WL2

	SIGNATURE	DATE
DWN.	K. Yahagi	2019-03-27
CHKD.	M. Kurosaki	2019-04-01
APPD.	K. Kezuka	2019-04-01

PROJECTION | SCALE: NTS | TITLE: RAS-HM71H2:RAC-HM71H2 回路図:配線図

Hitachi-Johnson Controls Air Conditioning, Inc.

TOCHIGI DWG. No. 3YDA NN0013383

REGD. 2019 0401

001