BB0006795

室内機

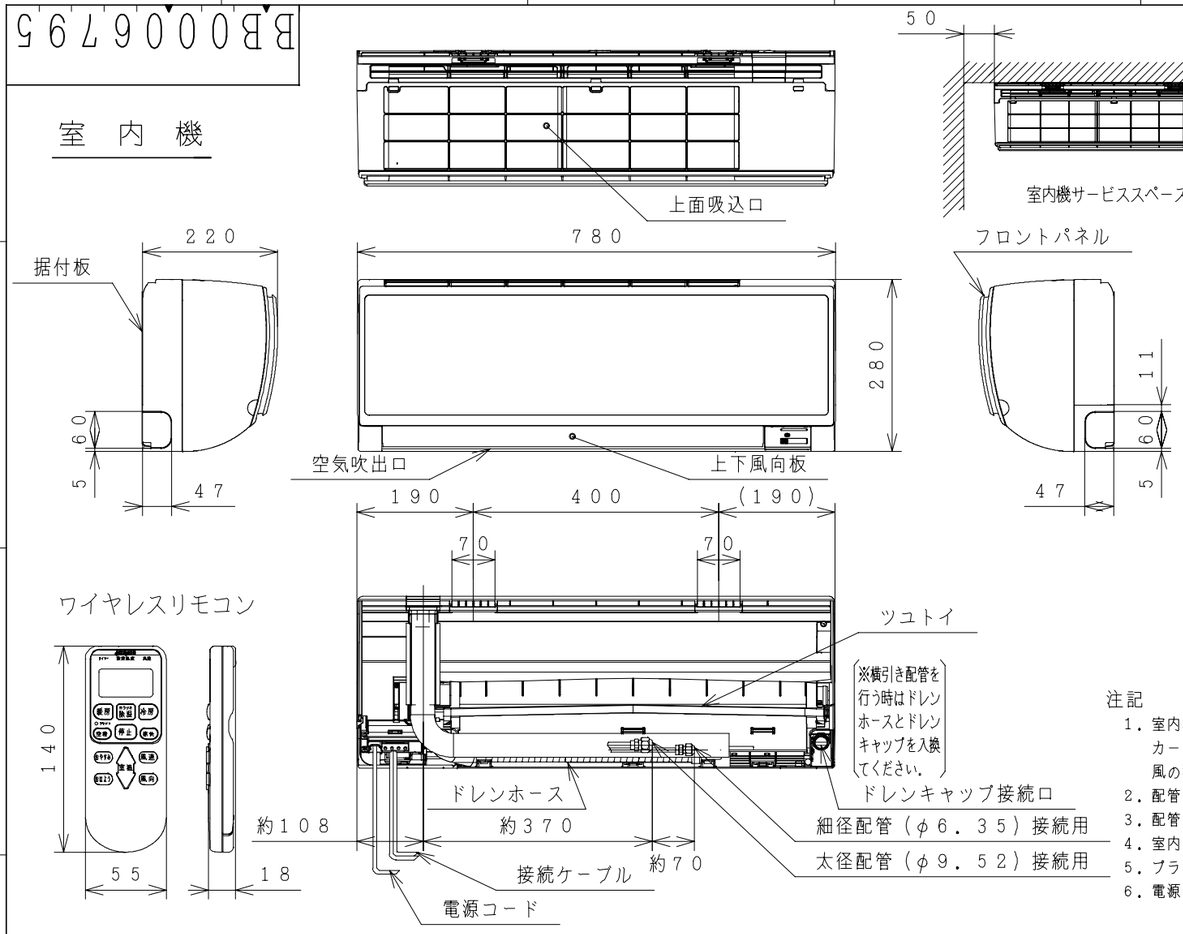

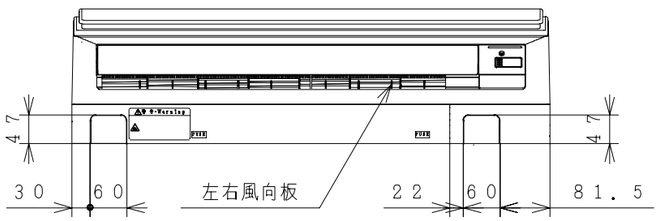

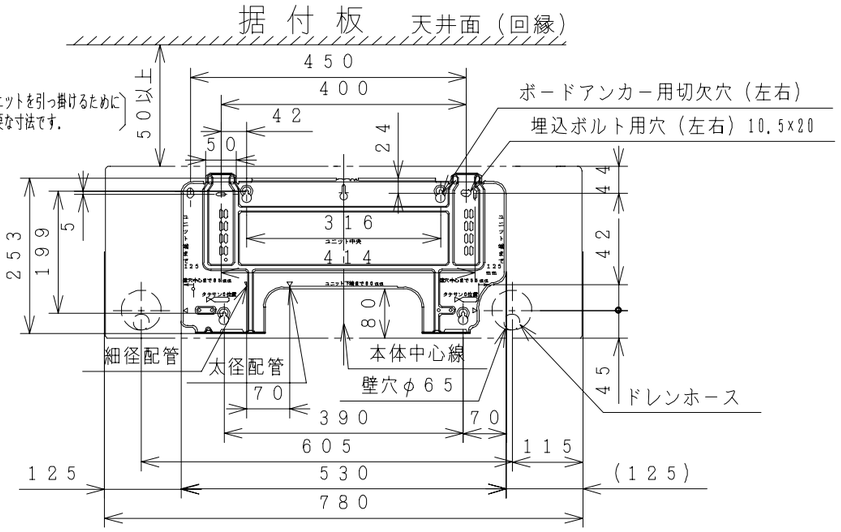

注記

1．室内機のサービススペースは左・右・上が50mm必要です。カーテンレール、カーテンボックス等の上に設置する場合は、風の流れを損なわない寸法を確保してください。
2．配管は太径、細径とも断熱してあるものを使用します。
3．配管は長さ12m以内です。
4．室内・室外機の配管落差は8m以内です。
5．プラグの形状 ⑪
6．電源コードの長さ

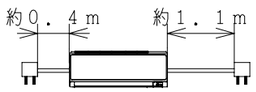

7．接続ケーブルは、電源側がφ2．0×2、制御側がφ1．6×2またはφ2．0×2の単線Fケーブルを使用します。

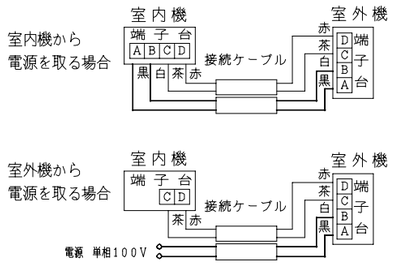

仕様表

項目 ＼ 形式			室内機 RAS−D28WE4	室外機 RAC−D28WE4
電源（50/60Hz）			単相100V	
冷凍装置	圧縮機出力（W）		−	800
	熱交換器フィン形状		スリット	コルゲート
	冷媒制御装置		−	電動膨張弁
	冷媒切換装置		−	四方弁
	冷媒	種類	フロン R410A	
		封入量（g）	870	
	過負荷保護装置		自動復帰形	
	配管	配管接続方式	フレア	
		パイプ径（外径φmm） 細径	6.35	
		パイプ径（外径φmm） 太径	9.52	
		配管セット	HP−2340F，HP−2370F	
送風装置	ファンモータ出力（W）		25	40
	ファン（冷房・暖房）	種類	貫流ファン	プロペラファン
		風量（m³/h） 強風	600・620	1,860・1,740
		風量（m³/h） 弱風	510・560	−
		風量（m³/h） 微風	450・500	−
電気特性	運転電流（A）	冷房	6.6	
		暖房	7.9（最大 15.0）	
	消費電力（W）	冷房	590（155〜1,195）	
		暖房	710（115〜1,180）	
	力率（%）	冷房	90	
		暖房	90	
	始動電流（A）	冷房	6.6	
		暖房	7.9	
	接続ケーブルの本数		4	
	電源プラグ	容量（V−A）	125V−15A	
		形状	⑪	−
冷房特性	冷房能力（kW）		2.8（0.9〜3.3）	
	除湿能力（ℓ/h）		1.6	
	冷房のめやす		8〜12畳（13〜19m²）	
暖房特性	暖房能力（kW）	標準	3.6（0.9〜4.8）	
		低温	3.5	
	暖房のめやす		8〜10畳（13〜16m²）	
機能	据付方式		背面引掛	−
	主操作スイッチ		プッシュボタン（ワイヤレス）RAR−3M1	
	表示ランプ		除湿・運転・タイマー	
	風速切換		自動，強風，弱風，微風，静	
色調（近似マンセルNO.）			ピュアホワイト（N9．5）	Tベージュ（5Y7/2）
外形寸法（mm）	高さ		280	548
	幅		780	750+91
	奥行		220	288+47
製品質量（kg）			9．5	32
騒音（dB）（冷房・暖房）	強風		46・47	46・47
	弱風		37・38	−
	微風		33・35	−
	静		28・30	−
ドレン接続口（外径φmm）			16	
付属品			壁掛据付部品一式	
電源コード長さ（m）	左／右		0.4/1.1	−

●本仕様は予告なく変更することがあります。

	署名	年月日
製図	S.Iijima	2007-02-13
審査	S.Abe	2007-02-13
承認	S.Abe	2007-02-13

投影法 | 尺度 NTS | 名称 RAS-D28WE4:RAC-D28WE4 構造:寸法図

Hitachi Appliances, Inc. Tokyo Japan

栃木図番 3YAA BB0006795

入庫 REGD 2007 0214

BB0006796

室 外 機

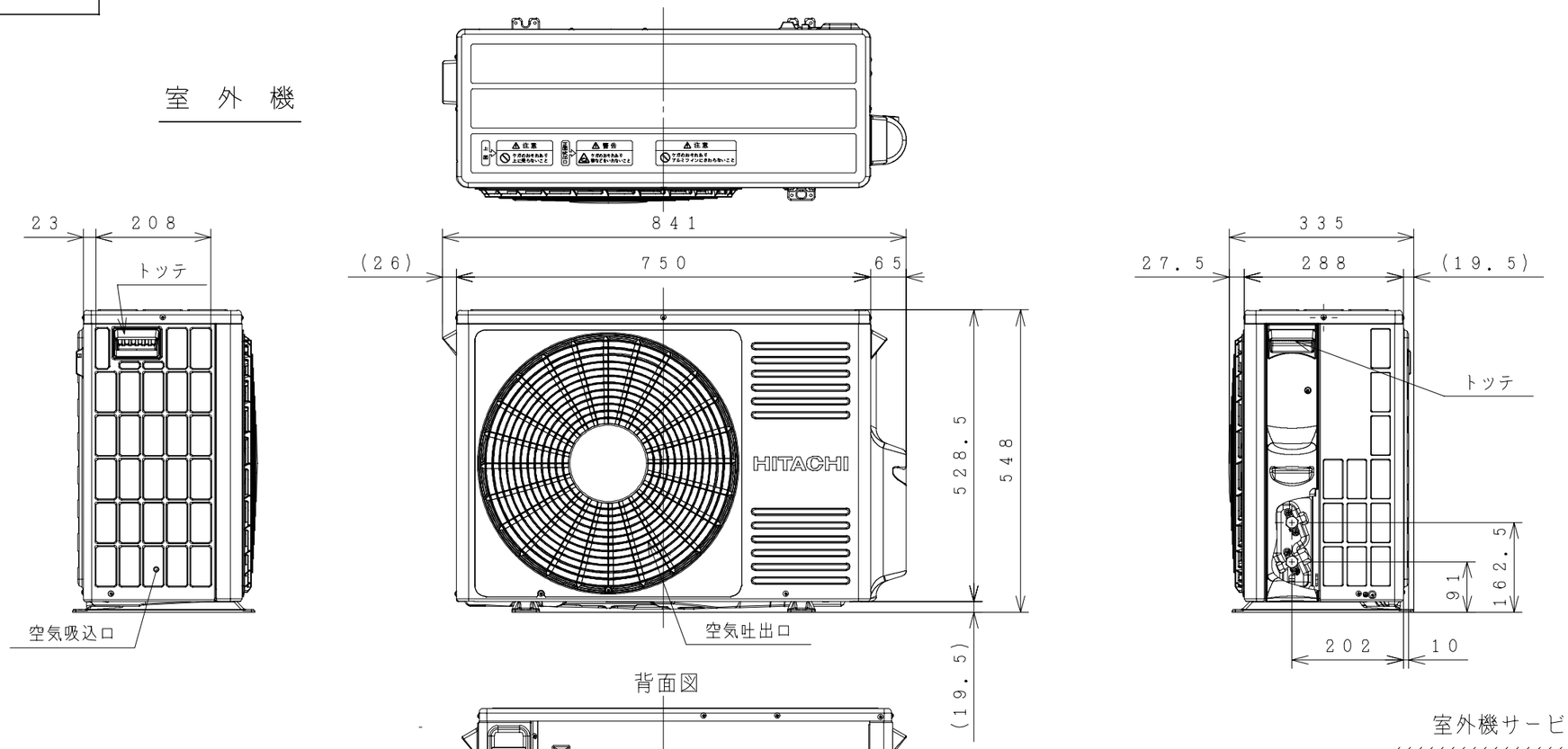

背面図

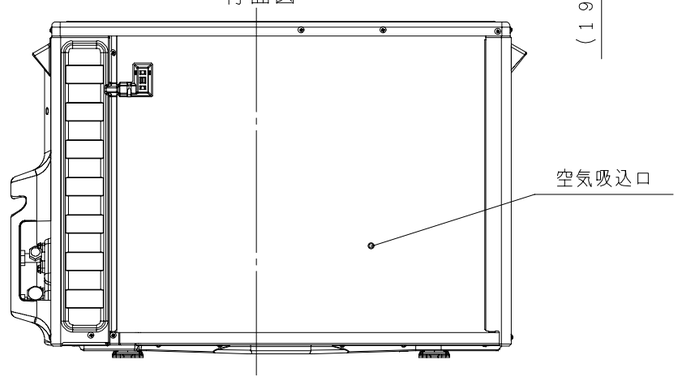

室外機サービススペース

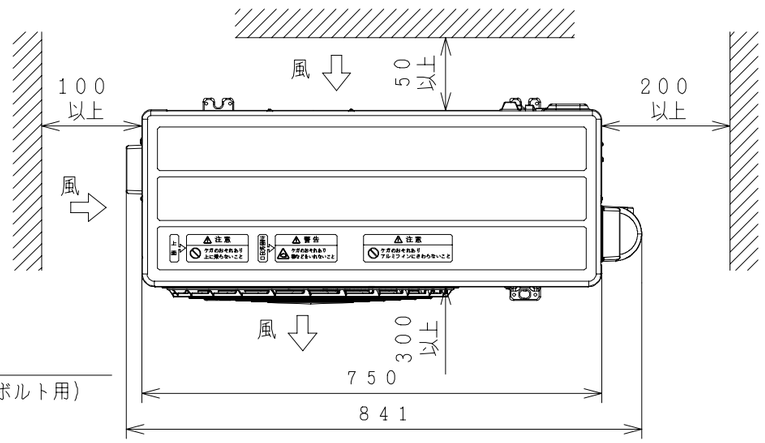

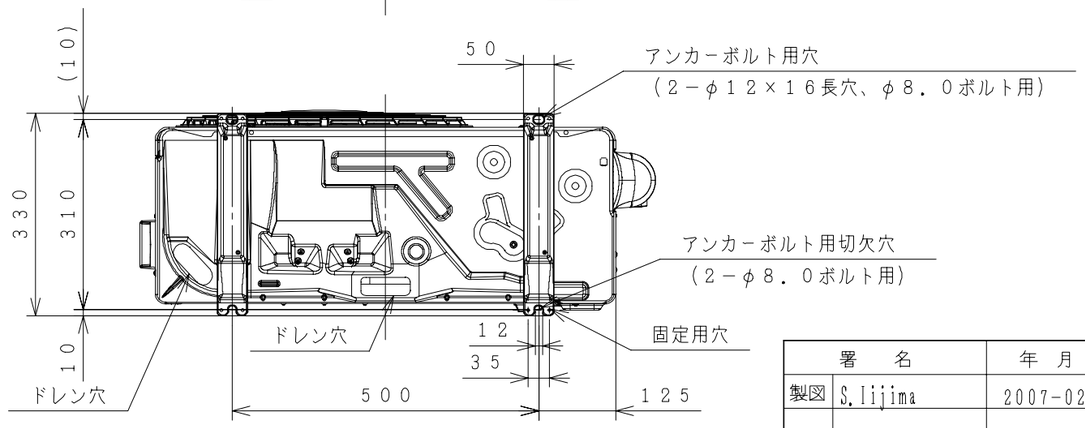

注記

1. 本体の左、右、前、後に上図の ⟷ 印の間隔をあけられ2面以上開放できるところに据え付けてください。

	署 名	年 月 日	投影法	尺度	名称
製図	S.Iijima	2007-02-13		NTS	RAS-D28WE4:RAC-D28WE4 構造:寸法図
審査			Hitachi Appliances, Inc. Tokyo Japan	栃木図番	入庫 REGD 2007 0214
	S.Abe	2007-02-13		3YAA BB0006796	
承認	S.Abe	2007-02-13			

BB0006797

回路図

※部の部品は一部実装されていないものもあります。

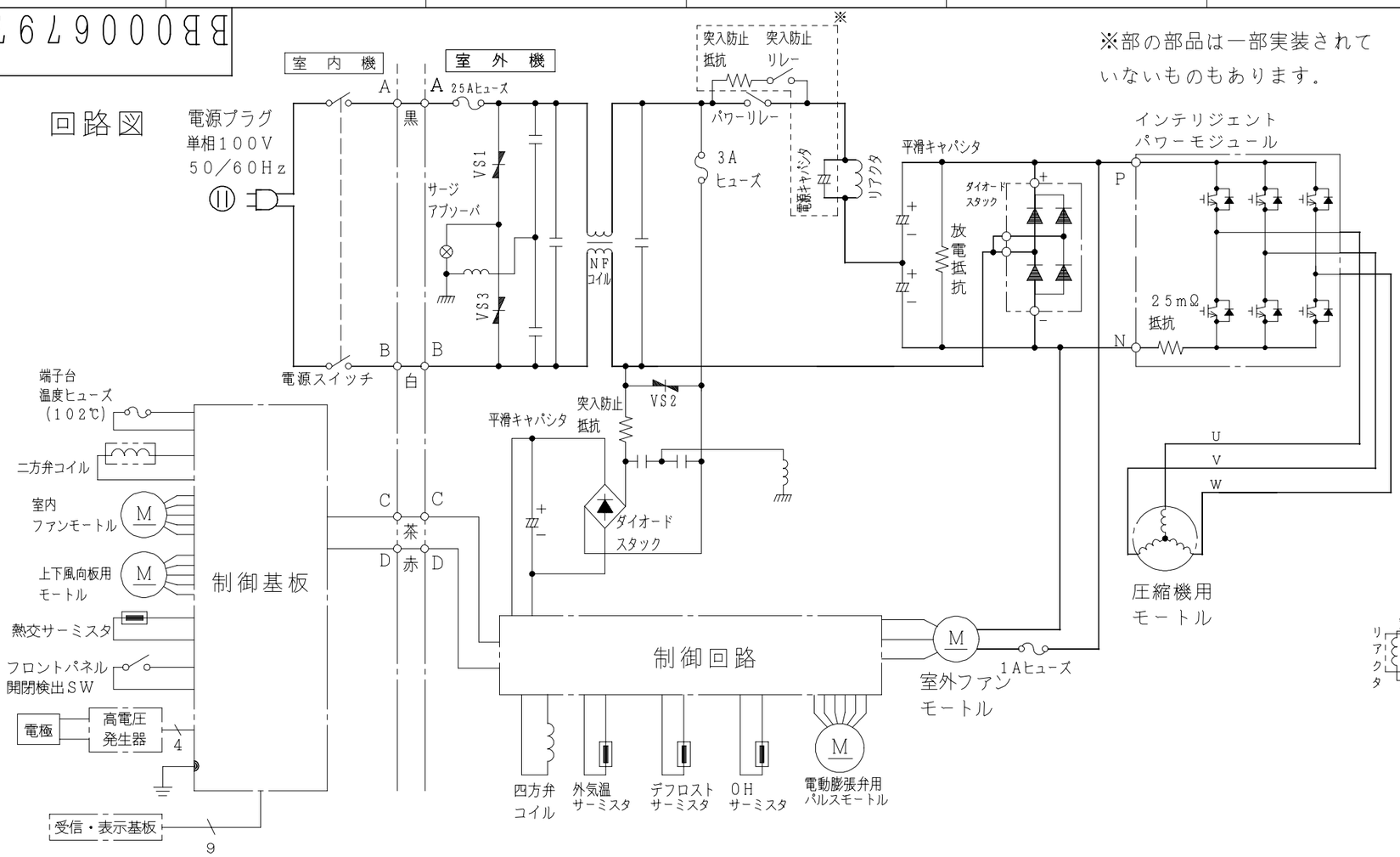

配線図 RAC−D28WE4

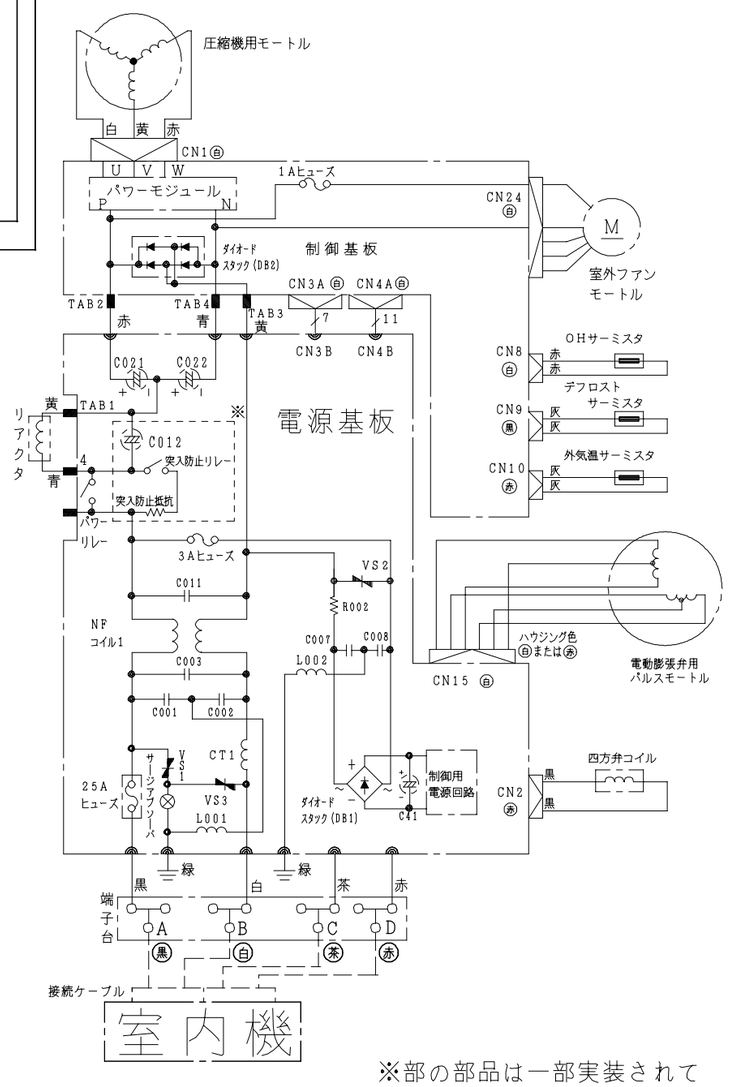

※部の部品は一部実装されていないものもあります。

配線図 RAS−D28WE4

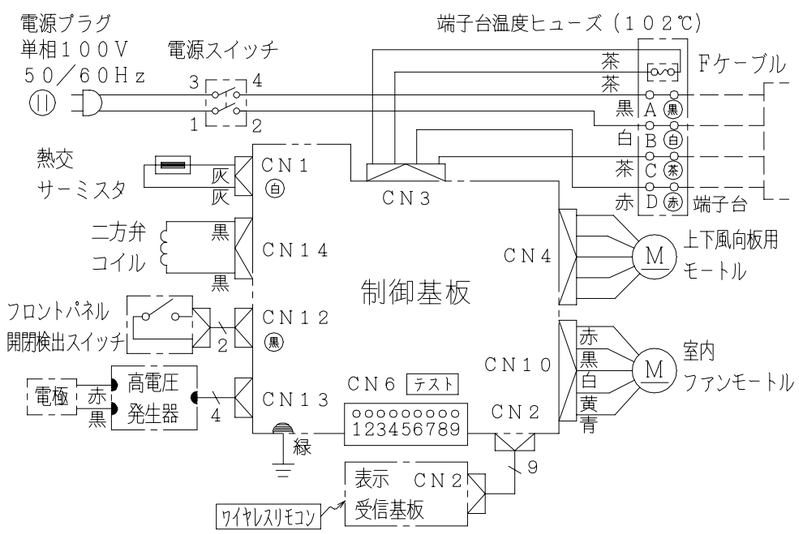

	SIGNATURE	DATE
DWN.	S. Iijima	2007-02-13
CHKD.	T. Umeshita	2007-02-13
	H. Shono	2007-02-13
APPD.	S. Abe	2007-02-13

PROJECTION | SCALE: NTS | TITLE: RAS-D28WE4:RAC-D28WE4 回路図:配線図

Hitachi Appliances, Inc.
Tokyo Japan

TOCHIGI DWG. No. 3YDA BB0006797

REGD. REGD 2007 0214