3YAA77426

室内機

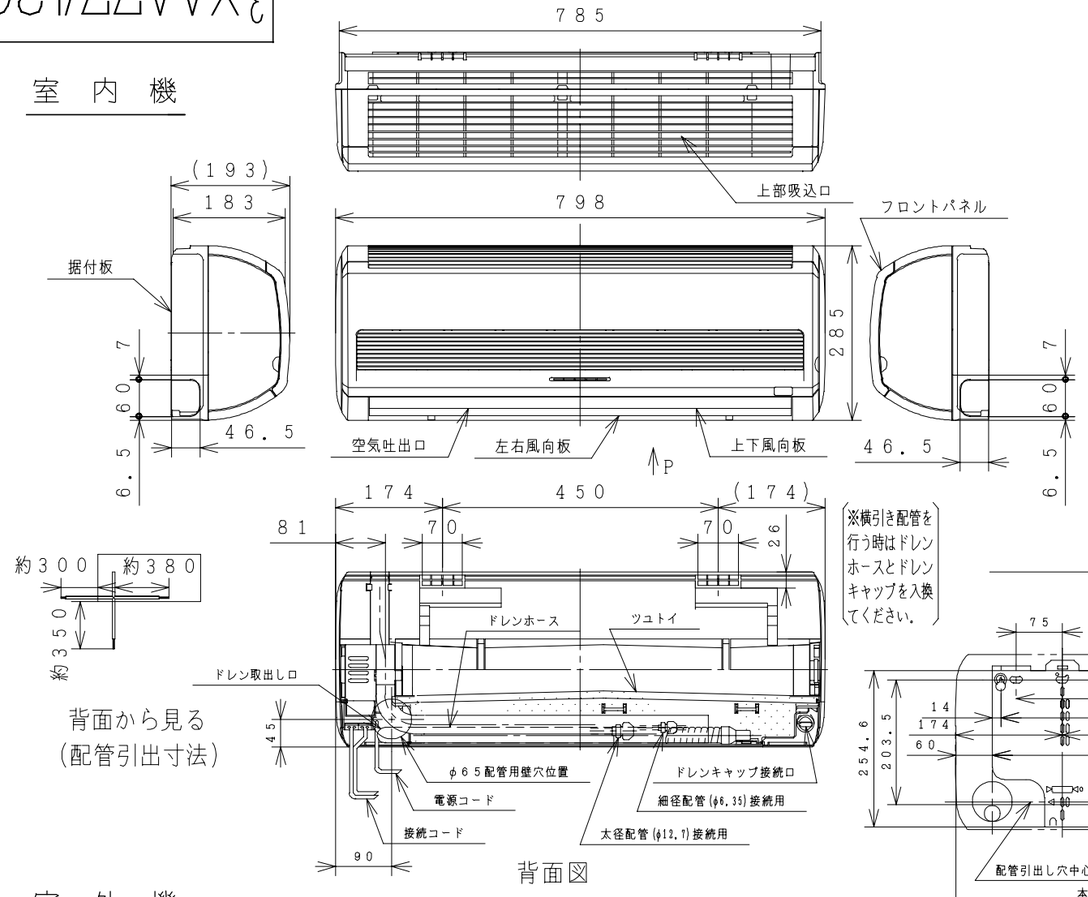

ワイヤレスリモコン

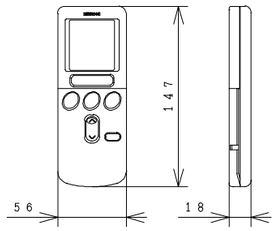

Pから見る（下引配管位置）

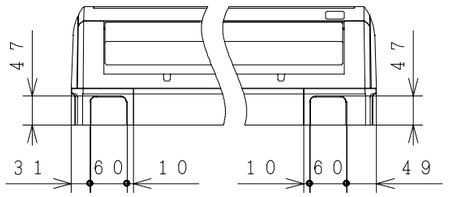

据付板　天井面（回縁）

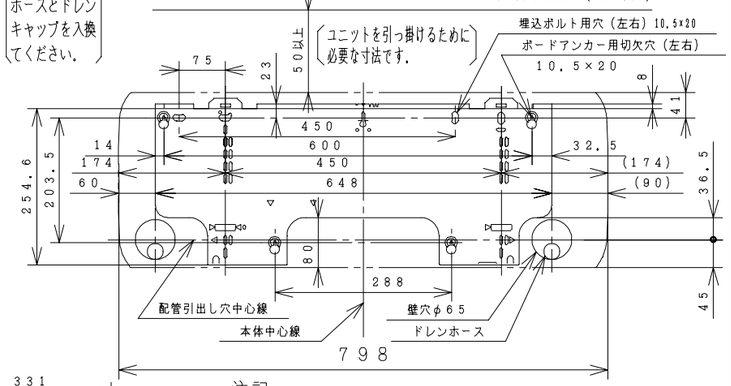

室外機

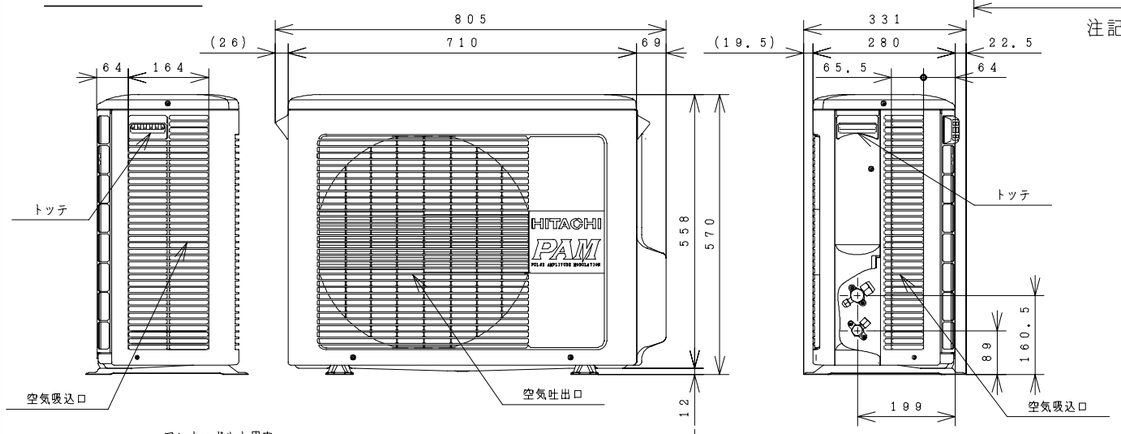

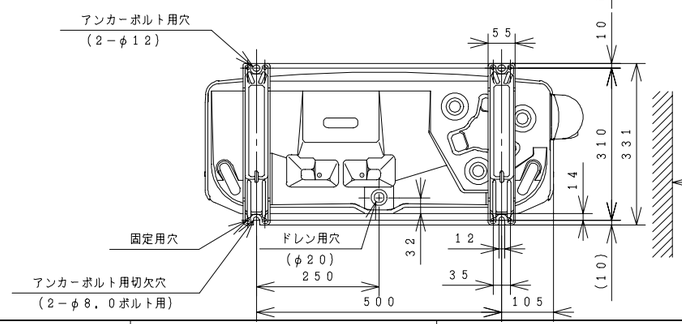

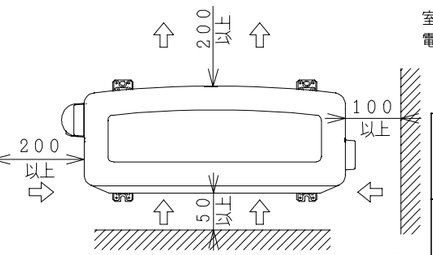

サービススペース

注記

1. 室内機のサービススペースは左右が100mm、上は50mm必要です。
2. 配管は太径、細径とも断熱してあるものを使用します。
3. 配管は長さ20m以内です。（冷媒チャージレス）
4. 室内・室外機の配管落差は10m以内です。
5. プラグの形状
6. 電源コードの長さ

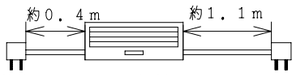

7. 接続ケーブルは、電源側がφ2.0×2、制御側がφ1.6×2またはφ2.0×2の単線Fケーブルを使用します。

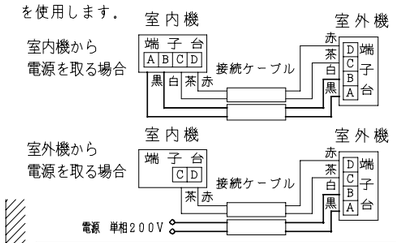

仕様表

項目			形式	室内機 RAS−50PKX2	室外機 RAC−50PKX2
電源 (50/60Hz)				単相200V	
冷凍装置	圧縮機出力 (W)			−	800
	熱交換器フィン形状			スリット	コルゲート
	冷媒制御装置			−	電動膨張弁
	冷媒切換装置			−	四方弁
	冷媒	種類		フロン22	
		封入量 (g)		1350（パージ分20g含む）	
	過負荷保護装置			自動復帰形	
	配管	配管接続方式		フレア	
		パイプ径(外径φmm)	細径	φ6.35	
			太径	φ12.7	
		配管セット		P−45VK2, P−410VK2	
送風装置	ファンモータ出力 (W)			20	20
	ファン(冷房・暖房)	種類		貫流ファン	プロペラファン
		風量 (m³/h)	強風	580・680	1,820・2,140
			弱風	430・580	−
			微風	380・520	−
電気特性	運転電流 (A)	冷房		8.8	
		暖房	ヒータON	−	
			ヒータOFF	10.6	
	消費電力 (W)	冷房		1735（100〜2035）	
		暖房	ヒータON	−	
			ヒータOFF	2100（90〜2260）	
	力率 (%)	冷房		99	
		暖房	ヒータON	−	
			ヒータOFF	99	
	始動電流 (A)	冷房		8.8	
		暖房		10.6	
	接続ケーブルの本数			4	
	電源プラグ	容量(V−A)		250V−15A	
		形状			−
冷房特性	冷房能力 (kW)			5.0（0.9〜5.2）	
	除湿能力 (ℓ/h)			2.8	
	冷房のめやす			14〜21畳（23〜34m²）	
暖房特性	暖房能力 (kW)	ヒータON		−	
		ヒータOFF		6.7（0.9〜8.1）	
		低温		5.9	
	電気ヒーター (W)			−	
	暖房のめやす			15〜18畳（24〜30m²）	
機能	据付方式			背面引掛	−
	主操作スイッチ			プッシュボタン（ワイヤレス）RAR−2C4	
	表示ランプ			フィルター／除湿／運転／パワフル／タイマー	
	風速切換			自動，強風，弱風，微風，静	
キャビネット色				ホワイト・ブラウン	ライトベージュ
外形寸法 (mm)	高さ			285	570
	幅			798	710+95
	奥行			183+10	280+51
製品質量 (kg)				9	33
騒音 (dB)(冷房・暖房)	強風			45・45	48・49
	弱風			40・38	−
	微風			35・35	−
	静			30・30	37・37
ドレン接続口 (外径φmm)				16	
付属品				壁掛据付部品一式・空清フィルター	
電源コード長さ (m)	左／右			0.4／1.1	−

● 本仕様は予告なく変更することがあります。

備考			投影法	尺度	
入庫 99.2.25	製図	カタギリ	99・02・09	名称 RAS-50PKX2:RAC-50PKX2 構造：寸法図	Hitachi Appliances, Inc. Tokyo Japan	栃木図番 3YAA77426
	審査		・・			
	承認	オソド	99・02・09			

NTS

「2006.04.01 社名変更/Company Name change Apr.01.2006」

3YDA77427

回路図

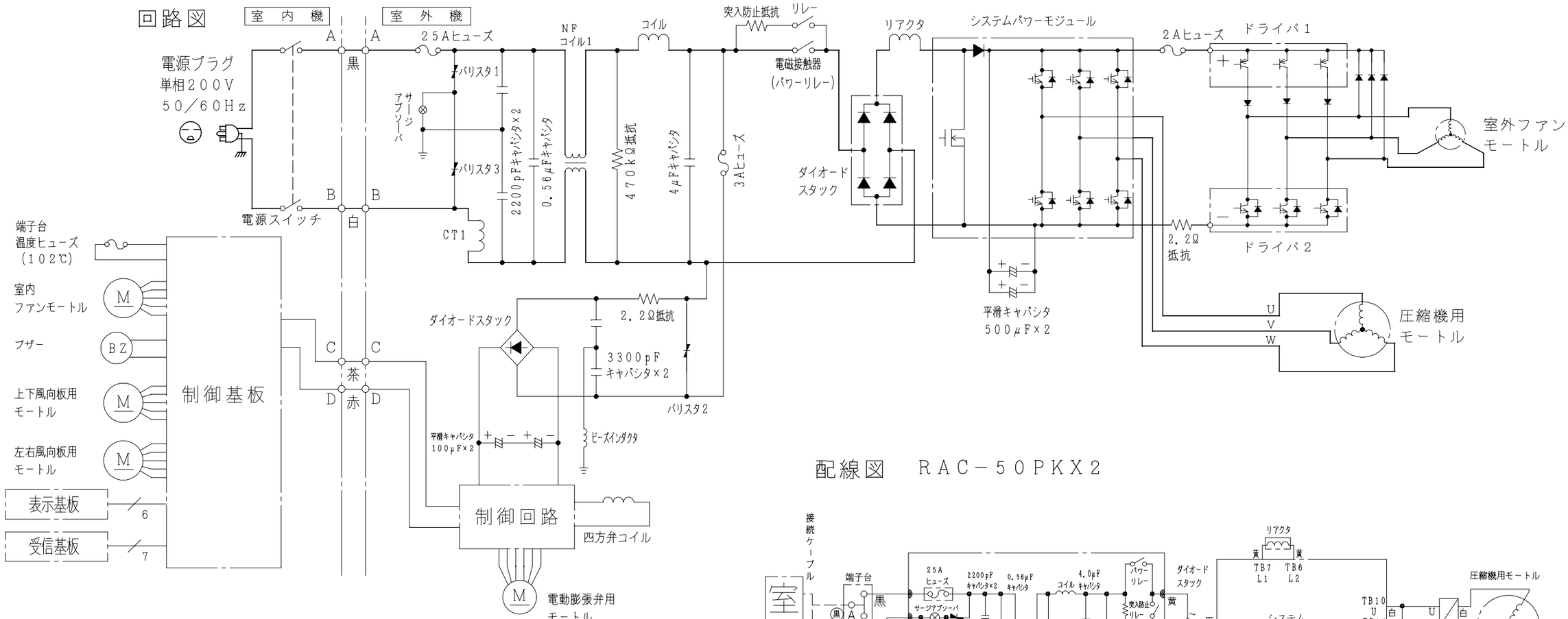

配線図　RAC－50PKX2

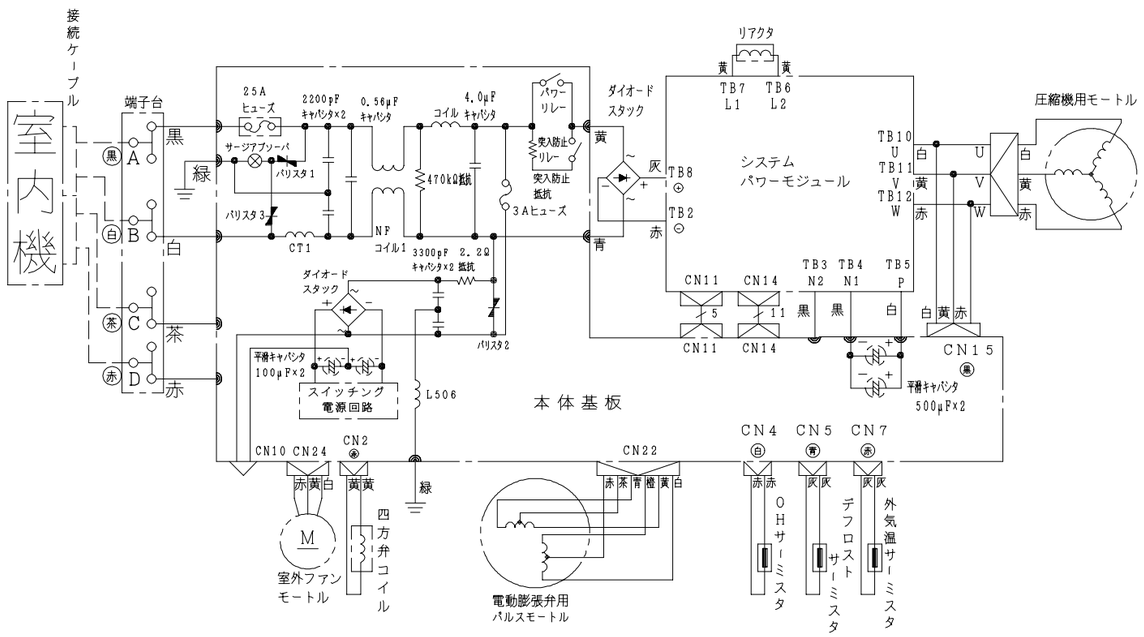

配線図　RAS－50PKX2

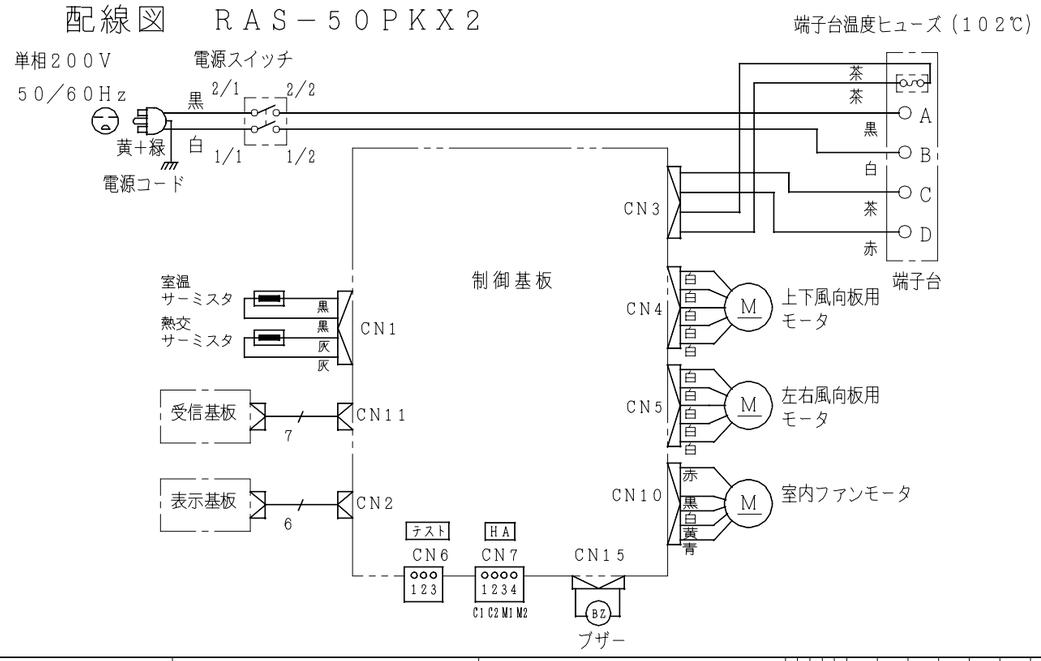

	備考				投影法	尺度
入庫 99.2.25	製図	カタギリ	99・02・08	名称 RAS-50PKX2:RAC-50PKX2	Hitachi Appliances, Inc. Tokyo Japan	NTS
	審査		・・	回路図：配線図		栃木図番
	承認	オソト	99・02・09			3YDA77427

「2006.04.01 社名変更/Company Name change Apr.01.2006」