3YAAA0131

室内機

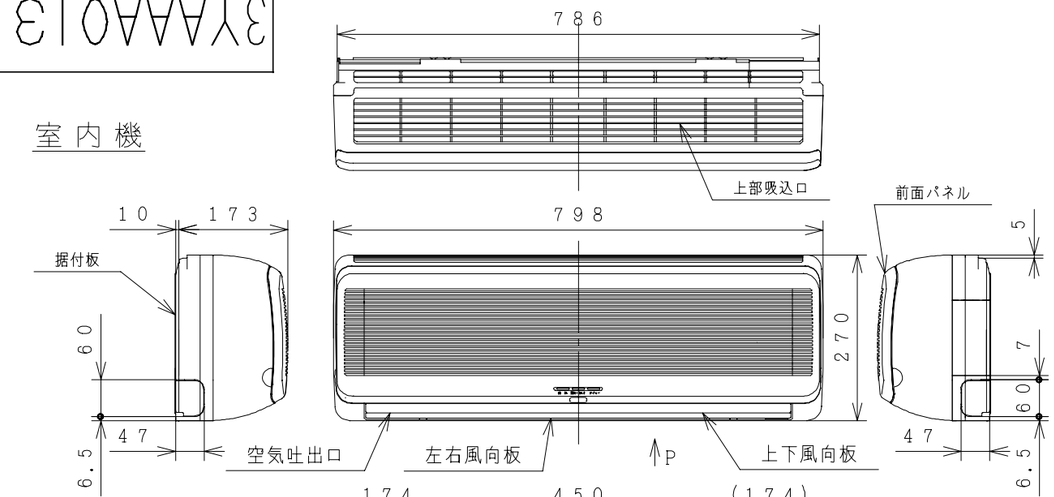

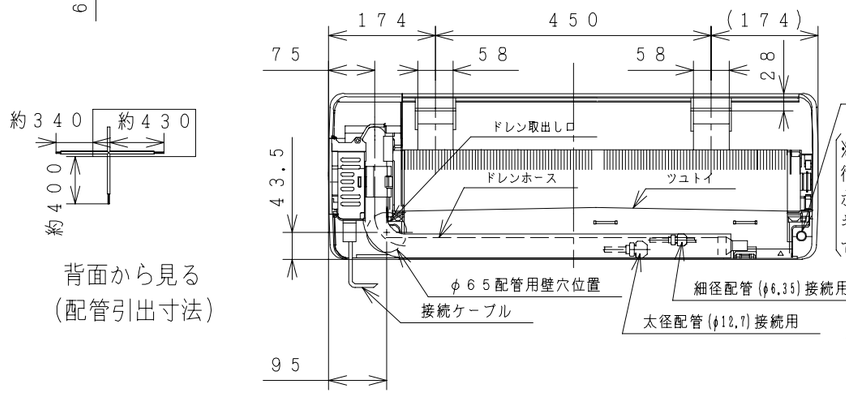

背面から見る
(配管引出寸法)

ワイヤレスリモコン

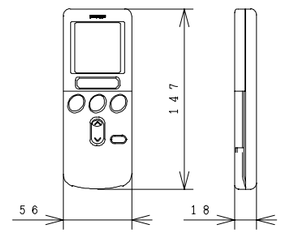

Pから見る(下引配管位置)

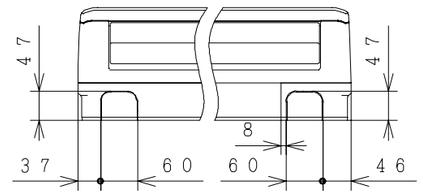

据付板　天井面(回縁)

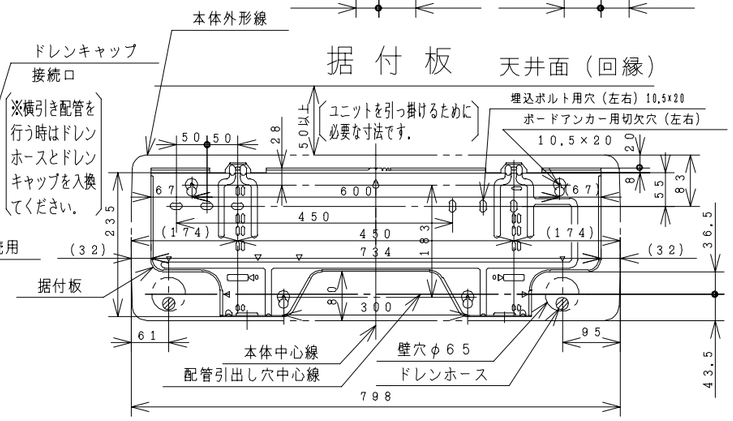

室外機

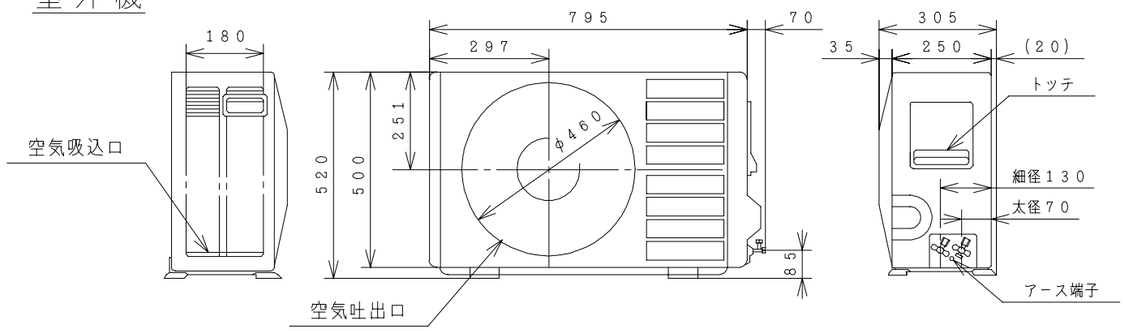

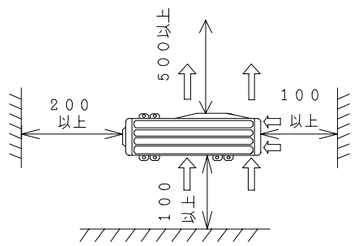

サービススペース
(室外ユニット)

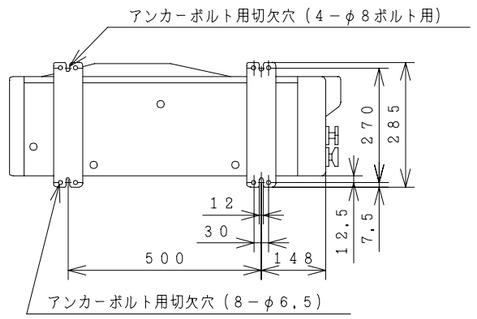

注記

1. 室内機のサービススペースは左右が100mm、上は50mm必要です。
2. 配管は太径、細径とも断熱してあるものを使用します。
3. 配管は長さ10m以内です。
4. 室内・室外機の配管落差は5m以内です。
7. ケーブルは、電源ケーブルがφ2.0×3、接続ケーブル(DC35V)がφ1.6×2のFケーブルを使用します。

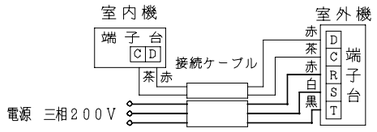

仕様表

項目 ＼ 形式			室内機	室外機
			RAS−409MX1	RAC−409MX3
電源 (50/60Hz)			室外機から供給 DC35V	三相200V
冷凍装置	圧縮機出力 (W)		−	800
	熱交換器フィン形状		スリット	コルゲート
	冷媒制御装置		−	電動膨張弁
	冷媒切換装置		−	四方弁
	冷媒	種類	HCFC−22	
		封入量 (g)	1100	
	過負荷保護装置		自動復帰形	
	配管	配管接続方式	フレア	
		パイプ径(外径φmm) 細径	6.35	
		パイプ径(外径φmm) 太径	12.7	
		配管セット	P−45VK2, P−410VK2	
送風装置	ファンモータ出力 (W)		20	20
	ファン(冷房・暖房)	種類	貫流ファン	プロペラファン
		風量(m³/h) 強風	580・700	1560・1480
		風量(m³/h) 弱風	420・580	−
		風量(m³/h) 微風	360・460	−
電気特性	運転電流(A)	冷房	5.10	
		暖房 ヒータON	−	
		暖房 ヒータOFF	6.90	
	消費電力(W)	冷房	1590 (155〜1750)	
		暖房 ヒータON	−	
		暖房 ヒータOFF	2150 (115〜2320)	
	力率(%)	冷房	90	
		暖房 ヒータON	−	
		暖房 ヒータOFF	90	
	始動電流 (A)	冷房	5.10	
		暖房	6.90	
	接続ケーブルの本数		2	
	電源プラグ	容量(V-A)	−	
		形状	−	直結
冷房特性	冷房能力 (kW)		4.0 (0.9〜4.5)	
	除湿能力 (ℓ/h)		2.1	
	冷房のめやす		18〜28m² (11〜17畳)	
暖房特性	暖房能力 (kW)	ヒータON	−	
		ヒータOFF	6.0 (0.9〜7.0)	
		低温	5.1	
	電気ヒーター (W)		−	
	暖房のめやす		22〜27m² (13〜17畳)	
機能	据付方式		背面引掛	−
	主操作スイッチ		ワイヤレスリモコン(プッシュボタン), RAR−1X2	
	表示ランプ		除湿・運転・タイマー	
	風速切換		自動・強風・弱風・微風	
キャビネット(色, マンセルNo)			ホワイト(No.5Y 8.5/0.5)	Tベージュ(No.5Y 7/2)
外形寸法(mm)	高さ		270	520
	幅		798	795+70
	奥行		173+10	250+55
製品質量 (kg)			8.0	41
騒音(dB) 冷房・暖房	強風		44・44	48・48
	弱風		32・35	−
	微風		28・30	−
ドレン接続口 (外径φmm)			φ16	
付属品			壁掛据付部品一式・ダブルエアクリーナー	
電源コード長さ (m)	左/右		−	−

●本仕様は予告なく変更することがあります。

	署名	年月日	投影法	尺度	名称 RAS-409MX1:RAC-409MX3 構造:寸法図
製図	ナカオ	2000・09・19		NTS	
審査		・ ・	Hitachi Appliances, Inc. Tokyo Japan	栃木図番 3YAAA0131	再入庫 / 入庫 2000-09-25
	オソド	2000・09・20			
承認	オソド	2000・09・20			

「2006.04.01 社名変更/Company Name change Apr.01.2006」

3YDAA0132

回路図

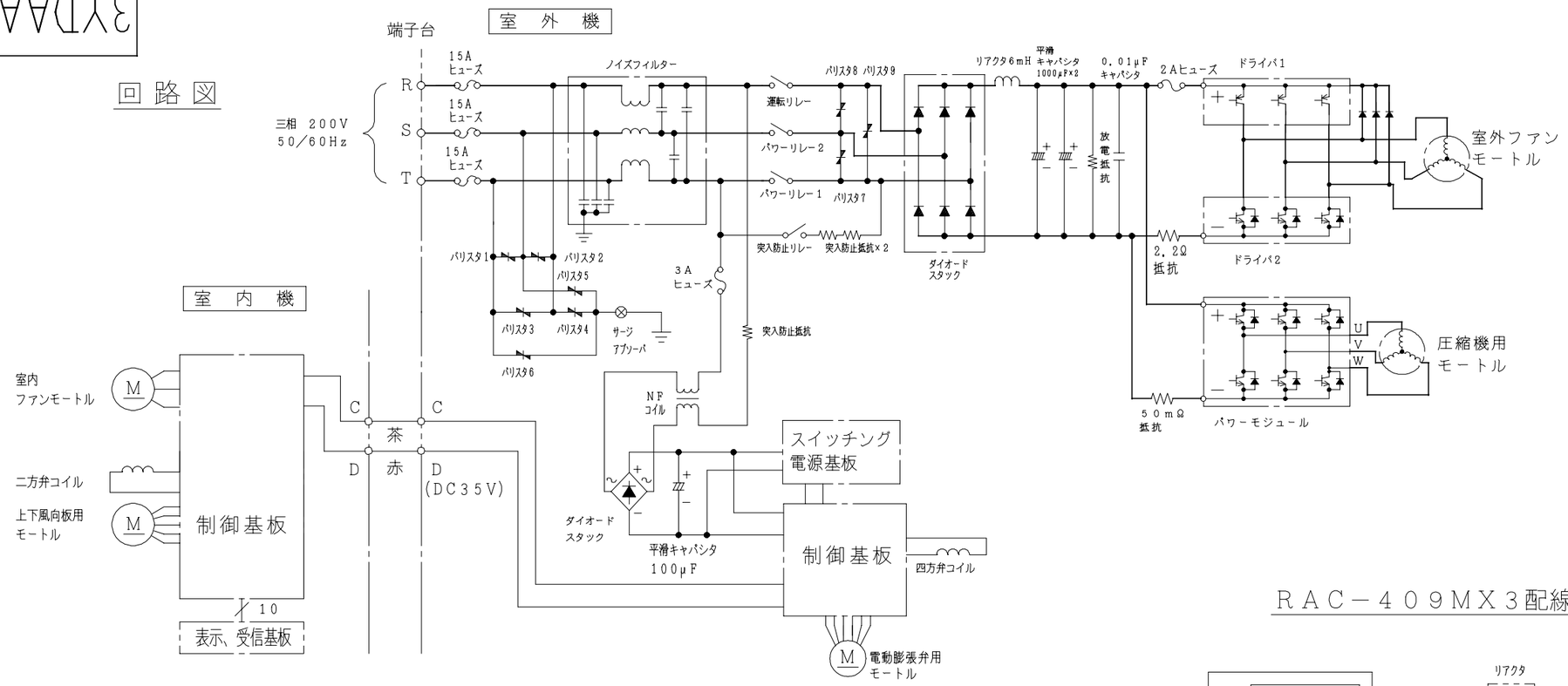

RAC−409MX3配線図

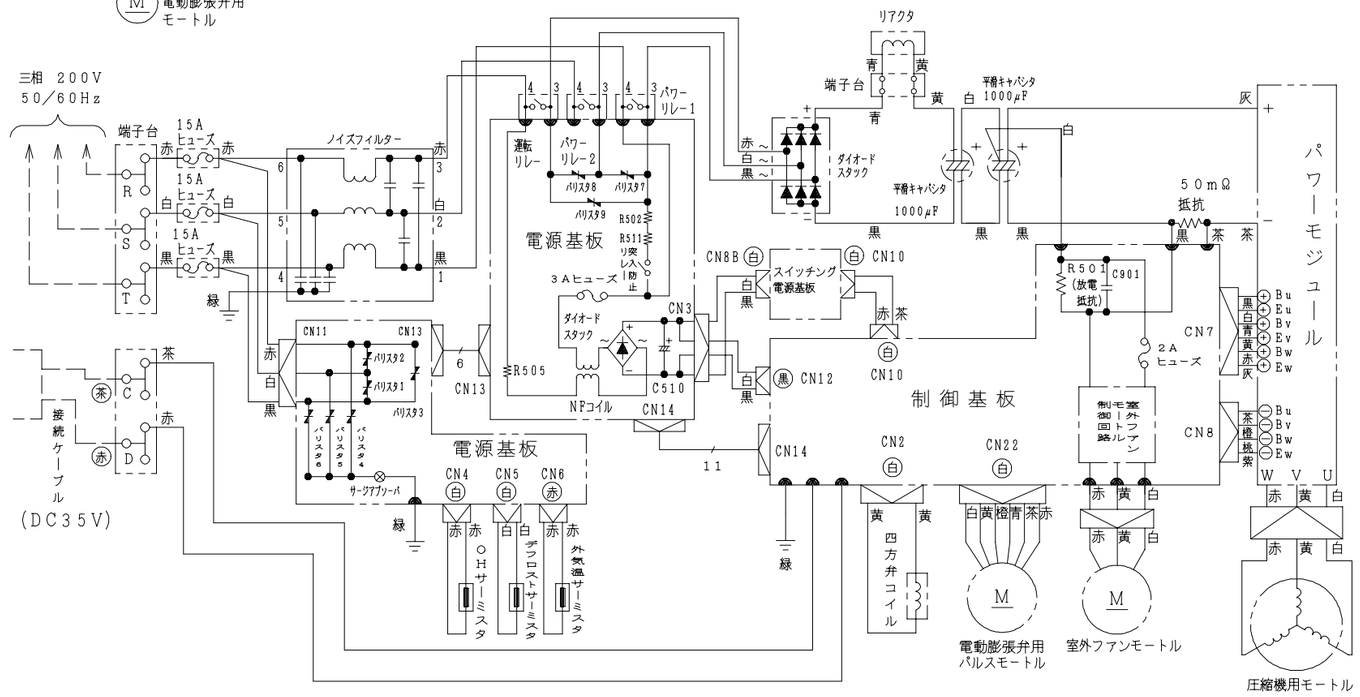

RAS−409MX1配線図

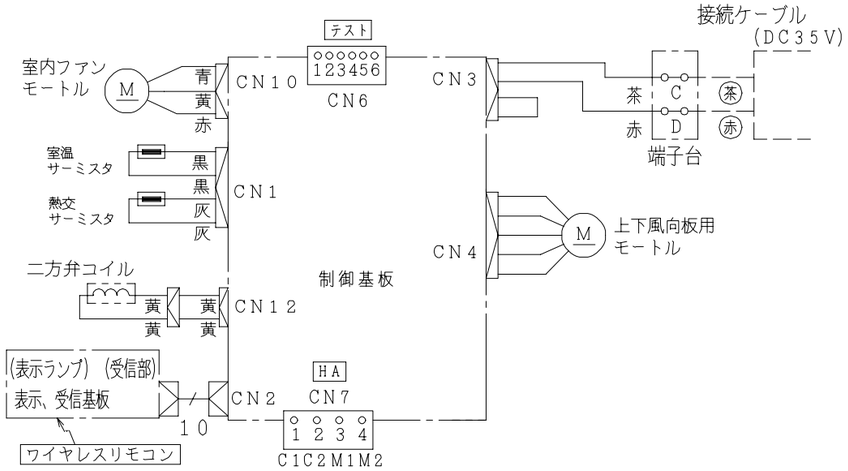

署名		年月日	投影法	尺度	名称 RAS-409MX1:RAC-409MX3 回路図：配線図
製図	ナカオ	2000・09・19		NTS	
審査		・ ・	Hitachi Appliances, Inc. Tokyo Japan	栃木図番 3YDAA0132	再入庫
	オソト	2000・09・20			入庫 2000-09 25
承認	オソト	2000・09・20			

「2006.04.01 社名変更/Company Name change Apr.01.2006」